

Мебельные комплектующие

2025

Содержание

Фасады

14 . . . . Мебельные фасады «ТБМ ЛЮКС»
15 . . . . Преимущества для Клиентов
15 . . . . . .Сервисы
15 . . . . . .Удобный заказ фасадов
15 . . . . . .Надежная упаковка
16 . . . . Преимущества мебельных фасадов изготовленных из плитных материалов Alvic
17 . . . . Сравнение характеристик глянцевых фасадов
18 . . . . Коллекция Luxe
18 . . . . . .Глянцевые однотонные декоры
20 . . . . . .Глянцевые фантазийные и древесные декоры
22 . . . . . .Декоры металлик и супермат
24 . . . . Коллекция Syncron
24 . . . . . .Структурированные декоры
26 . . . . Коллекция AGT Глянцевые однотонные декоры
28 . . . . Коллекция AGT Матовые декоры
30 . . . . Коллекция AGT Supramat
30 . . . . Суперматовые декоры
32 . . . . Коллекция AGT 3P
32 . . . . Суперматовые декоры
34 . . . . Фасады с интегрированными ручками
35 . . . . Дополнительные услуги «ТБМ ЛЮКС»

Кухонные корпуса

38 . . . . Описание
39 . . . . Преимущества
40 . . . . Система присадок
41 . . . . Ассортимент
46 . . . . Варианты комбинаций корпусов

Стяжки и крепежная фурнитура

54 . . . . . .Метизы
54 . . . . Шурупы
54 . . . . Евровинты
55 . . . . Винты
55 . . . . Дюбель-стяжка скрытого монтажа
56 . . . . . .Стяжки и крепления
56 . . . . Конфирмат
56 . . . . Ключи шестигранные, стальные
56 . . . . Эксцентриковые стяжки и дюбели Permo
58 . . . . Эксцентриковая стяжка «Strong» Permo
59 . . . . Эксцентриковые стяжки и дюбели Firmax
61 . . . . Стяжка-полкодержатель
63 . . . . Стяжка межсекционная
63 . . . . Стяжка винтовая «бочонок»
64 . . . . Конические стяжки PERMO
67 . . . . Муфты
68 . . . . Стяжки трапециевидные
68 . . . . Уголки монтажные
69 . . . . Крепление для задних стенок
69 . . . . Демпферы
69 . . . . Шканты
69 . . . . Стяжки для столешниц
70 . . . . . .Крепления и соединители
70 . . . . Крепление для фальш-панелей
70 . . . . Винт-стяжка для фасадов и плит

Полкодержатели

72 . . . . Полкодержатели для ДСП
75 . . . . Полкодержатели для стекла

Опоры

78 . . . . Регулируемые
80 . . . . Подпятники
81 . . . . Колесные

Петли

85 . . . . Петли Firmax
85 . . . . . .Петли серии Firmax Slide-On
91 . . . . . .Петли серии Firmax Advanced Plus
101 . . . . . .Монтажные планки для петель Firmax Advanced
105 . . . . . .Петли серии Firmax Click-on 2.0
114 . . . . . .Петли для фасадов с алюминиевой рамкой
116 . . . . . .Монтажные планки для петель Firmax Click-On 2.0
117 . . . . . .Петли серии Firmax Smartline
122 . . . . . .Монтажные планки для петель Firmax Smartline
124 . . . Петли Alphalux
124 . . . . . .Петли серии Alphalux Titan
128 . . . . . .Монтажные планки для петель Alphalux Titan
129 . . . . . .Аксессуары для петель серии Alphalux Titan
130 . . . . . .Врезные петли Alphalux Titan Pro
134 . . . Демпферы
134 . . . . . .Толкатели Firmax

Выдвижные системы

138 . . . I. FIRMAX
138 . . . . . .Направляющие роликовые Firmax
146 . . . . . .Направляющие шариковые Firmax
150 . . . . . .Направляюшие шариковые Firmax Smartline
154 . . . . . .Направляющие скрытого монтажа Firmax Ecomotion
159 . . . . . .Направляющие скрытого монтажа Firmax 3D-Control
163 . . . . . .Направляющие скрытого монтажа Firmax 3D-Control со штангой синхронизации
166 . . . . . .Направляющие скрытого монтажа Firmax Bimotion
168 . . . . . .Направляющие скрытого монтажа Firmax 2D
170 . . . . . .Направляющие скрытого монтажа Firmax Smartline
173 . . . . . .Система выдвижных ящиков Firmax Newline
193 . . . . . .Система выдвижных ящиков Firmax Smartline
201 . . . . . .Система выдвижных ящиков Firmax Slimline
219 . . . . . .Система выдвижных ящиков Firmax UltraSlim
227 . . . II. ALPHALUX
227 . . . . . .Направляющие скрытого монтажа Alphalux
230 . . . . . .Система выдвижных ящиков Alphalux Crystal
259 . . . III. DTC
259 . . . . . .Направляющие скрытого монтажа DTC D-Motion
265 . . . . . .Направляющие скрытого монтажа DTC Dragon Box
279 . . . . . .Направляющие скрытого монтажа DTC Magic Star Plus
291 . . . IV. Организация пространства
292 . . . . . .Лотки мебельные Firmax
293 . . . . . .Сборные лотки Connect
295 . . . . . .Сборные лотки Cuisio
297 . . . . . .Сборные лотки BANIO
300 . . . . . .Ручка-фиксатор для внутренних ящиков

Лифты и подъемные механизмы

302 . . . TOP-STAYS подъемные механизмы DTC
304 . . . . . .Подъемные механизмы SE Series
312 . . . . . .Подъемные механизмы SQ NEW
320 . . . . . .Подъемные механизмы SF Series
324 . . . . . .Подъемные механизмы ST Series
332 . . . . . .Подъемные механизмы SK Series
338 . . . Газовые механизмы
340 . . . Механические

Плитные и кромочные материалы

342 . . . Плиты Alvic
342 . . . . . .LUXE высокий глянец
343 . . . . . .Карта декоров LUXE высокий глянец
346 . . . . . .Zenit супермат
347 . . . . . .Карта декоров Zenit супермат
349 . . . . . .Zenit Metaldeco
349 . . . . . .Карта декоров Zenit Metaldeco супермат
350 . . . . . .SYNCRON Структурированные плиты
351 . . . . . .Карта декоров SYNCRON
356 . . . Плиты AGT
356 . . . . . .TRENDY
358 . . . . . .Карта декоров AGT TRENDY
362 . . . . . .AGT Supramat
363 . . . . . .Карта декоров AGT Supramat
364 . . . . . .AGT 3P
365 . . . . . .Карта декоров AGT 3P

Профили рамочные для фасадов

370 . . . МДФ профили AGT
370 . . . . . .суперматовые декоры Supramat
372 . . . . . .Матовые и глянцевые декоры
373 . . . . . .Комплектующие для рамочных фасадов МДФ
375 . . . . . .Уплотнители для алюминиевых профилей
376 . . . Рамочный профиль для мебельных фасадов
378 . . . . . .Уплотнители для алюминиевых профилей
378 . . . . . .Комплектующие для алюминиевых профилей

Профили стеновые

380 . . . Стеновые профили AGT
381 . . . Карта декоров
382 . . . Складская программа

Кухонные столешницы и комплектующие

386 . . . Столешницы Alphalux
393 . . . Стяжки для столешниц

Пристеночные бортики

396 . . . Треугольные пристеночные бортики
399 . . . Овальные пристеночные бортики

Содержание

Цокольная система

402. . . Цоколь алюминиевый
402. . . Соединители для алюминиевого цоколя
403. . . Пластиковый цоколь FIRMAX
404. . . Карта декоров цоколя FIRMAX
405. . . Таблица соответствия цоколя и аксессуаров FIRMAX
406. . . Пластиковый цоколь ALPHALUX
407. . . Карта декоров цоколя ALPHALUX
407. . . Таблица соответствия цоколя и аксессуаров ALPHALUX
408. . . Пластиковый цоколь отечественный
409. . . Карта декоров цоколя отечественного
409. . . Таблица соответствия отечественного цоколя и аксессуаров
410 . . . Опоры для кухонной мебели
413 . . . Пластиковые базы для встроенных холодильников

Системы профилей GOLA

418 . . . Горизонтальные профили GOLA Firmax
422. . . Вертикальные профили GOLA Firmax
424. . . Профили GOLA Firmax для верхних баз
428. . . Горизонтальные профили GOLA Alphalux
432. . . Вертикальные профили GOLA Alphalux
434. . . Профили GOLA для верхних баз Alphalux

Посудосушители

438. . . Посудосушители в верхнюю базу

Наполнение для кухонь

449. . . Кухонное наполнение FIRMAX
449. . . . . Бутылочницы Smartline
451. . . . . Корзины Smartline
453. . . . . Угловые механизмы Smartline
454. . . . . Колонны выдвижные Smartline
456. . . . . Бутылочницы DANA
458. . . . . Механизмы DANA для угловых баз
459. . . . . Корзины выдвижные DANA
460. . . . . Колонны выдвижные DANA
462. . . . . Полка Lift-up DANA в верхнюю базу
464. . . . . Бутылочницы DANA WOOD
467. . . . . Корзины выдвижные DANA WOOD
468. . . . . Механизмы DANA WOOD для угловых баз
469. . . . . Полка Lift-up DANA WOOD в верхнюю базу
470. . . . . Колонны выдвижные DANA WOOD
472. . . Кухонное наполнение VIBO
472. . . . . Бутылочницы VIBO
473. . . . . Корзины VIBO
474. . . . . Угловые механизмы VIBO
476. . . . . Колонны выдвижные VIBO
477. . . . . Бутылочницы FGV
479. . . Кухонное наполнение FGV
479. . . . . Колонны выдвижные FGV
480. . . Соединительный профиль для нижних баз (для ДСП 16мм)

Навесы для фиксации шкафов и стеновых панелей

482. . . Системы фиксации шкафов
487. . . Система навесов для нижних баз

Системы сортировки отходов

490. . . Системы сортировки отходов Firmax
493. . . Системы сортировки отходов VIBO

Гигиенические покрытия

496. . . Защитный коврик для ящика
496. . . Алюминиевые гигиенические поддоны

Раздвижные системы для шкафов

500. . . Алюминиевые профили для шкафов-купе
500. . . . . Classic
502. . . . . Доводчики для систем Classic
503. . . . . Комплектующие для алюминиевого профиля
506. . . . . Classic Slim
508. . . Опорные системы
508. . . . . FM309 - опорная раздвижная система врезного монтажа
510. . . . . FM310 - опорная раздвижная система для легких дверей накладного монтажа
512. . . . . FM409 - опорная раздвижная система накладного монтажа
514. . . Подвесные системы
514. . . . . FM509 - подвесная раздвижная система
517. . . . . FM602 - подвесная раздвижная система
520. . . . . FM802 - компланарная система для двух одинаковых дверей со встроенной системой амортизации открывания и закрывания
522. . . Складные системы
522. . . . . FM902 - складная система для шкафов с нижней направляющей
524. . . . . FM909 - складная система для шкафов без нижней направляющей
528. . . Системы для межкомнатных перегородок
529. . . . . FM903 - комплект для одной сдвижной двери без доводчиков.
529. . . . . FM905 - комплект для одной сдвижной двери с двухсторонним плавным закрыванием
530. . . . . FM910 - система для межкомнатных перегородок с каскадным расположением дверей и плавным закрыванием.
532. . . . . FM911 - система межкомнатных перегородок с синхронным открыванием/закрыванием дверей и системой амортизации.
534. . . . . Направляющий профиль и аксессуары для систем межкомнатных перегородок
535. . . . . Алюминиевый профиль для межкомнатных перегородок
536. . . Корректоры фасадов
536. . . . . FM201 - корректор фасада накладной
537. . . . . FM202 - корректор фасада врезной
538. . . . . FM203 - корректор фасада накладной
539. . . . . FM206 - корректор фасада врезной
540. . . . . FM207 - корректор фасада врезной
541. . . Профиль-ручки для дверей из плитных материалов
542. . . Система алюминиевых профилей для сборки комбинированных фасадов - MONA

Наполнение для шкафов

546. . . Сетчатое наполнение FIRMAX
554. . . Штанги FIRMAX
555. . . Наполнение для шкафов Firmax CORA
557. . . Наполнение для шкафов Firmax Alfa
562. . . Наполнение для шкафов ALPHALUX Aiden

Абразивные материалы

570. . . Решения по шлифованию древесины
572. . . HANKO SC442 NET MAROON
573. . . HANKO PP627 Purple Paper
574. . . FLEXIFOAM BLOCK ZF/PF
575. . . FLEXIFOAM RED BLOCK ZF
576. . . FLEXIFOAM ROUND BLOCK
576. . . FLEXIFOAM ANGLE BLOCK
577. . . FLEXIFOAM SOFT PAD
577. . . FLEXIFOAM PAD HD2S
578. . . HANKO Tex
579. . . SANDWOX GOLD

Клей

582. . . Клей для клееного бруса и массивной древесины
590. . . Клей для приклеивания кромки
596. . . Очистители для клеев расплавов
597. . . Смазочно-охлаждающие жидкости
598. . . Клей для окутывания погонажных изделий
600. . . Клей для облицовывания шпоном, пленками и HPL/CPL пластиками
605. . . Контактные клеи
607. . . Клей для укладки паркета и линолиума
608. . . FLAT LAMINATION
609. . . Клей для сборки и монтажа
614. . . Монтажные пистолеты

Средства индивидуальной защиты

618. . . Полумаски защитные
619. . . Перчатки защитные

Лакокрасочные материалы

ТБМ

Успешная работа Компании ТБМ
с 1993 года на всей территории России
и стран СНГ – это гарантия тщательно
подобранного ассортимента,
качества продукции и обслуживания,
надежности поставок и широкого
спектра дополнительных услуг.



Компания ТБМ

Компания ТБМ сегодня – крупнейший поставщик качественных комплектующих и фурнитуры для производства окон, дверей, стеклопакетов и мебели, имеющий **60 филиалов** и **94 региональных представительства** в **5 странах**. Высокое качество сервиса, широкий ассортимент из более **20 000 артикулов** и выгодные условия поставки – главные преимущества работы с Компанией ТБМ. Постоянный анализ отрасли и изучение потребностей Клиентов позволяют уже более 30 лет осуществлять надежные поставки качественных продуктов, отвечающих всем требованиям рынка.

www.tbm.ru
Оптовая торговля

www.tbmmarket.ru
Розничный интернет-магазин

Широкий ассортимент
























НАША МИССИЯ

Мы меняем жизнь людей к лучшему путем внедрения бережливых и информационных технологий и самых высоких стандартов качества товаров и услуг



НАШ БИЗНЕС

Своевременные поставки качественных комплектующих для производства окон, дверей, фасадов и мебели



НАША ЦЕЛЬ

Быть лучшим поставщиком для наших Клиентов и лучшим работодателем для наших Сотрудников

ЦЕННОСТИ КОМПАНИИ ТБМ



Мы работаем
для Клиента



Мы ценим и уважаем
личность
каждого сотрудника



Мы создаем
и укрепляем
взаимное доверие



Мы достигаем результата
в команде



Мы постоянно
развиваемся
и помогаем
развиваться другим



Мы делаем больше
меньшими средствами



Мы обеспечиваем
качество во всем



Мы ведем честный
и открытый бизнес



Мы помогаем детям,
оставшимся без
попечения
родителей



Мы заботимся
о сохранении
окружающей среды

ПОКУПАТЬ В ТБМ ВЫГОДНО

ЭКОНОМИЯ ВРЕМЕНИ

- **Все товары в одном каталоге**
  Самый широкий в отрасли выбор товаров – более 30 000 артикулов
- **Программное обеспечение**
  Использование специализированного программного обеспечения в работе
- **Ответ на рекламацию в течение часа**
  Гарантия рассмотрения рекламаций и ответа на них в течение одного часа
- **Техническая поддержка**
  Техническая поддержка и помощь в обучении персонала

ЭКОНОМИЯ ДЕНЕГ

- **Бесплатная доставка**
  Бесплатная доставка товара по указанному адресу точно в срок
- **Собственные торговые марки**
  Выпуск товаров под собственными торговыми марками с высоким качеством по приемлемой цене
- **Бережливые проекты на производстве Клиентов**
  Помощь в организации бережливых проектов на производстве Клиентов

СОВЕРШЕНСТВОВАНИЕ БИЗНЕС-ПРОЦЕССОВ

- **Обучение Клиентов**
  Обучение сотрудников Клиентов
- **Логистическая интеграция**
  Логистическая интеграция с Клиентом позволяет автоматически формировать заявки на комплектующие и получать необходимое количество под сменные задания
- **Энциклопедия ВикиПро**
  Возможность получения экспертной информации о развитии бизнеса в отраслевой энциклопедии ВИКИПРО

ГАРАНТИЯ КАЧЕСТВА

- **Испытания продукции**
  Тестирование собственной продукции и продукции Клиентов в испытательной лаборатории «Эксперион»
- **Сертификаты качества**
  Сертификаты качества на продукцию, в том числе не требующую обязательной сертификации
- **Контроль за поставками**
  Строгий внутренний контроль за поставками

СЕРВИСЫ КОМПАНИИ ТБМ

Выездные менеджеры
Выездная сервисная служба

Распил длинномеров
Распил длинномерных товаров
и их поставка по размерам Клиента

Электронные сервисы
ТБМ-Онлайн, Навигатор ТБМ, ТБМ-Коннект, СуперОкна

Производство фасадов
Собственное производство мебельных фасадов ТБМ ЛЮКС

Каталоги и образцы
Предоставление технических каталогов и образцов товаров

Онлайн-калькуляторы
Для заказа: мебельных фасадов и ящиков, подбора оконной и дверной фурнитуры, автоматических входных групп, лакокрасочный материалов

Лаборатория цвета
Подбор цвета ЛКМ по образцу Клиента в «Лаборатории цвета». Подбор технологий нанесения ЛКМ на вальцовой линии

Обучение
Очное и дистанционное обучение Клиентов
в Университете ТБМ

Испытательная лаборатория
Возможность испытания основных компонентов и готовых изделий Клиентов
в испытательной лаборатории «Эксперион»

GetBonus

Мотивационная программа для Клиентов
Мотивационная онлайн-программа GetBonus
для Клиентов, их сотрудников и дилеров

ТОРГОВЫЕ МАРКИ КОМПАНИИ ТБМ

Товары под собственными торговыми марками ТБМ – это инновационные решения с гарантией высокого качества продукции.

Высочайшее качество.
Лучший сервис.

Производство мебельных фасадов из высококачественных плитных материалов. Фасады изготавливаются квалифицированным персоналом на современном оборудование, с использованием передовых технологий, что позволяет добиться лучшего качества в отрасли.

Отличительные свойства фасадов ТБМ ЛЮКС:
- Герметичность и влагостойкость
- Тончайший (0,1 мм) клеевой шов
- Полированный радиус на кромке

Современная качественная фурнитура и материалы для производства мебели. Золотая середина между ценой и качеством.

«Качество по доступной цене»

Сбалансированный ассортимент:
- Системы выдвижных ящиков
- Мебельные петли
- Подъемные механизмы
- Кухонные комплектующие
- Комплектующих для дверей-купе
- Наполнение для шкафов
- Мебельные профили

Высокое качество товара, современный дизайн, уникальные технологии. Вся продукция изготавливается на ведущих европейских заводах.

В каталоге представлен полный ассортимент товаров ТМ Alphalux:
- Система профилей Gola Alphalux – это современная мебель без использования традиционных ручек.
- Пристеночные бортики с уникальными физико-механическими свойствами
- Столешницы ALPHALUX – качественные рабочие поверхности для кухни.

Фасады



14 .....Мебельные фасады «ТБМ ЛЮКС»
15 .....Преимущества для Клиентов
15 ..... Сервисы
15 ..... Удобный заказ фасадов
15 ..... Надежная упаковка
16 .....Преимущества мебельных фасадов изготовленных из плитных материалов Alvic
17 .....Сравнение характеристик глянцевых фасадов
18 .....Коллекция Luxe
18 ..... Глянцевые однотонные декоры
20 ..... Глянцевые фантазийные и древесные декоры
22 ..... Декоры металлик и супермат
24 .....Коллекция Syncron
24 ..... Структурированные декоры
26 .....Коллекция AGT Глянцевые однотонные декоры
28 .....Коллекция AGT Матовые декоры
30 .....Коллекция AGT Supramat
30 .....Суперматовые декоры
32 .....Коллекция AGT 3P
32 .....Суперматовые декоры
34 .....Фасады с интегрированными ручками
35 .....Дополнительные услуги «ТБМ ЛЮКС»

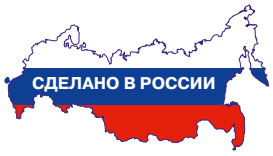

Мебельные фасады «ТБМ ЛЮКС»



МЕБЕЛЬНЫЕ ФАСАДЫ
ТБМ ЛЮКС
ГАРАНТИЯ КАЧЕСТВА

Производство мебельных фасадов под заказ из высокоглянцевых и суперматовых плитных материалов.

Шкаф
Кухня
Ванная
Интерьер

Производство ТБМ ЛЮКС, благодаря уникальным и современным технологиям, обеспечивает следующие характеристики мебельного фасада:

- герметичность и водостойкость* (PUR клей)
- нулевой клеевой шов (щелевое нанесение)
- эффект «монолитности»
- идеально полированный радиус на кромке
- сохранение целостности защитной пленки

Заказывая фасады ТБМ ЛЮКС, Вы получаете:

- высочайшее качество мебельных фасадов
- экономию складских издержек и материальных ресурсов
- минимальные сроки поставки

расчитать фасад, выбрать декор и покрытие можно на сайте www.tbm.ru в сервисе ТВМ-online

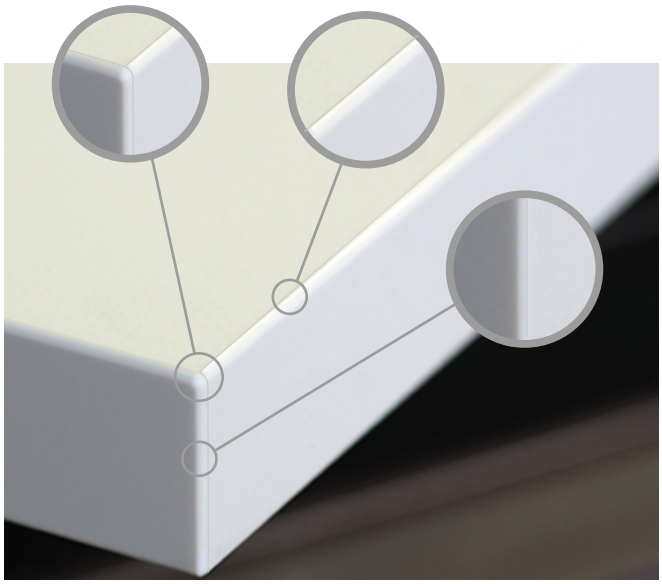

* Не допускается разбухание фасадов на МДФ основе. Показатель водостойкости фасадов на ДСП основе и фасадов на любой основе в местах врезки профиль-ручек, а также в местах заказанных без кромки, соответствует международному стандарту EN317 (при контакте с водой в течении 24 часов разбухание составляет не более 12%)

Преимущества для Клиентов



- **высочайшее качество мебельных фасадов;**
- **экономия складских издержек и материальных ресурсов;**
- **минимальный заказ - 1 фасад;**
- **фиксированные цены в рублях;**
- **минимальные сроки производства;**
- **широкий ассортимент декоров.**

Сервисы

- срок производства фасадов из декоров складской программы - 5 рабочих дней*;
- полный ассортимент декоров плит Luxe, AGT и Syncron из торговой программы Компании ТБМ;
- гарантия на мебельный фасад - 1 год;
- бесплатная доставка (зависит от суммы заказа);
- On-line калькулятор цены и мгновенное оформление заказа в ТБМ Online

* Сроки поставки уточняйте на филиалах и представительствах Компании ТБМ.

Удобный заказ фасадов



Быстро рассчитать стоимость и заказать мебельные фасады можно с помощью электронного сервиса ТБМ Online.

Надежная упаковка

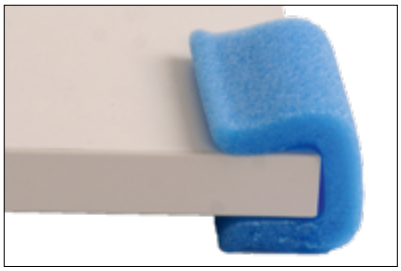

П-образный профиль из вспененного полиэтилена



защитная пленка от производителя на фасаде

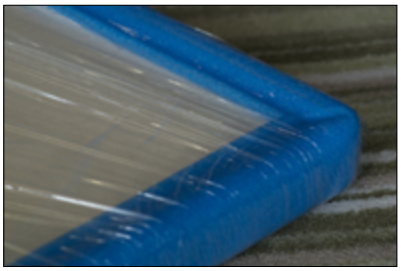

плотный полиэтилен или стрейч пленка

Преимущества мебельных фасадов изготовленных из плитных материалов Alvic





Примечание: измерение проводится под углом 60° согласно Международному Стандарту ISO-2813.

Высокий глянец: 95 Gloss

Высокоглянцевая поверхность идеально, как зеркало, отражает предметы, не искажая их. Полное отсутствие «апельсиновой корки» и шагрени. Высочайшая устойчивость к царапинам.

Супермат: 3 Gloss

Суперматовые поверхности, удивительно гладкие и шелковистые при прикосновении, обладают высокой устойчивостью к появлению царапин при ежедневном использовании.

Высокая устойчивость к царапинам (высокий глянец) 7,5 N согласно Европейскому Стандарту EN-14323:04	**Высокая устойчивость к химическим веществам Класс 1B** согласно немецкому/европейскому Стандарту DIN-68861-1:81	**Цветовая стабильность: Серая шкала 5 Голубая шкала 8** согласно Европейскому Стандарту EN-14323:04	**Контроль качества поверхности с помощью лазерного оборудования**	**Отсутствие разнотона между партиями продукции ΔE<0,50** (*) согласно Стандарту CIELab D65/10°
Не содержит фталаты	**Не содержит ПВХ и аналогичные продукты**	**Низкое содержание VOC** (летучих органических веществ)	**100% соответствие регламенту REACH**	**Доступны CARB-P2 плиты**
100% утилизируется	**Всегда в наличии FSC-CW плиты**	**Доступны FSC плиты**	**Доступны PEFC плиты**	**AIDIMA, TÜV, FCBA, BVC Сертификаты**

(*) Для декоров: белый и магнолия. Для остальных декоров ΔE<0,70

Высокая устойчивость к царапинам 7,5N Уровень 5 (максимальный)

Тест, проводимый согласно Европейским Стандартам EN 14323:04 и EN-438-2, определяет устойчивость поверхности к царапинам, настолько глубоким, чтобы их легко было обнаружить невооруженным глазом на вертикально расположенной поверхности. Существуют и другие тесты, например, тест на устойчивость к царапинам, который более применим для оценки износостойкости горизонтальных рабочих поверхностей.



СРАВНЕНИЕ LUXE С ДРУГИМИ ВЫСОКОГЛЯНЦЕВЫМИ ПОВЕРХНОСТЯМИ

Стандарт EN-438-2

Меламин	ПВХ	ПЭТ	Пластики	Акрил	HPL	Традиционные лаки	Luxe®
уровень 3	уровень 2	уровень 2	уровень 3	уровень 1	уровень 3	уровень 3	уровень 5

*Тест проведен лабораторией AIDIMA

Zenit
High Resistance Surface

Высокая устойчивость к истиранию суперматовых отделок

Согласно Европейскому Стандарту EN 14323:04 устойчивость к истиранию суперматовых отделок оценивается на уровне 3B (700/850 циклов). Суперматовые отделки ZENIT более устойчивы к изнашиванию при использовании, чем другие матовые поверхности, например, такие, как PET или ПВХ. Уровень глянца суперматовой поверхности ZENIT, равный 3 GL, имеет лучший результат по сравнению с ближайшими аналогами с уровнем глянца 5 GL. Поверхность суперматовой плиты исключительно гладкая и шелковистая.
Перечисленные характеристики создают продукт с выдающимися свойствами, которые остаются неизменными на протяжении всего срока службы продукта.

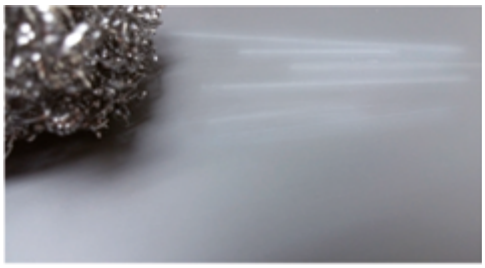
Супермат PET после истирания


Супермат ZENIT после истирания

Контроль качества поверхности с помощью лазерного сканера

Для достижения максимального качества глянцевой и суперматовой поверхности регулярно проводится автоматический контроль с использованием новейшей, высокотехнологичной лазерной техники. Использование лазерного сканера позволяет полностью исключить производственный брак, возникающий, если контроль качества осуществляет человек (из-за его усталости или невнимательности).
Возможные дефекты поверхности автоматически помечаются для дальнейшей отбраковки, что позволяет конечному покупателю приобрести высококачественный продукт.



Сравнение характеристик глянцевых фасадов

Характеристики	HPL пластик	ПВХ пленка	Крашеные фасады	Акриловые фасады	Покрытие УФ-лак (LUXE by ALVIC)
Цветовая гамма	Широкая	Широкая	Самая широкая	Широкая	Широкая
Уровень глянца	75 GU	85 GU	85 GU	96 GU	95 GU
Шагрень, «апельсиновая корка»	Сильно заметная	Заметная	Слабо заметная	Слабо заметная	Отсутствует
Устойчивость к механическим повреждениям и царапинам	<2,5 N	0,5-1 N	1-2 N	0,5 N	7,5 N
Устойчивость цвета	Хорошая	Низкая	Низкая	Высокая	Высокая
Устойчивость к перепаду температур	Хорошая	Низкая	Хорошая	Хорошая	Высокая
Экологическая безопасность	+	+	+	+	+
Устойчивость к воздействию влаги	Высокая	Хорошая	Хорошая	Высокая	Высокая
Исправление дефектов	Невозможно	Невозможно	Возможно	Возможно	Возможно
Ценовая категория	Эконом	Средний	Высокий	Высокий	Премиум

(*) Для декоров: белый и магнолия. Для остальных декоров $\Delta E < 0{,}70$

Коллекция Luxe
Глянцевые однотонные декоры



Прямые фасады

- Основа: МДФ высокой плотности
- Толщина фасада: 18 мм
- Покрытие: УФ–лак
- Размер фасада ограничен размером плиты
- Варианты кромок: одноцветные, двуцветные

Складская программа (изготовление 5 рабочих дней)

0001
Белый

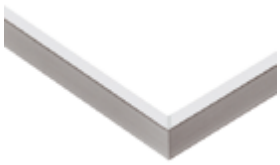

0002
Магнолия

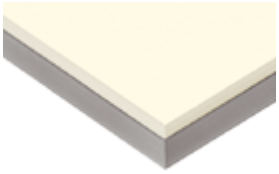

0003
Черный

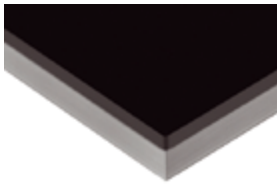

0004
Кашемир

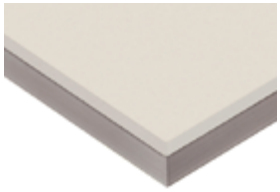

0005
Базальт

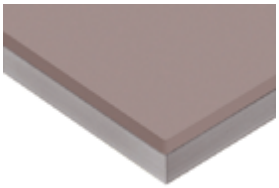

0007
Серый 03

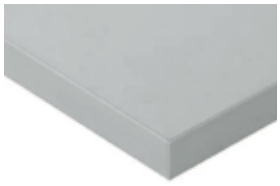

0011
Белый полар

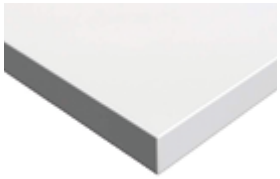

Радиусные фасады (изготавливаются на аутсорсинге)

Нижний ярус кухни

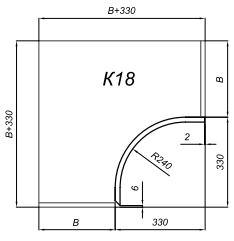

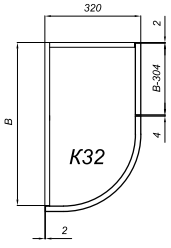

Верхний ярус кухни

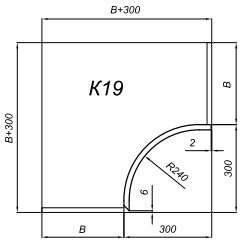

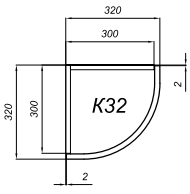

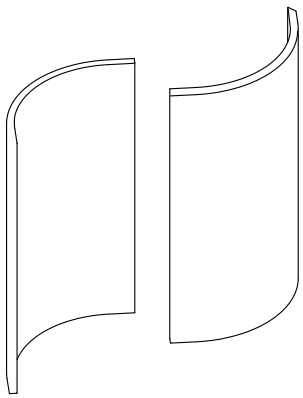

Коллекция Luxe
Глянцевые фантазийные и древесные декоры



Прямые фасады

- Основа: МДФ высокой плотности
- Толщина фасада: 18 мм
- Покрытие: УФ–лак
- Размер фасада ограничен размером плиты
- Варианты кромок: одноцветные, двуцветные

Складская программа (изготовление 5 рабочих дней)

0046
Золото куско

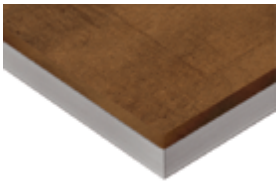

0055
Куско графит

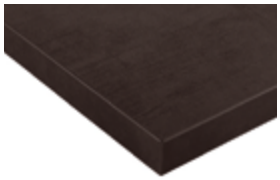

0056
Серебро куско



Радиусные фасады (изготавливаются на аутсорсинге)

Нижний ярус кухни

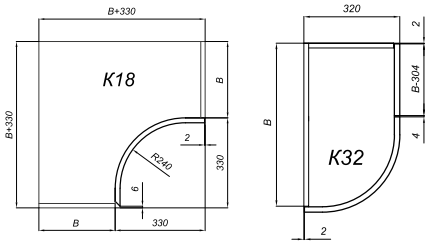

Верхний ярус кухни

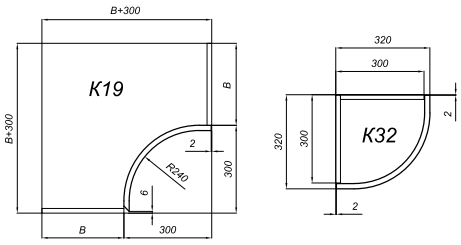

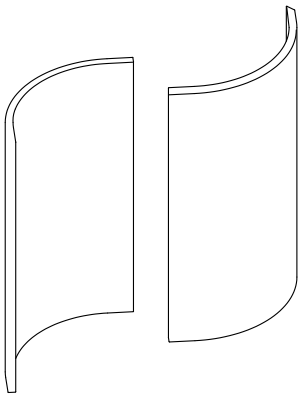

Коллекция Luxe и Zenit
Декоры металлик и супермат

Luxe® by ALVIC PATENTED PRODUCT

Zenit High Resistance Surface



Прямые фасады

- Основа: МДФ высокой плотности
- Толщина фасада: 18 мм
- Покрытие: УФ–лак
- Размер фасада ограничен размером плиты
- Варианты кромок: одноцветные

Складская программа (изготовление 5 рабочих дней)

0122
Базальт металлик

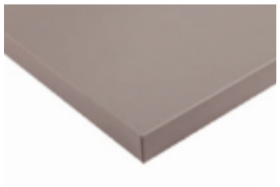

0127
Марфил металлик



0128
Бланко колониал металлик

0200
Белый супермат



0201
Магнолия супермат



0202
Базальт супермат



0203
Антрацит супермат

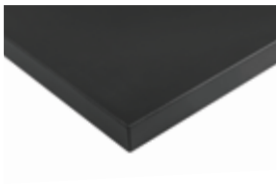

0204
Кашемир супермат

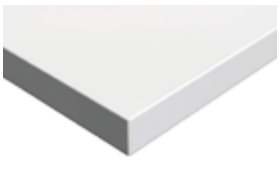

0205
Черный супермат



0219
Индиго супермат

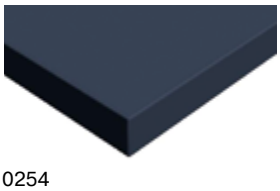

0250
Белый Metaldeco

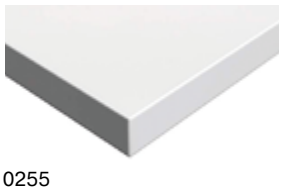

0251
Кашемир Metaldeco

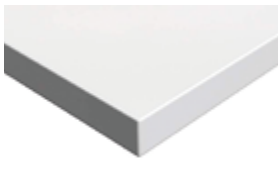

0252
Базальт Metaldeco

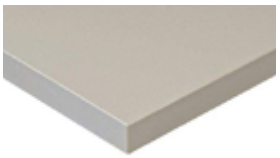

0254
Серое облако Metaldeco

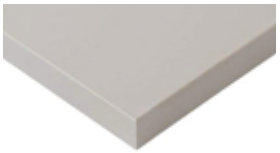

0255
Серое облако Metaldeco

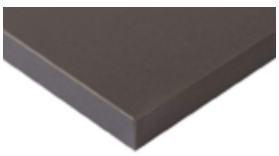

Радиусные фасады (изготавливаются на аутсорсинге)

Нижний ярус кухни

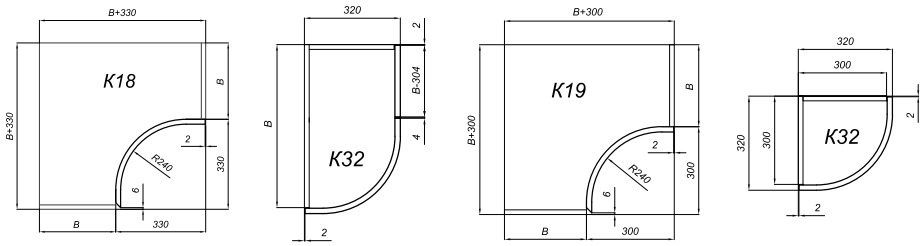

Верхний ярус кухни

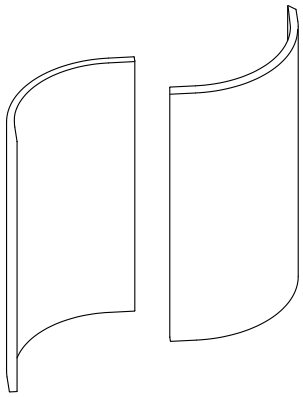

Коллекция Syncron
Структурированные декоры

Syncron
structured pannel LINE



Прямые фасады

- Основа: МДФ высокой плотности
- Толщина фасада: 18 мм
- Покрытие: структурное тиснение
- Размер фасада ограничен размером плиты
- Варианты кромок: одноцветные

Складская программа (изготовление 5 рабочих дней)

3003
Эвора-3



3004
Эвора-4



3020
Айс Крим-1



3021
Айс Крим-2



3022
Айс Крим-3



3023
Айс Крим-4



3060
Муратти 1



3120
Оксид 01



3123
Оксид 04



3204
Спатт венис 05

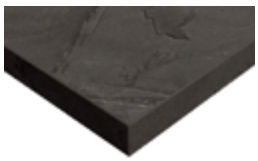

3285
Керамика серебро

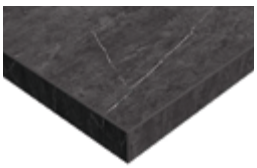

Радиусные фасады (изготавливаются на аутсорсинге)

Нижний ярус кухни

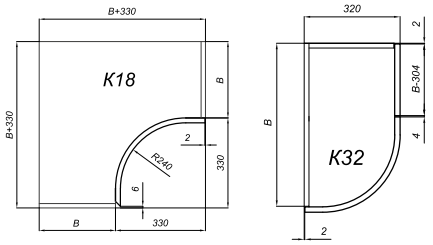

Верхний ярус кухни

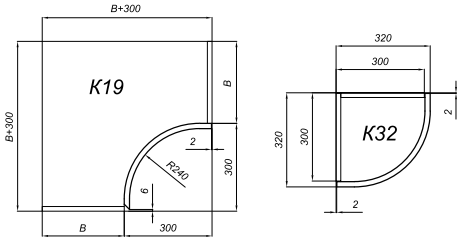

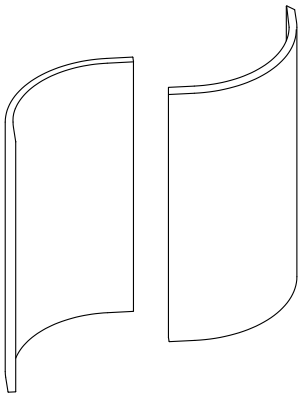

Коллекция AGT
Глянцевые однотонные декоры



Прямые фасады

- Основа: МДФ
- Толщина фасада: 18 мм
- Покрытие: пленка ПВХ
- Размер фасада ограничен размером плиты
- Варианты кромок: одноцветные

Складская программа (изготовление 5 рабочих дней)

6008
Серый делюкс

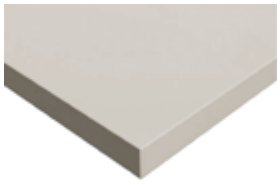

601
Белый

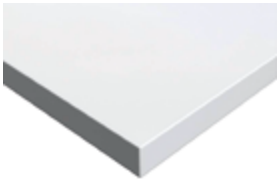

605
Крем



623
Бежевый

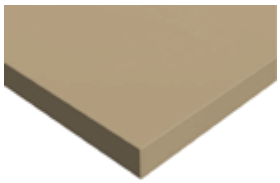

647
Бьянко

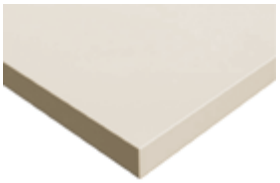

670
Белый туман



878
Новый бежевый

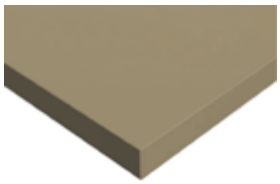

6020
Тренд грей

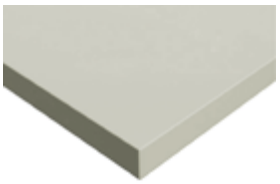

6021
Хром грей

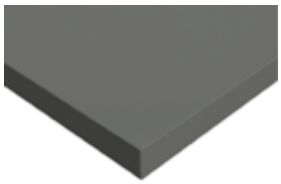

Радиусные фасады (изготавливаются на аутсорсинге)

Нижний ярус кухни

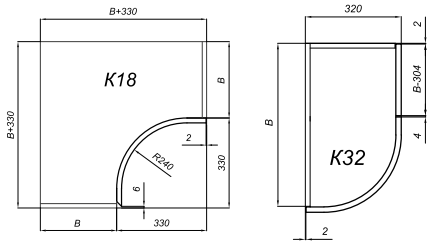

Верхний ярус кухни

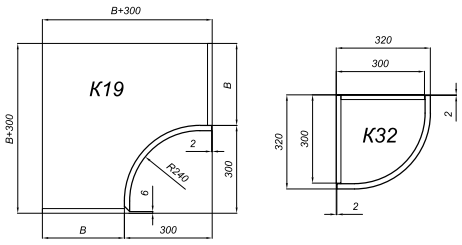

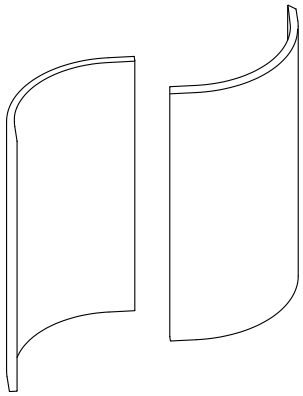

Коллекция AGT
Матовые декоры



Прямые фасады

- Основа: МДФ
- Толщина фасада: 18 мм
- Покрытие: пленка ПВХ
- Размер фасада ограничен размером плиты
- Варианты кромок: одноцветные

Складская программа (изготовление 5 рабочих дней)

3005
Крем металлик

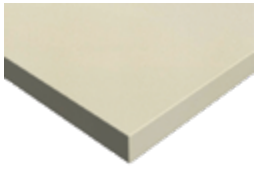

3006
Белый металлик

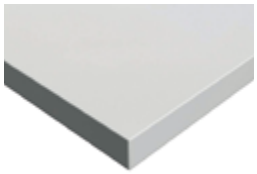

383
Белый кашемир

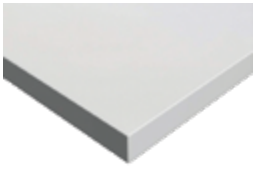

387
Серый кашемир

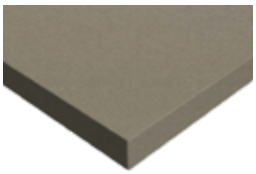

388
Светлое дерево 3D



391
Бежевый камень

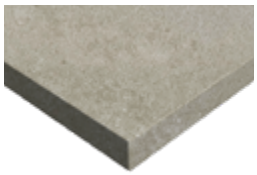

397
Дуб натуральный



723
Чёрный

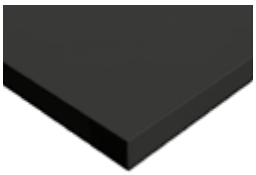

726
Серый шторм

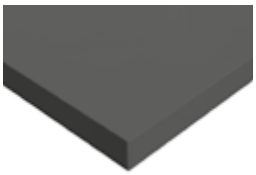

728
Серый камень

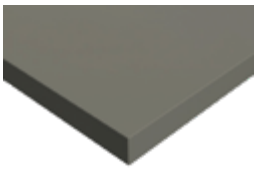

729
Новый океан

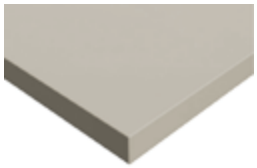

730
Крем



732
Бежевый

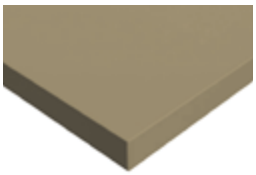

734
Белый



735
Релакс грин

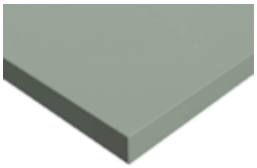

736
Голубой океан

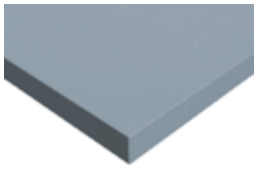

390
Серый камень

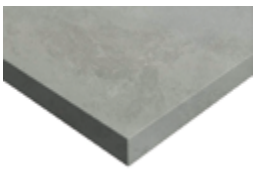

Радиусные фасады (изготавливаются на аутсорсинге)

Нижний угол кухни

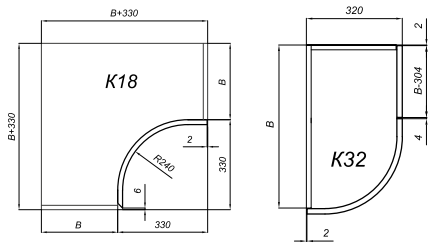

Верхний угол кухни

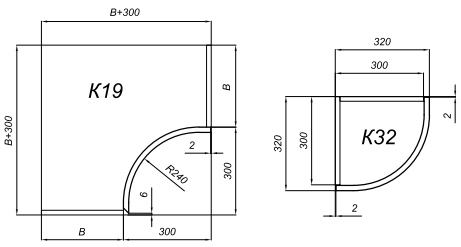

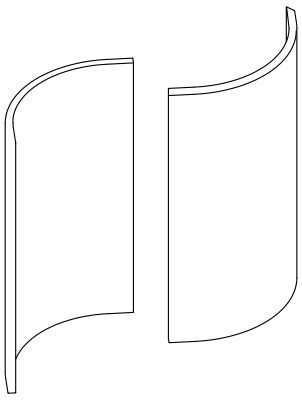

Коллекция AGT Supramat
Суперматовые декоры

AGT supra mat



Прямые фасады

- Основа: МДФ
- Толщина фасада: 18 мм
- Покрытие: пленка ПВХ
- Размер фасада ограничен размером плиты
- Варианты кромок: одноцветные

Складская программа (изготовление 5 рабочих дней)

3010 Черный жемчуг

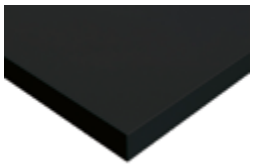

3011 Лондон блюз



3012 Белый снежный



3013 Бежевый бриз

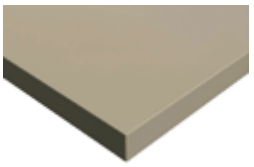

3014 Серый облачный

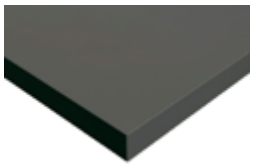

3015 Макарон грин

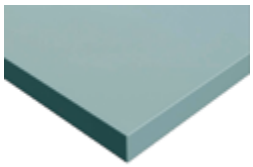

3016 Пинки дэйзи

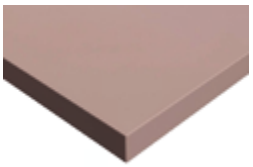

3017 Серый бесконечный

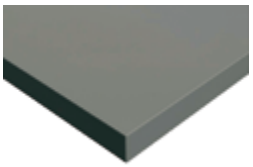

3018 Белый лунный

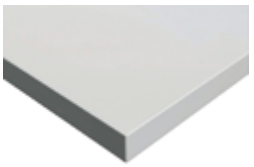

3019 Сахара крем

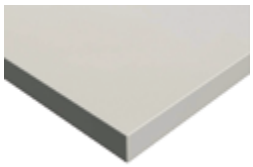

3020 Серый сафари

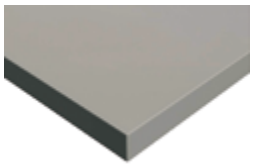

3021 Серый лед

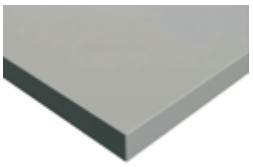

3022 Серый королевский

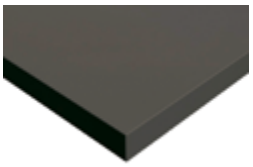

3023 Серый дельфин

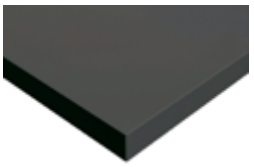

3024 Серая галька

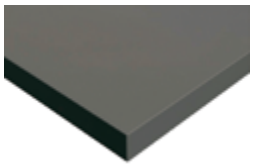

3025 Биттер

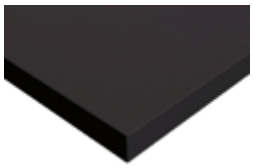

3026 Красный рустик

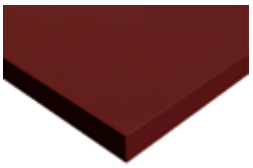

3027 Форест грин

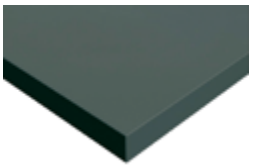

3028 Белый жемчужный

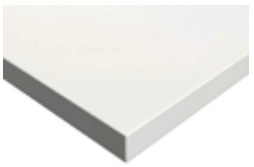

3029 Чарующий океан

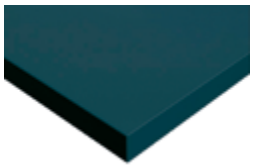

Радиусные фасады (изготавливаются на аутсорсинге)

Нижний ярус кухни

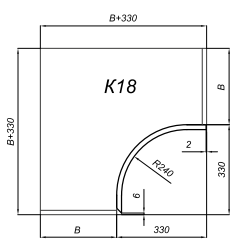

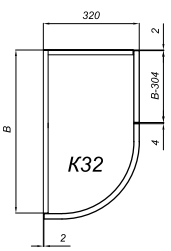

Верхний ярус кухни

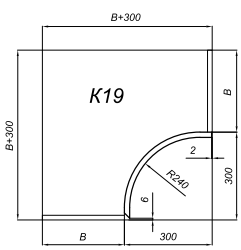

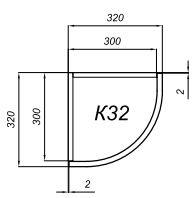

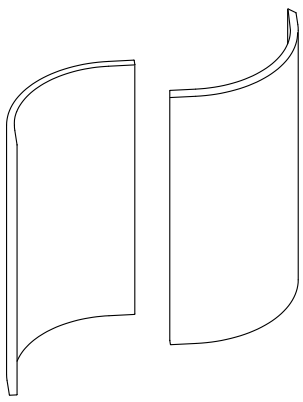

Коллекция AGT 3P
Суперматовые декоры



Прямые фасады

- Основа: МДФ
- Толщина фасада: 18 мм
- Покрытие: пленка PET
- Размер фасада ограничен размером плиты
- Варианты кромок: одноцветные

Складская программа (изготовление 5 рабочих дней)


3047 Найт Блэк
Night Black


3048 Элит Грей
Elite Grey


3049 Дип Блю
Deep Blue

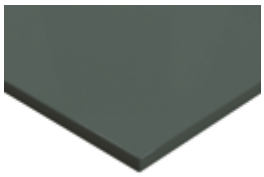
3050 Лиф Грин
Leaf Green


3051 Каретта Грин
Caretta Green

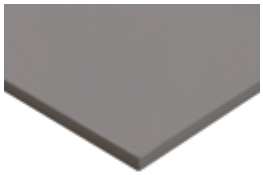
3052 Комфорт Грей
Comfort Grey


3053 Винтаж Бежевый
Slate Beige


3054 Латте Крем
Latte Cream


3055 Белый Полар
Polar White

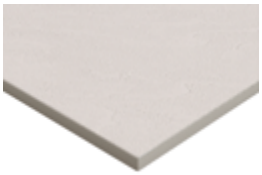
3056 Слэйт Крем
Slate Cream

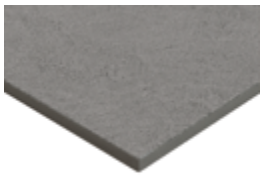
3057 Слэйт Грей
Slate Grey

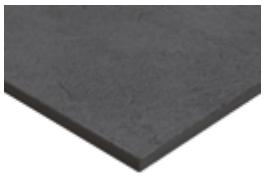
3058 Слэйт Кофе
Slate Coffee

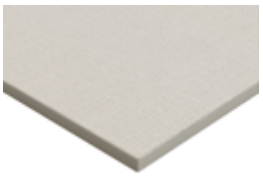
3059 Текстиль Лайт
Textile Light

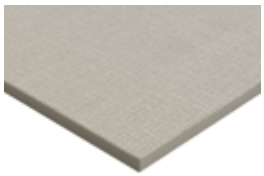
3060 Текстиль Визон
Textile Vison

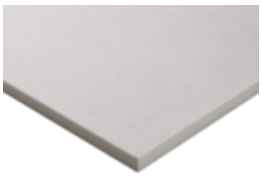
3061 Тимбер Лайт
Timber Light

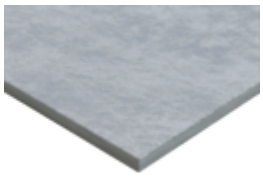
3062 Кроко Блю
Croco Blue

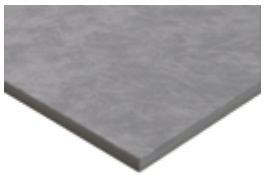
3063 Кроко Грей
Croco Grey


3064 Кроко Крем
Croco Cream

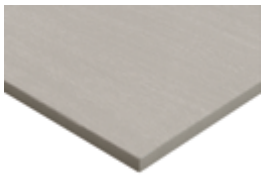
3066 Лимба Лайт Грей
Limba Light Grey

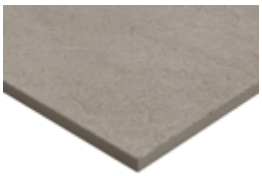
3069 Слэйт Бежевый
Slate Beige

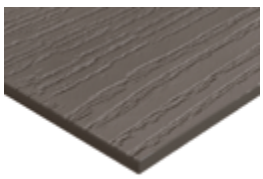
3071 Тимбер Грей
Timber Grey

Радиусные фасады (изготавливаются на аутсорсинге)

Нижний ярус кухни

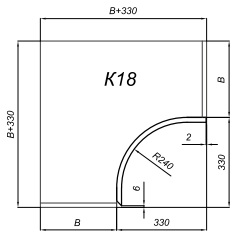

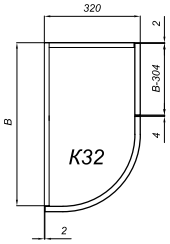

Верхний ярус кухни

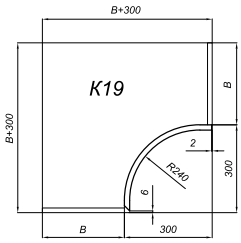

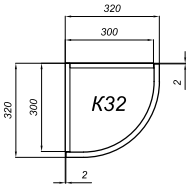

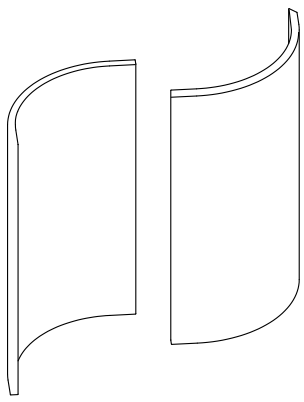

Фасады с интегрированными ручками

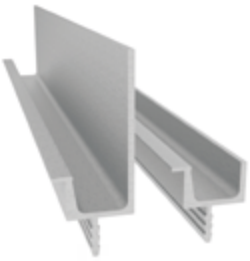

Серебро

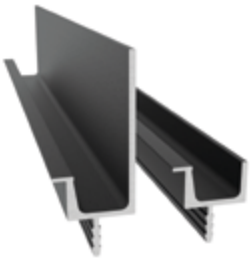

Черный

Врезные профиль ручки устанавливаются в фасады Alvic и AGT
Срок изготовления фасадов с интегрированными ручками - 10 рабочих дней
Варианты врезных профиль ручек: высокая и скрытая

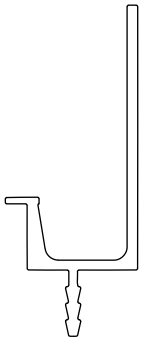

Высокая
профиль-ручка
под пропил

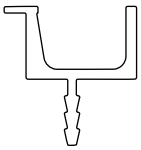

Скрытая
профиль-ручка
под пропил



Дополнительные услуги «ТБМ ЛЮКС»



Паз под ДВП

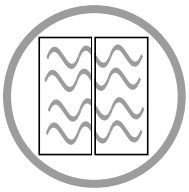

Подбор перехода текстуры (в рамках одной плиты)

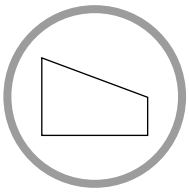

Изготовление фасадов трапецевидной формы

Возможность выбора одноцветной или двуцветной кромки;

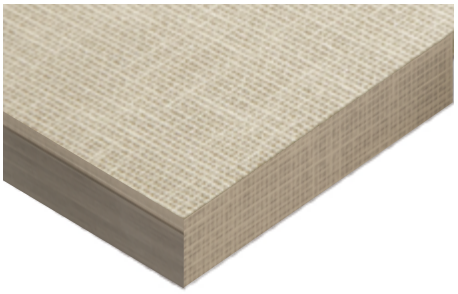

Заказ фасада без кромки

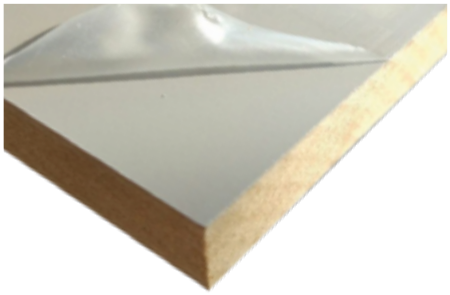

Запил торца под 45° со ступенькой



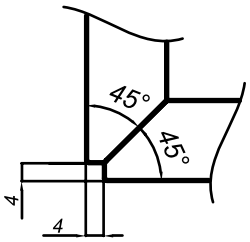

Присадки под петли: ⌀ 26, ⌀ 35 мм



Кухонные корпуса



38 .....Описание
39 .....Преимущества
40 .....Система присадок
41 .....Ассортимент
46 .....Варианты комбинаций корпусов

Описание

Корпуса LOGIKA предназначены для всех категорий Клиентов. Для потребностей в комплектации помещений кухнями в крупных объемах LOGIKA – это разумное и оперативное решение задачи. Модули LOGIKA универсальны и позволяют изготовить кухню любого размера и формы. Разнообразный набор комплектующих даёт возможность получить кухню любой ценовой категории. Каркасные модули LOGIKA могут быть дополнены фасадами и столешницами.

Все корпуса поставляются в качественной упаковке. Каждый элемент упакован отдельно для возможности быстро скомплектовать необходимую Вам комбинацию самого модуля.

Для розничного торгового бизнеса LOGIKA освобождает от необходимости заниматься вопросами производства и дает возможность сосредоточиться на вопросах дизайна.





КОРПУС

Корпуса изготавливаются из белого лдсп Egger толщиной 16 мм. С помощью готовых кухонных корпусов разных форм и размеров Вы можете скомпановать гарнитур нужной конфигурации. Все корпуса укомплектованы крепежной фурнитурой.

КРОМКА

Полипропиленовая кромка 0,7 мм на всех видимых частях.

Использование полипропиленовой кромки толщиной 0,7 мм улучшает внешние данные и повышает износостойкость и влагостойкость элементов корпуса кухни. Полипропиленовая кромка экологичнее других видов кромки.

Преимущества

ЖЕСТКАЯ ЗАДНЯЯ СТЕНКА В ЦВЕТ КОРПУСА

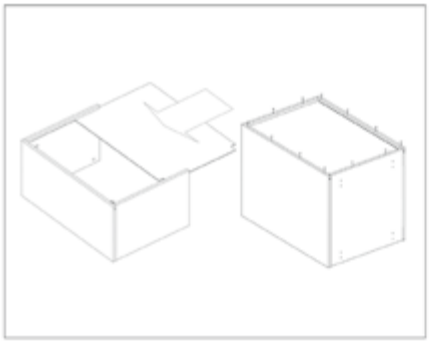



Задняя стенка изготовлена из материала ХДФ, он более жесткий, чем ДВП.

Стенка задвигается в пазы и фиксируется гвоздями – такой вид крепления принудительно создает идеальную геометрию корпуса кухни. На заднем торце корпуса нанесена перфорационная линия для удобства крепления.

ЛЕГКАЯ И ПРОСТАЯ СБОРКА ИНСТРУКЦИЯ В КАЖДОЙ КОРОБКЕ

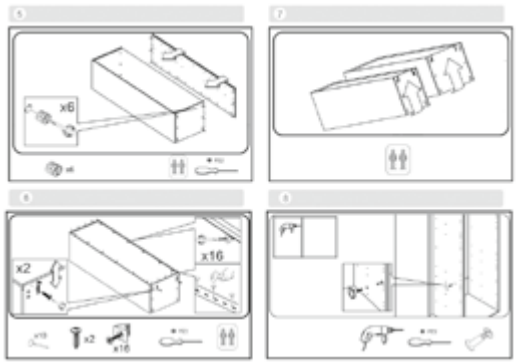

Грамотная и простая инструкция в каждой коробке позволяет осуществить сборку без дополнительных инструментов с одной отверткой.

КОМПЛЕКТАЦИЯ

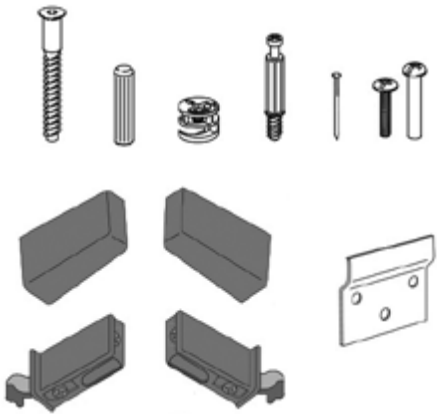

Все корпуса комплектуются фурнитурой необходимой для сборки (стяжки, шканты, навесы, несущие планки и т.д.)

СТЯЖКА НА ЭКСЦЕНТРИКАХ



Сборка корпуса осуществляется на эксцентриковую стяжку, что дает возможность многократно разбирать и собирать корпус. Для сборки не требуется особый инструмент. Эксцентрики не видимы с внешней стороны, что обеспечивает эстетичный внешний вид.

Система присадок

ПЕТЛИ



Универсальные присадки под петли дают возможность использовать фурнитуру разных ценовых категорий:

- Петли классичечкого монтажа Firmax Slide-on
- Петли быстрого монтажа Firmaxсерии Clickline и Click-on
- Петли со встроенным доводчиком Soft-close

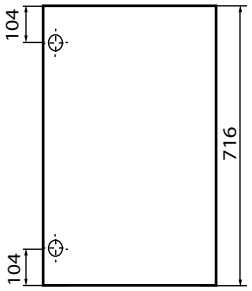

ЯЩИКИ



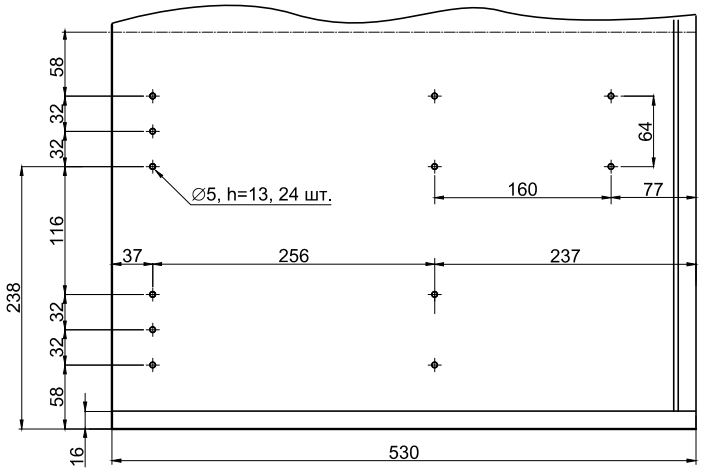

В напольных корпусах универсальные присадки под направляющие для ящиков, что позволяет использовать системы выдвижения разных ценовых категорий:

- Металлические боковины Firmax на роликовых направляющих (можно доукомплектовать дном и задней стенкой)
- Системы выдвижения ящиков Firmax Newline (можно доукомплектовать дном и задней стенкой)
- Выдвижные системы с тонкими боковинами Firmax Slimline

ПОЛКИ

Универсальные присадки под полки позволяют самостоятельно определить количество полок, а также легко установить их без дополнительного сверления. В полках имеются пазы под полкодержатели.

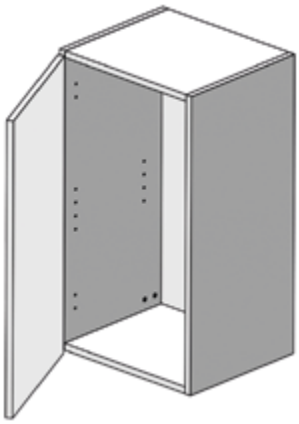

ОПОРЫ

В корпусах нижнего яруса подготовлены посадочные отверстия под опоры (опоры в комплект не входят)

- FRM0621 - опора высотой 100 мм
- FRM0622 - опора высотой 150 мм

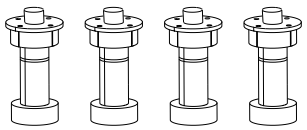

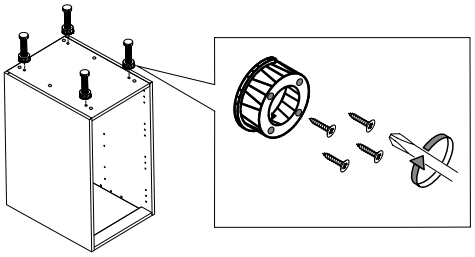

НАВЕСЫ

В корпусах верхнего яруса подготовлены посадочные отверстия под навесы (навесы входят в комплект)

- Нагрузочная способность каждой навески 55 кг
- Возможность регулировки
- Установка без инструментов



Ассортимент

Корпус напольный под бутылочницу

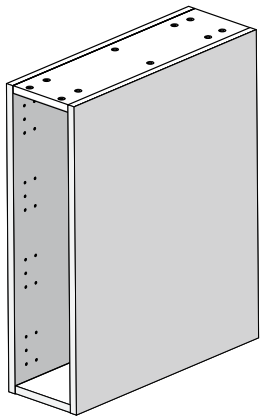

Артикул	Высота	Ширина	Глубина
KLGN155372P	720	150	530

Фурнитура в комплекте (+ 1 полка)



Корпус напольный

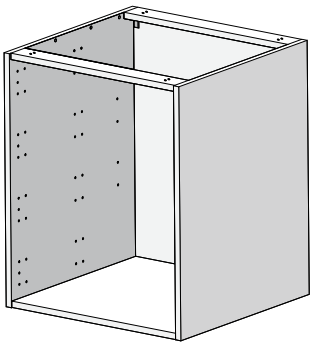

Артикул	Высота	Ширина	Глубина
KLGN305372P	720	300	530
KLGN405372P	720	400	530
KLGN455372P	720	450	530
KLGN605372P	720	600	530
KLGN805372P	720	800	530

Фурнитура в комплекте (+ 1 полка)



Корпус напольный под мойку

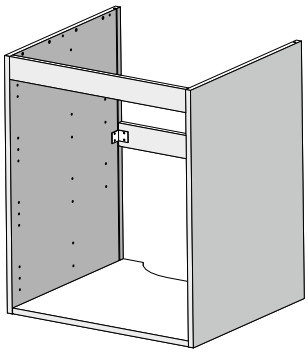

Артикул	Высота	Ширина	Глубина
KLGN605372.1P	720	600	530
KLGN805372.1P	720	800	530

Фурнитура в комплекте (+ 1 полка)



Корпус напольный под духовку

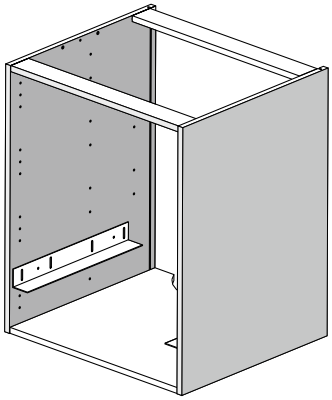

Артикул	Высота	Ширина	Глубина
KLGN605372.2	720	600	530

Фурнитура в комплекте

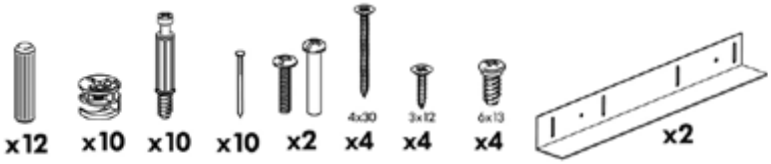

Корпус напольный угловой прямой

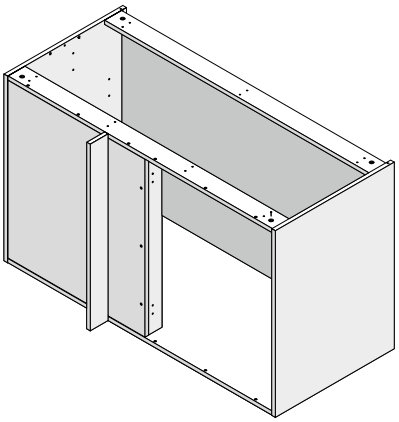

Артикул	Высота	Ширина	Глубина
KLGN1015372P	720	1010	530

Фурнитура в комплекте (+ 1 полка)

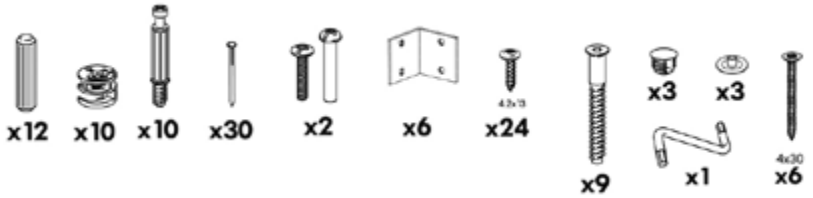

Корпус напольный колонна

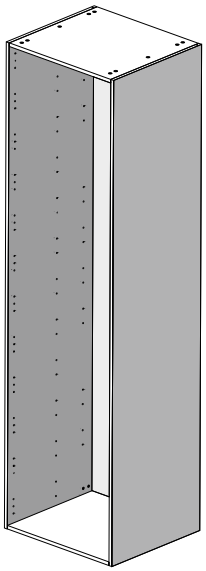

Артикул	Высота	Ширина	Глубина
KLGN6056204P	2040	600	560

Фурнитура в комплекте (+ 4 полки)

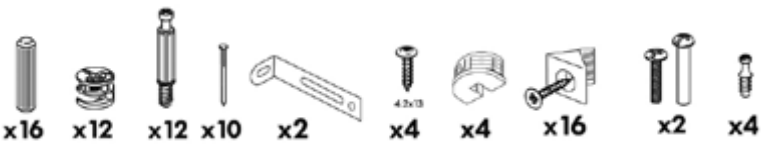

Корпус навесной

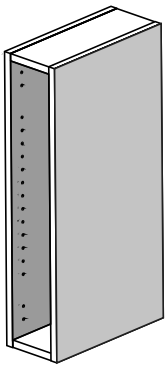

Артикул	Высота	Ширина	Глубина
KLGV153472P	720	150	337
KLGV303472P	720	300	337
KLGV403472P	720	400	337
KLGV453472P	720	450	337
KLGV603472P	720	600	337
KLGV803472P	720	800	337

Фурнитура в комплекте
(+ 1 полка)

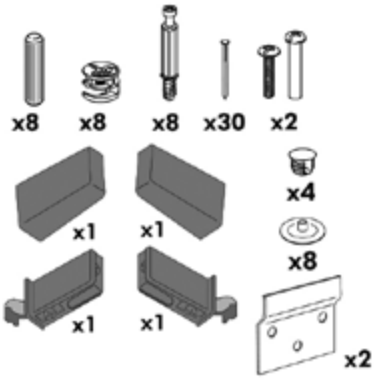

Корпус навесной высокий

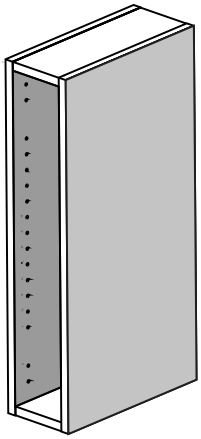

Артикул	Высота	Ширина	Глубина
KLGV153496P	960	150	337
KLGV303496P	960	300	337
KLGV403496P	960	400	337
KLGV453496P	960	450	337
KLGV603496P	960	600	337
KLGV803496P	960	800	337

Фурнитура в комплекте
(+ 2 полки)

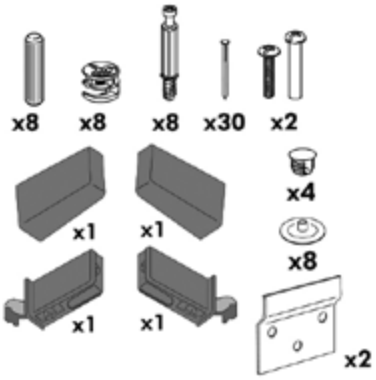

Корпус навесной низкий

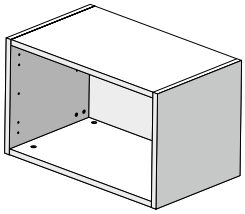

Артикул	Высота	Ширина	Глубина
KLGV603436	360	600	337
KLGV803436	360	800	337

Фурнитура в комплекте

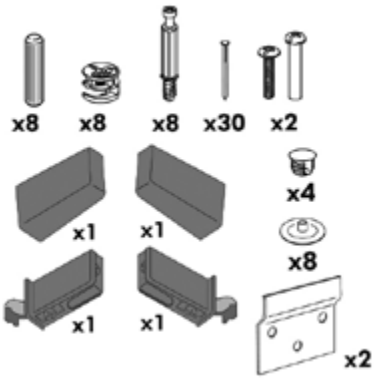

Корпус навесной под вытяжку

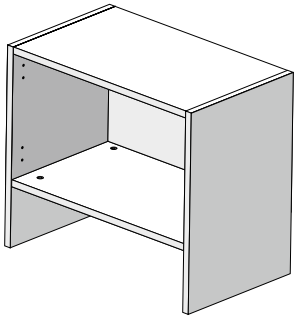

Артикул	Высота	Ширина	Глубина
KLGV603450	500	600	337

Фурнитура в комплекте

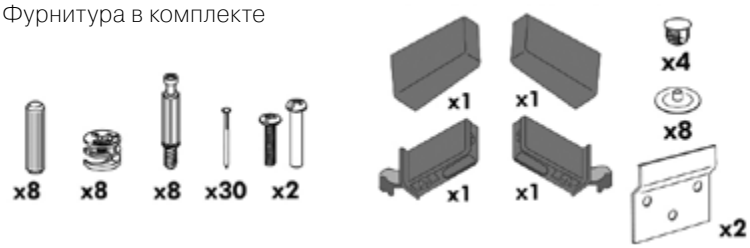

Корпус надстройка глубокий

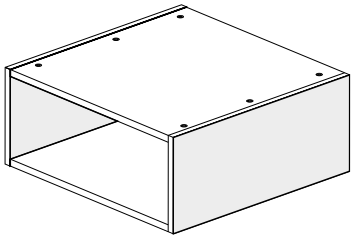

Артикул	Высота	Ширина	Глубина
KLGV605624	240	600	560

Фурнитура в комплекте



Корпус навесной угловой

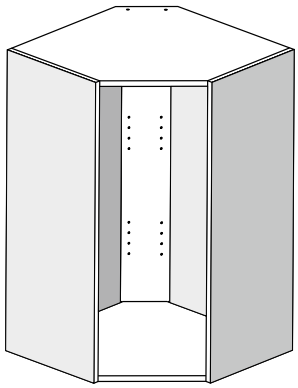

Артикул	Высота	Ширина	Глубина	Полок в комплекте
KLGV616172P	720	610	610	1
KLGV616196P	960	610	610	2

Фурнитура в комплекте

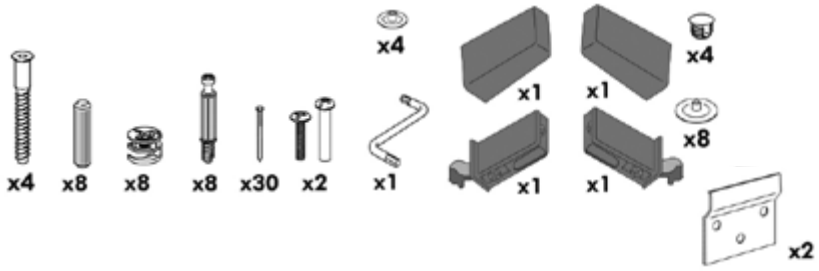

Комплект ЛДСП для ящика FIRMAX NEWLINE

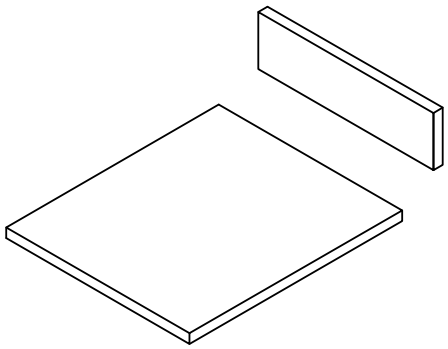

Артикул	Ширина корпуса	Высота задней стенки
KLGY504084	400	84
KLGY504584	450	84
KLGY506084	600	84
KLGY508084	800	84
KLGY504019	400	190
KLGY504519	450	190
KLGY506019	600	190
KLGY508019	800	190

Комплект ЛДСП для ящика FIRMAX SLIMLINE

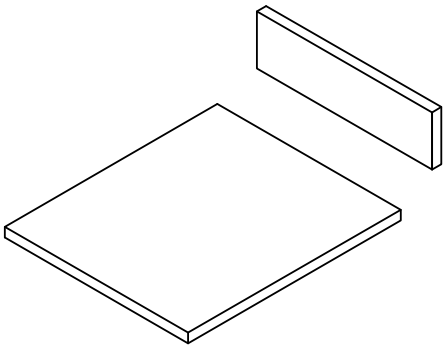

Артикул	Ширина корпуса	Высота задней стенки
KLGY504089S	400	89
KLGY504589S	450	89
KLGY506089S	600	89
KLGY508089S	800	89
KLGY5040185S	400	185
KLGY5045185S	450	185
KLGY5060185S	600	185
KLGY5080185S	800	185

Комплект ЛДСП для ящика FRM0366, под духовку

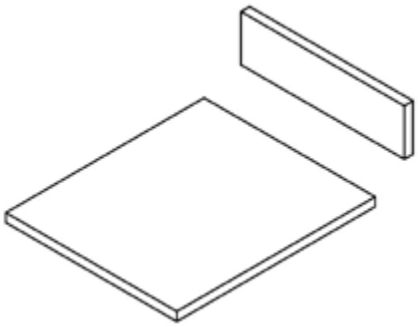

Артикул	Ширина корпуса	Высота задней стенки
KLGY506054D	600	54

Комплект ЛДСП для боковин на роликовых направляющих FRM0376 и FRM0396

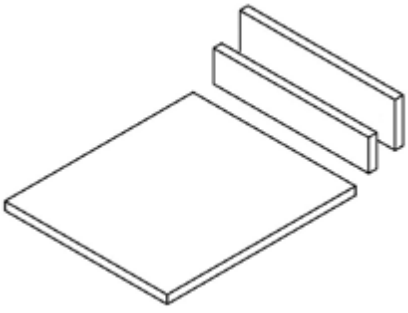

Артикул	Ширина корпуса	Высота задней стенки
KLGY5040M	400	86/150
KLGY5045M	450	86/150
KLGY5060M	600	86/150

Варианты комбинаций корпусов

КОРПУС НАПОЛЬНЫЙ

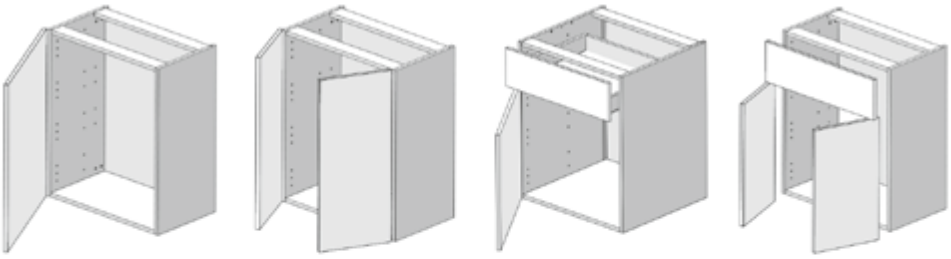

Корпус напольный с одной распашной дверью	Корпус напольный с двумя распашными дверьми	Корпус напольный с одной распашной дверью и одним ящиком	Корпус напольный с двумя распашными дверьми и одним ящиком
Высота корпуса (фасада): 720(716) мм	Высота корпуса (фасада): 720(716x2) мм	Высота корпуса (фасада): 720(176, 536) мм	Высота корпуса (фасада): 720(176, 536x2) мм
Ширина корпуса (фасада): 150(146) / 300(296) / 400(396) / 450(446) / 600(596) мм	Ширина корпуса (фасада): 600(296x2) / 800(396x2) мм	Ширина корпуса (фасада): 400(396x2) / 450(446x2) / 600(596x2) мм	Ширина корпуса (фасада): 600(596, 296x2) / 800(796, 396x2) мм

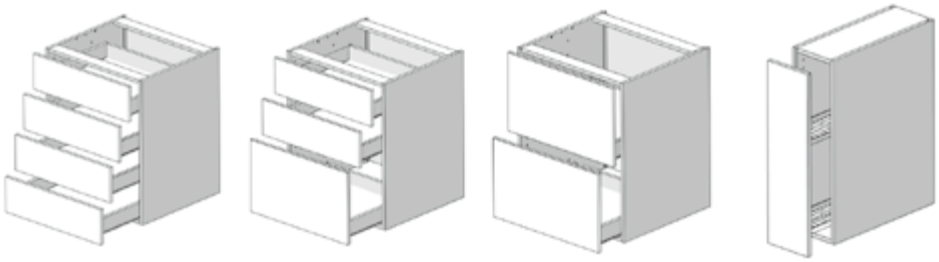

Корпус напольный с четырмя ящиками	Корпус напольный с тремя ящиками	Корпус напольный с двумя ящиками	Корпус напольный с выдвижной корзиной
Высота корпуса (фасада): 720(176x4) мм	Высота корпуса (фасада): 720(176x2, 356) мм	Высота корпуса (фасада): 720(356x2) мм	Высота корпуса (фасада): 720(716) мм
Ширина корпуса (фасада): 400(396x4) / 450(446x4) / 600(596x4) мм	Ширина корпуса (фасада): 400(396x3) / 450(446x3) / 600(596x3) / 800(796x3) мм	Ширина корпуса (фасада): 400(396x2) / 450(446x2) / 600(596x2) / 800(796x2) мм	Ширина корпуса (фасада): 150(146) / 300(296)мм

КОРПУС НАПОЛЬНЫЙ ПОД МОЙКУ

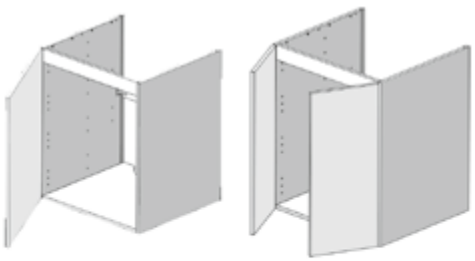

Корпус напольный с одной распашной дверью	Корпус напольный с двумя распашными дверьми
Высота корпуса (фасада): 720(716) мм	Высота корпуса (фасада): 720(716x2) мм
Ширина корпуса (фасада): 600(596) мм	Ширина корпуса (фасада): 600(296x2) / 800(396x2)

Шкафы можно доукомплектовать полками, а ящики Firmax Newline дном и задней стенкой.

КОРПУС НАПОЛЬНЫЙ ПОД ТЕХНИКУ

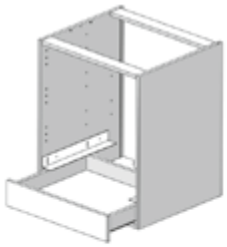

Корпус напольный под встраиваемую технику с выдвижным ящиком
Высота корпуса (фасада): 720(116) мм
Ширина корпуса (фасада): 600(596)

КОРПУС НАПОЛЬНЫЙ УГЛОВОЙ

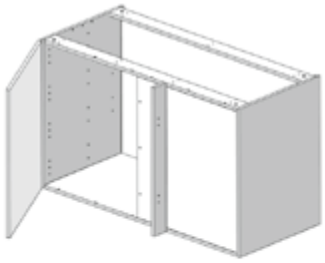

Корпус углового шкафа напольного с одной распашной дверью универсальный L / R
Высота корпуса (фасада): 720(716) мм
Ширина корпуса (фасада): 1010(396)

КОРПУС НАВЕСНОЙ, ВЫСОТА 960 ММ

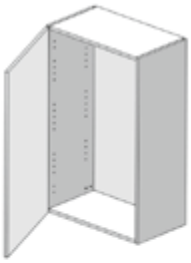

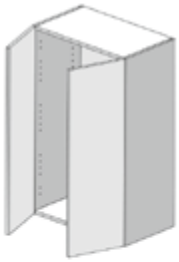

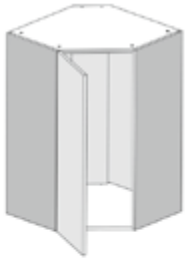

Корпус навесной с одной распашной дверью	Корпус навесной с двумя распашными дверьми	Корпус угловой навесного с одной распашной дверью
Высота корпуса (фасада): 960(956) мм	Высота корпуса (фасада): 960(956x2) мм	Высота корпуса (фасада): 960(956) мм
Ширина корпуса (фасада): 150(146) / 300(296) / 400(396) / 450(446) / 600(596) мм	Ширина корпуса (фасада): 600(296x2) / 800(396x2) мм	Ширина корпуса (фасада): 610(363) мм

КОРПУС НАВЕСНОЙ, ВЫСОТА 720 ММ

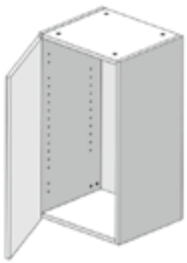

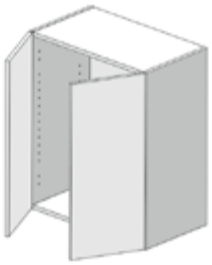

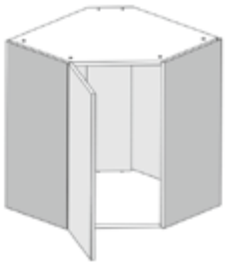

Корпус навесной с одной распашной дверью	Корпус навесной с двумя распашными дверьми	Корпус угловой с одной распашной дверью
Высота корпуса (фасада): 720(716) мм	Высота корпуса (фасада): 720(716x2) мм	Высота корпуса (фасада): 720(716) мм
Ширина корпуса (фасада): 150(146) / 300(296) / 400(396) / 450(446) / 600(596) мм	Ширина корпуса (фасада): 600(296x2) / 800(396x2) мм	Ширина корпуса (фасада): 610(363) мм

Шкафы можно доукомплектовать полками.

КОРПУС НАВЕСНОЙ, ВЫСОТА 360 ММ

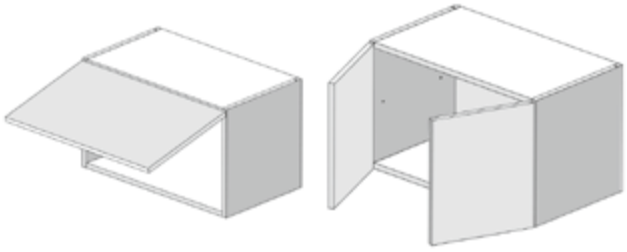

Корпус навесной с одной подъемной дверью	Корпус навесной с двумя распашными дверьми
Высота корпуса (фасада): 360(356) мм	Высота корпуса (фасада): 360(356x2) мм
Ширина корпуса (фасада): 600(596) мм	Ширина корпуса (фасада): 600(296x2) мм

КОРПУСА НАДСТРОЙКА И ПОД ВЫТЯЖКУ

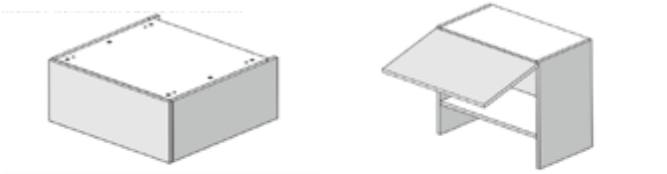

Корпус надстройки над напольными высокими шкафами	Корпус под вытяжку с одной подъемной дверью
Высота корпуса (фасада): 240(236) мм	Высота корпуса (фасада): 500(496) мм
Ширина корпуса (фасада): 600(596) мм	Ширина корпуса (фасада): 600(596) мм

ШКАФЫ НАПОЛЬНЫЕ ВЫСОКИЕ



Корпус напольный с одной распашной дверью

Высота корпуса (фасада): 2040(2036)мм
Ширина корпуса (фасада): 600(596)мм

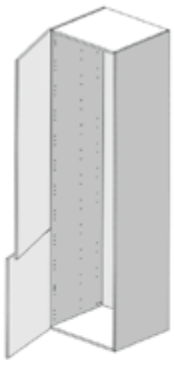

Корпус напольный с двумя распашными дверьми

Высота корпуса (фасада): 2040(716,1316)мм
Ширина корпуса (фасада): 600(596x2)мм

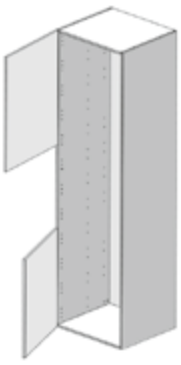

Корпус напольный под технику с двумя распашными дверьми

Высота корпуса (фасада): 2040(716x2)мм
Ширина корпуса (фасада): 600(596x2)мм

АССОРТИМЕНТ

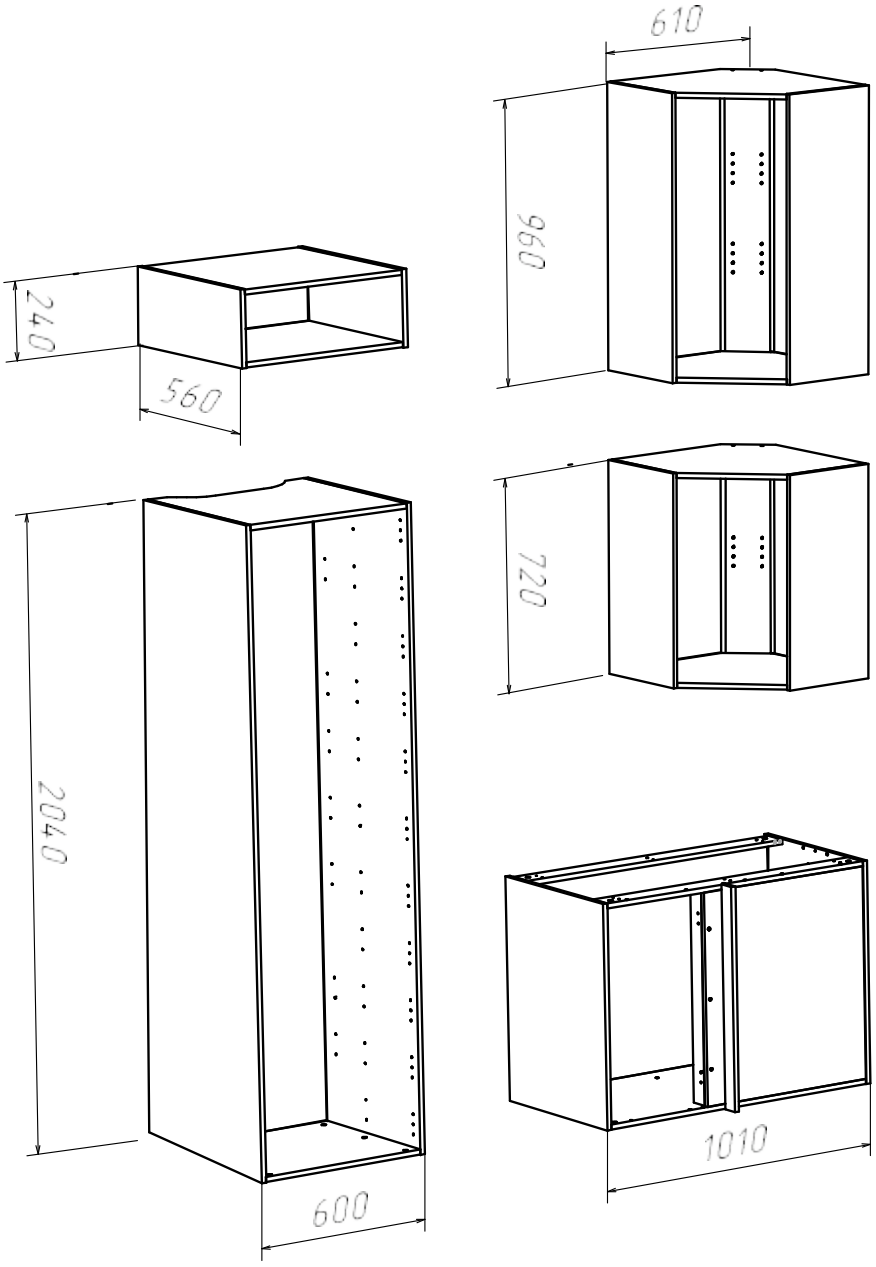

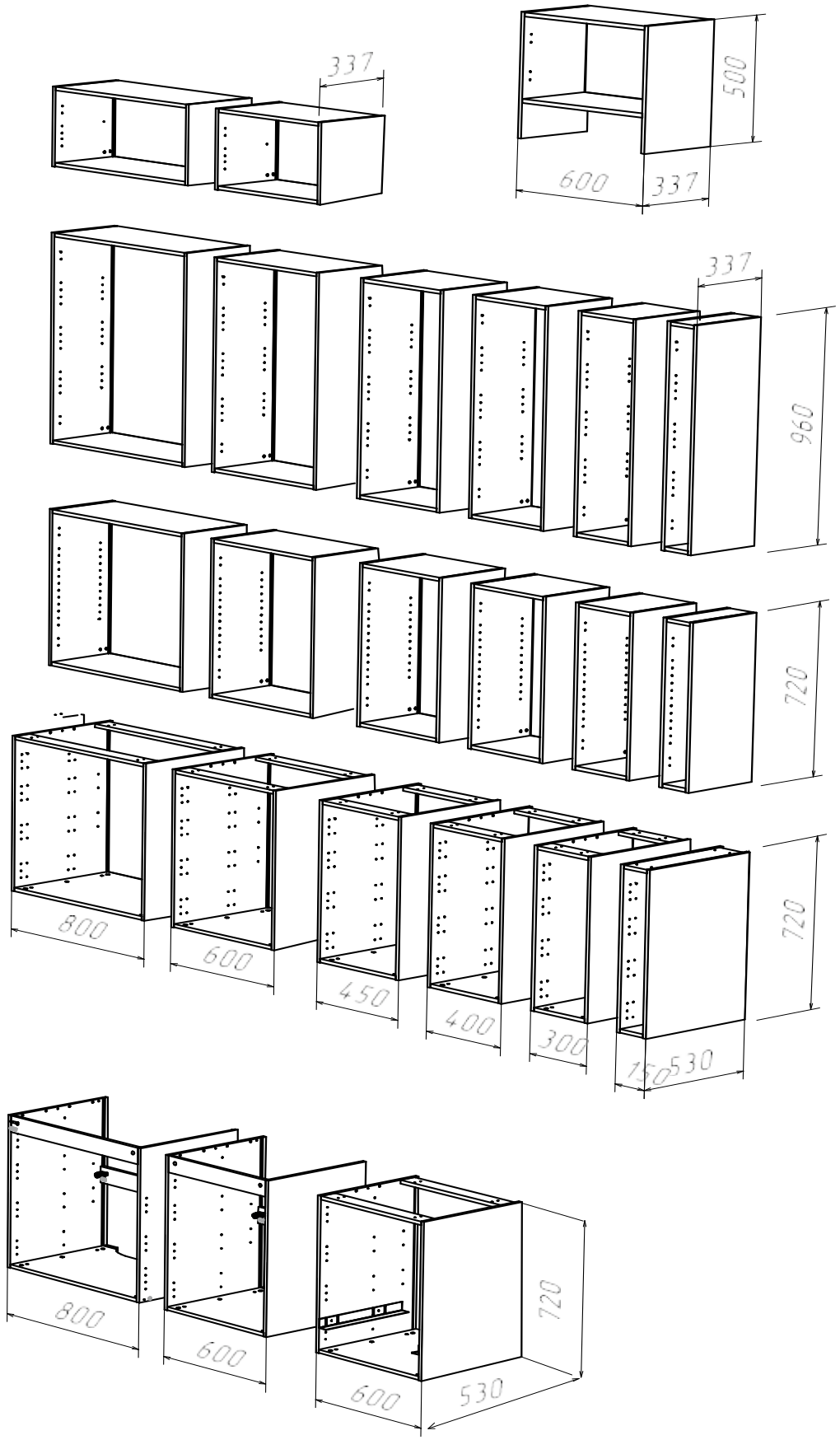
337
500
600
337
337
960
720
720
800
600
450
400
300
150
530
800
600
600
530
720

Стяжки и крепежная фурнитура



54 .....Метизы
54 ..... Шурупы
54 ..... Евровинты
55 ..... Винты
55 ..... Дюбель-стяжка скрытого монтажа
56 .....Стяжки и крепления
56 ..... Конфирмат
56 ..... Ключи шестигранные, стальные
56 ..... Эксцентриковые стяжки и дюбели Permo
58 ..... Эксцентриковая стяжка «Strong» Permo
59 ..... Эксцентриковые стяжки и дюбели Firmax
61 ..... Стяжка-полкодержатель
63 ..... Стяжка межсекционная
63 ..... Стяжка винтовая «бочонок»
64 ..... Конические стяжки PERMO
67 ..... Муфты
68 ..... Стяжки трапециевидные
68 ..... Уголки монтажные
69 ..... Крепление для задних стенок
69 ..... Демпферы
69 ..... Шканты
69 ..... Стяжки для столешниц
70 .....Крепления и соединители
70 ..... Крепление для фальш-панелей
70 ..... Винт-стяжка для фасадов и плит

Метизы

Шурупы



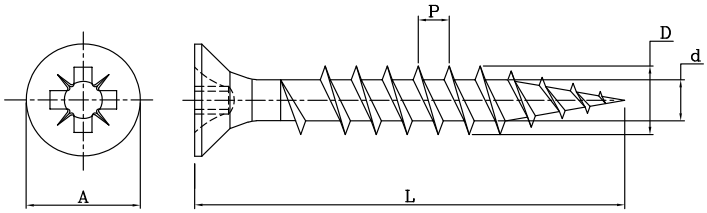

сталь оцинкованная

Артикул	D	L	A	d	P	Норма уп.
FRM1030.12/0	3	12	5,8	1,8	1,35	48 000
FRM1030.12/5	3	12	5,8	1,8	1,35	1 000
FRM1035.12/0	3,5	12	6,7	2	1,6	38 000
FRM1035.12/5	3,5	12	6,7	2	1,6	1 000
FRM1035.15/0	3,5	15	6,7	2	1,6	32 000
FRM1035.15/5	3,5	15	6,7	2	1,6	1 000
FRM1000/4	3,5	15	6,8	2	1,65	1 000
FRM1035.16/0	3,5	16	6,7	2	1,6	30 000
FRM1035.16/5	3,5	16	6,7	2	1,6	1 000
FRM1001/4	3,5	16	6,8	2	1,65	500
FRM1035.20/0	3,5	16	6,7	2	1,6	25 000
FRM1035.20/5	3,5	16	6,7	2	1,6	1 000
FRM1035.20/4	3,5	20	6,8	2	1,65	1 000
FRM1035.25/0	3,5	25	6,7	2	1,6	23 000
FRM1035.25/5	3,5	25	6,7	2	1,6	1 000
FRM1035.30/0	3,5	30	6,7	2	1,6	19 000
FRM1035.30/5	3,5	30	6,7	2	1,6	500
FRM1035.30/4	3,5	30	6,8	2	1,65	1 000
FRM1040.15/0	4	15	7,8	2,4	1,8	24 000
FRM1040.15/5	4	15	7,8	2,4	1,8	1 000
FRM10021/4	4	15	7,8	2,4	1,8	20 000

Артикул	D	L	A	d	P	Норма уп.
FRM1040.16/0	4	16	7,8	2,4	1,8	23 000
FRM1040.16/5	4	16	7,8	2,4	1,8	1 000
FRM1002/4	4	16	7,8	2,4	1,8	1 000
FRM1040.20/0	4	20	7,8	2,4	1,8	10 000
FRM1040.20/5	4	20	7,8	2,4	1,8	500
FRM1003/4	4	20	7,8	2,4	1,8	1 000
FRM1040.25/0	4	25	7,8	2,4	1,8	16 000
FRM1040.25/5	4	25	7,8	2,4	1,8	500
FRM1040.25/4	4	25	7,8	2,4	1,8	1 000
FRM1040.30/0	4	30	7,8	2,4	1,8	14 000
FRM1040.30/5	4	30	7,8	2,4	1,8	500
FRM1040.35/0	4	35	7,8	2,4	1,8	10 000
FRM1040.35/5	4	35	7,8	2,4	1,8	500
FRM1005/4	4	35	7,8	2,4	1,8	500
FRM1040.40/0	4	40	7,8	2,4	1,8	9 000
FRM1040.40/5	4	40	7,8	2,4	1,8	500
FRM1040.40/4	4	40	7,8	2,4	1,8	500
FRM1040.45/0	4	45	7,8	2,4	1,8	8 000
FRM1040.45/5	4	45	7,8	2,4	1,8	500
FRM1040.45/4	4	45	7,8	2,4	1,8	500

Евровинты



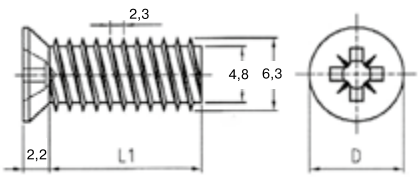

сталь оцинкованная

Артикул	Размер	D	L1	Упаковка
PRM0230	6,3 x 11	7	11	10000 шт.
PRM0231	6,3 x 13	7	13	5000 шт.
FRM0801.67/3	6,3 x 13	8	13	2000 шт.
FRM0800.67/3	6,3 x 10,5	8	10,5	2000 шт.

Винты

Винт с метрической резьбой



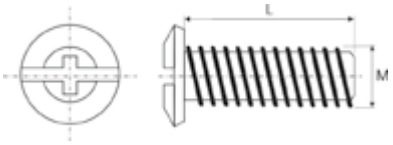

Артикул	L, мм	Резьба	Упаковка
FRM0769	20	M4	5 000 шт.
FRM0770	25	M4	5 000 шт.

Винт с метрической резьбой с плоской шляпкой под шестигранник



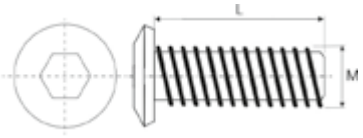

Артикул	L, мм	Резьба	Упаковка
FRM0780	30	M6	2 000 шт.
FRM0781	35	M6	2 000 шт.
FRM0772	80	M6	1 000 шт.

Винт универсальный для ручек с головкой под крест, сталь оцинкованная



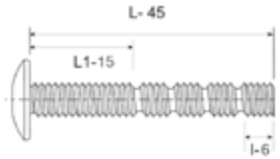

Артикул	M, мм	L, мм	Упаковка
FRM0830.12/2	M4	15-45	1000 шт.

насечки через каждые 6 мм (от 15 до 45 мм)

Дюбель-стяжка скрытого монтажа



Артикул	Упаковка
FRM0722	5 000 шт.

Особенности:
- абсолютно не видим
- не требует специальных инструментов
- простой монтаж
- сборно-разборная конструкция
- выдерживает нагрузку на разрыв до 12 кг. на 4 дюбеля

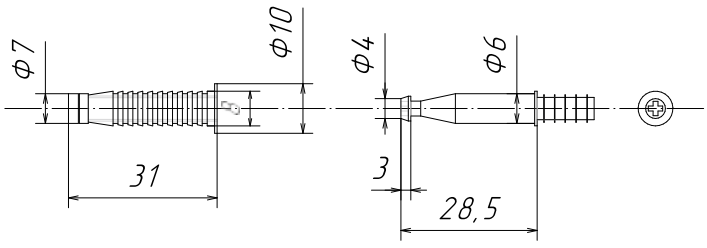

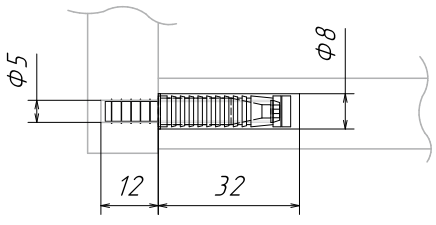

Монтаж

1. Ввинчиваем дюбели в боковину, пластиковые элементы вставляем в отверстие полки

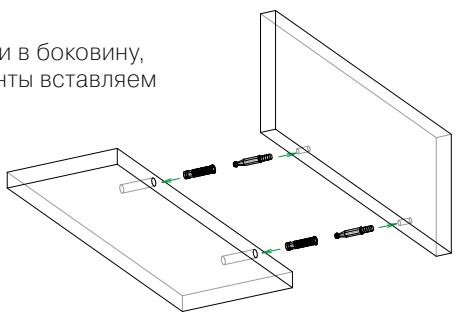

2. Соединяем детали между собой

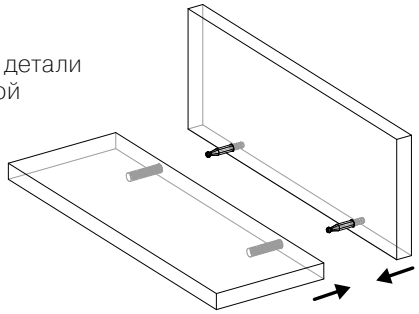

Стяжки и крепления

Конфирмат

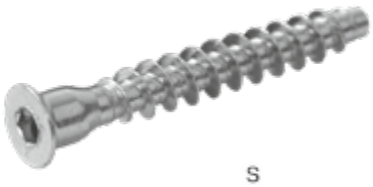

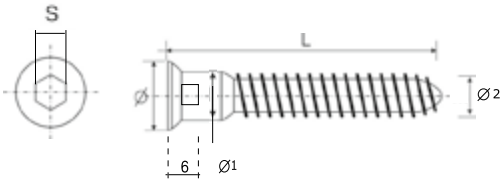

сталь оцинкованная

Артикул		Ø2 мм	L, мм	S, мм	Ø мм	Ø1 мм	Упаковка
FRM0001.12/2		7	50	4	10	7	2000 шт.
FRM0002.12/2		7	50	4	10	7	2000 шт.
FRM0003.12/2		7	70	4	10	7	1500 шт.
FRM0004.12/2		6,3	50	4	10	6	2500 шт.
FRM0005.12/2		5	50	3	7,5	5	3000 шт.

Ключи шестигранные, стальные

Ключ Z - образный FIRMAX



Артикул	S, мм	Упаковка, шт.
FRM0006.12/2	4	5000

Ключ Г - образный PERMO

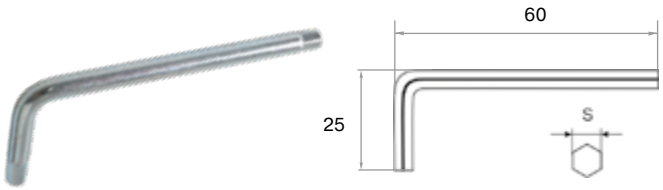

Артикул	S, мм	Упаковка
PRM0184	4	2000 шт.

Эксцентриковые стяжки и дюбели Permo

PERMO

Эксцентрик «Минификс 15», цинковый сплав, для плит толщиной 12 мм



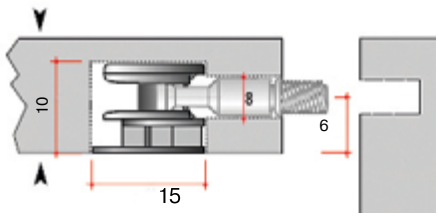

Артикул	Цвет	Упаковка
PRM0048	цинк	2000 шт.

Эксцентрик «Минификс 15», цинковый сплав, для плит толщиной 16 мм



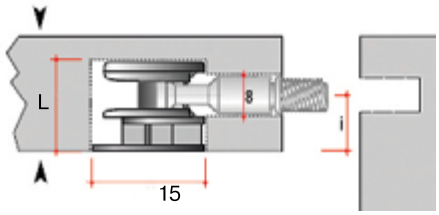

Артикул	Цвет	L мм	i мм	Упаковка
PRM0040	цинк	12	7,75	2000 шт.

Эксцентрик Fiber, нейлон, для плит толщиной 16 мм



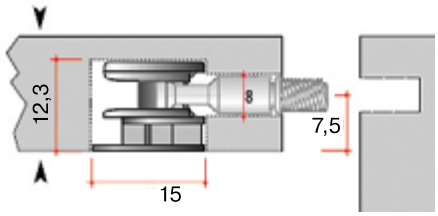

Артикул	Цвет	Упаковка
PRM0030	серый	5000 шт.
PRM0030.07	белый	5000 шт.

Эксцентрик «Минификс 15», цинковый сплав, для плит толщиной 18 мм



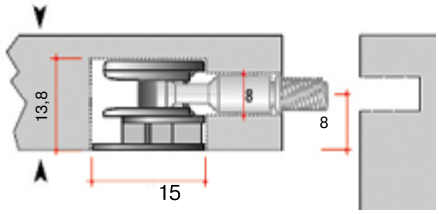

Артикул	Цвет	Упаковка
PRM0051	цинк	2000 шт.

Дюбель быстрого монтажа, сталь+пластик, цинк. покр



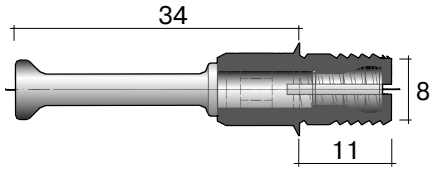

Артикул	Упаковка
PRM0055	2000 шт.

Дюбель ввинчиваемый (крест), сталь оцинкованная



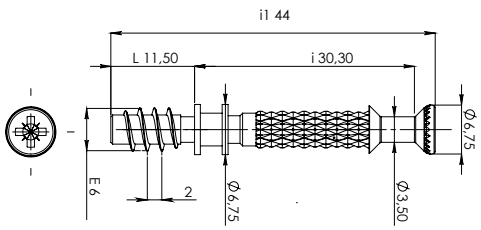

Артикул	∅ мм	L мм	i мм	E мм	Упаковка
PRM0042	6,75	11,50	30,30	6	2000 шт.

Дюбель ввинчиваемый (крест), сталь оцинкованная + пластик



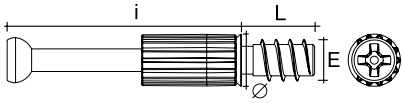

Артикул	∅ мм	L мм	i мм	E мм	Упаковка
PRM0044	7,5	11	34	6	2000 шт.

Дюбель (крест) под муфту М6, сталь оцинкованная + пластик



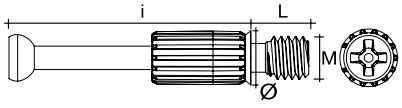

Артикул	∅ мм	L мм	i мм	Резьба	Упаковка
PRM0045	7,5	8	34	M6	2000 шт.

Дюбель ввинчиваемый (крест), сталь оцинкованная



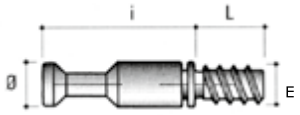

Артикул	∅ мм	L мм	i мм	E мм	Упаковка
PRM0060	7	11	34	6	2000 шт.

Дюбель ввинчиваемый (крест), сталь оцинкованная



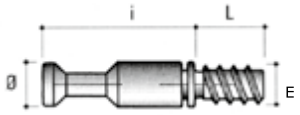

Артикул	∅ мм	L мм	i мм	E мм	Упаковка
PRM0066	7	11	24	6	2500 шт.

Дюбель (крест) под муфту M6, сталь оцинкованная



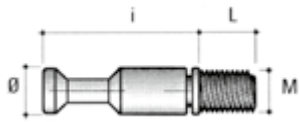

Артикул	∅ мм	L мм	i мм	Резьба	Упаковка
PRM0061	7	8	34	M6	2000 шт.

Дюбель угловой двухсторонний, сталь оцинкованная

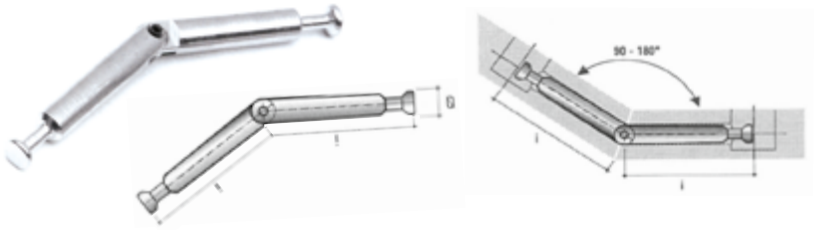

Артикул	∅ мм	i мм	Упаковка
PRM0063	7	44	1000 шт.

Дюбель двухсторонний со стопорным кольцом, сталь оцинкованная

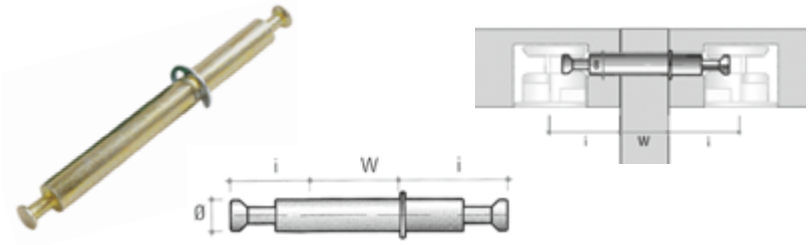

Артикул	∅ мм	W мм	i мм	Упаковка
PRM0062	7	16	34	500 шт.

Эксцентриковая стяжка «Strong» Permo

PERMO

Эксцентрик «Strong»



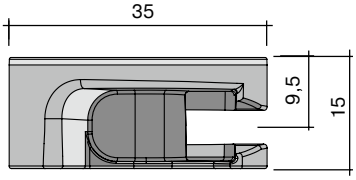

Артикул	Цвет	Упаковка
PRM0054	цинк	250 шт.

Дюбель для эксцентрика «Strong»



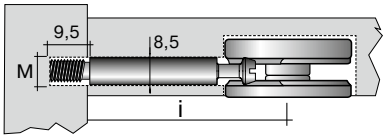

Артикул	i, мм	M	Упаковка
PRM0054.D55	55	M6	1000 шт.
PRM0054.D35/M8	35	M8	1000 шт.



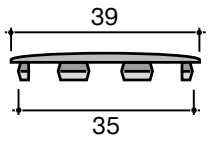

Артикул	Цвет
PRM0054.R07	белый

Эксцентриковые стяжки и дюбели Firmax

Эксцентрик ⌀11.5 мм, цинковый сплав, для плит 12 мм



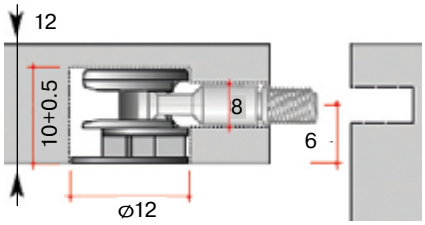

Артикул	Упаковка
FRM0783	5000 шт.

Эксцентрик ⌀15 мм, цинковый сплав, для плит толщиной 16 мм



BLZ5101



BLZ5102



FRM0720



FRM0732

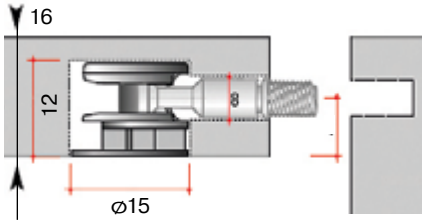

Артикул	Вес	Упаковка
BLZ5101	3.5 гр	5000 шт.
BLZ5102	3.1 гр	5000 шт.
FRM0720	4.1 гр	5000 шт.
FRM0732*	3.5 гр	5000 шт.

* - облегченная версия FRM0730

Эксцентрик ⌀15 мм, стальной, для плит толщиной 16 мм



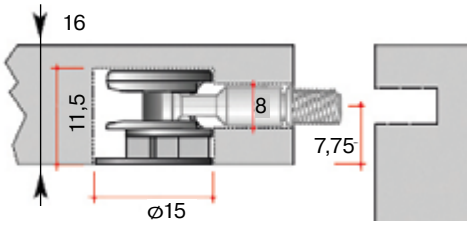

Артикул	Упаковка, шт.
FRM0832	5000

Эксцентрик ⌀15 мм, цинковый сплав, для плит толщиной 18-20 мм



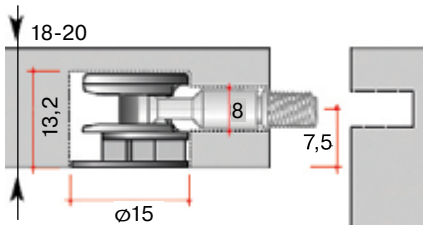

Артикул	Упаковка
FRM0731	4000 шт.

Дюбель ввинчиваемый, крест, сталь оцинкованная + пластик



Артикул	⌀ мм	A мм	B мм	E мм	Упаковка
FRM0720	7,3	34	11	6	5000 шт.
FRM0832.D	7,3	34	11	6	5000 шт.
BLZ5201	7,3	34	11	6	5000 шт.

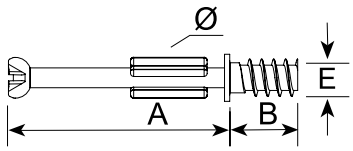

Дюбель быстрого монтажа



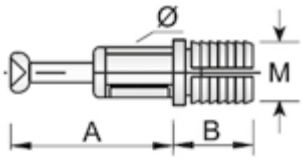

Артикул	⌀ мм	A мм	B мм	M мм	Упаковка
FRM0732.FM	8	34	11	8	5000 шт.
FRM0732.FM24	8	24	11	8	5000 шт.

Дюбель двухсторонний со стопорным кольцом, сталь оцинкованная

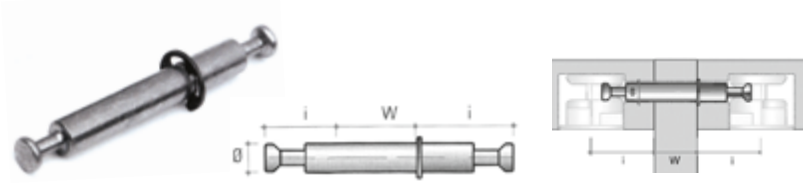

Артикул	⌀ мм	W мм	i мм	Упаковка
FRM0741	7	16	34	1000 шт.

Дюбель ввинчиваемый, крест, сталь оцинкованная

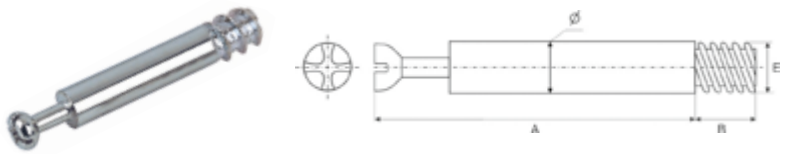

Артикул	⌀ мм	A мм	B мм	E мм	Упаковка
FRM0735	6,7	34	11	6	2500 шт.
FRM0736	6,7	24	11	6	2500 шт.

Дюбель, крест, под муфту M6, сталь оцинкованная

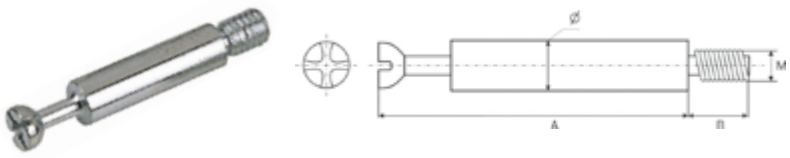

Артикул	⌀ мм	A мм	B мм	Резьба	Упаковка
FRM0733	6,7	34	8	M6	2500 шт.

Стяжка-полкодержатель

Стяжка-полкодержатель PERMO для плит толщиной 16 мм
пластиковый корпус






PRM0211	PRM0212	PRM0239	PRM0268
коричневый	белый	серый	ясень






PRM0269	PRM0267	PRM0270	PRM0299
орех	груша	вишня	черный

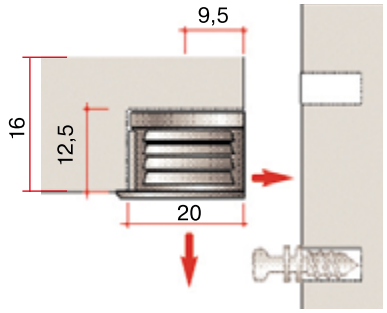

Упаковка
3000 шт.

Дюбели для стяжек-полкодержателей PERMO в пластиковом корпусе

Дюбель врезной


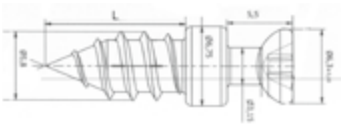
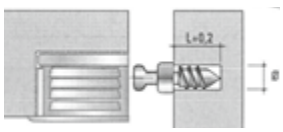

Артикул	L, мм	Упаковка
PRM0213	12	5000 шт.

Дюбель под муфту М6


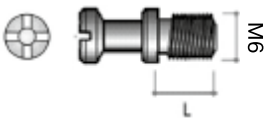

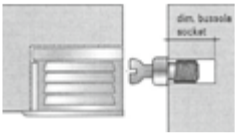

Артикул	L, мм	Упаковка
PRM0210	8	5000 шт.

Дюбель двухсторонний


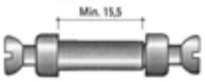

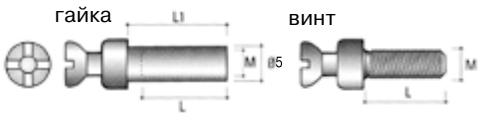

Артикул	Тип	L, мм	M	Упаковка
PRM0272	винт	12	M4	5000 шт.
PRM0273	гайка	15	M4	5000 шт.

Стяжка-полкодержатель PERMO для плит толщиной 16 мм, металлический корпус



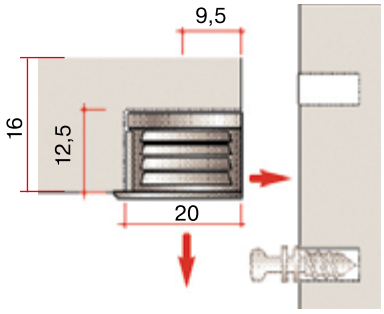

Артикул	Цвет
PRM0092	никель

Упаковка 1000 шт.

Дюбель ввинчиваемый для стяжки PERMO, в металлическом корпусе



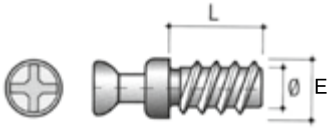

Артикул	L, мм	∅, мм	E	Упаковка
PRM0093	11	5	6	5000 шт.
PRM0094	7,5	5	6	5000 шт.

Стяжка-полкодержатель FIRMAX для плит толщиной 16 мм металл / пластик

комплект: стяжка + дюбель 7,5 мм







FRM0408.07	FRM0408.05	FRM0408.67
пластик белый	пластик коричневый	металл никелированный

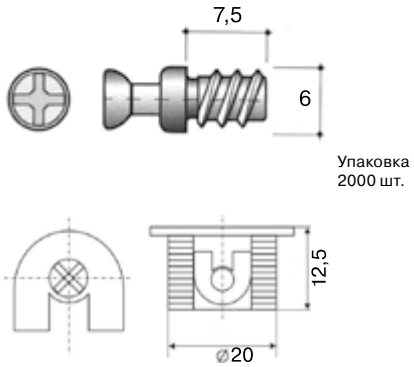

Упаковка 2000 шт.

Комплект: стяжка + дюбель 11 мм







FRM0408.07/1	FRM0408.05/1	FRM0408.67/1
пластик белый	пластик коричневый	металл никелированный

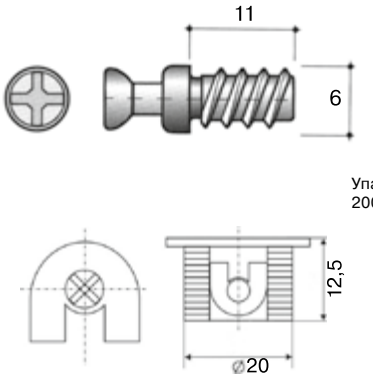

Упаковка 2000 шт.

Стяжка межсекционная

Стяжка межсекционная, комплект



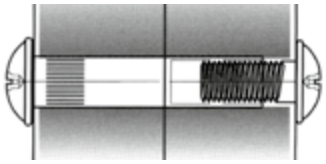

Артикул	винт		гайка	
	L мм	Резьба	L мм	Резьба
FRM0779.01	16	M4	27	M4

Винт межсекционной стяжки, сталь оцинкованная



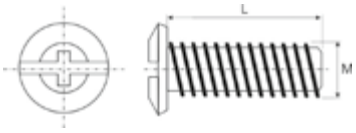

Артикул	L мм	Резьба	Упаковка
PRM0141	15	M4	5 000 шт.
PRM0141.27*	15	M4	5 000 шт.
PRM0220	14	M6	3 000 шт.
PRM0209	25	M6	2 500 шт.

* - цвет бронза

Гайка межсекционной стяжки, сталь оцинкованная



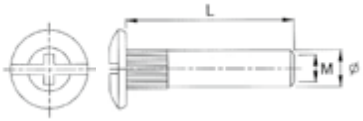

Артикул	∅ мм	L мм	Резьба	Упаковка шт.
PRM0140	5	27	M4	2 000
PRM0140.27*	5	27	M4	2 000
PRM0186	8	30	M6	1 500

* - цвет бронза

Стяжка винтовая «бочонок»

Стяжка винтовая, D=10 мм, сталь



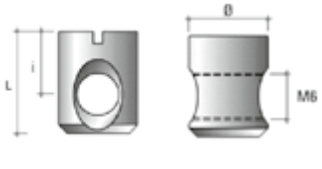

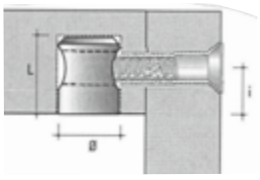

Артикул	L мм	L1 мм	∅ мм	Резьба	Упаковка
FRM0753	15	7,5	10	M6	3000 шт.
FRM0850	13	7,5	10	M6	2500 шт.

Винт для стяжки «бочонок» M6 с потайной головкой под шестигранник



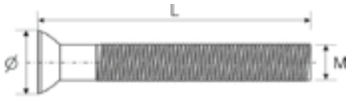

Артикул	L, мм	Резьба	Упаковка
FRM0755	60	M6	1000 шт.

Конические стяжки PERMO

PERMO

Стяжка коническая «TRIO» D=15, цинковое литье



винт в комплекте

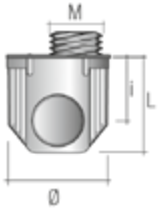

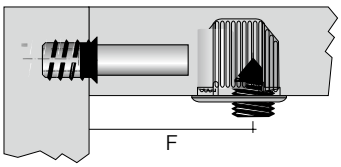

Артикул	∅ мм	L мм	i мм	Резьба	Упаковка	
PRM0301	15	14,2	9	M8	18	1000 шт.
PRM0301.16	15	13	8	M8	16	1000 шт.

Дюбель к стяжке конической «TRIO»



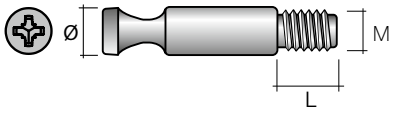

Артикул	∅ мм	F мм	L мм	Резьба	Упаковка
PRM0301.D	7	34	8,5	M6	1250 шт.
PRM0301.D21	7	21	8,5	M6	2000 шт.

Заглушка к стяжке конической «TRIO»



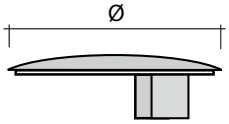

Артикул	∅ мм	цвет	Упаковка
PRM0301.Z	17	белый	10000 шт.

Стяжка коническая D=10, цинковое литье



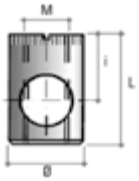

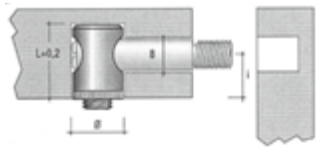

Артикул	∅ мм	L мм	i мм	Резьба	Упаковка	
PRM0144	10	13	8	M6	16	2500 шт.
PRM0165	10	14	9	M6	18	2500 шт.
PRM0300.22	10	16	11	M6	22	2500 шт.

Стяжка коническая D=15, цинковое литье



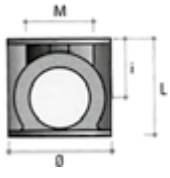

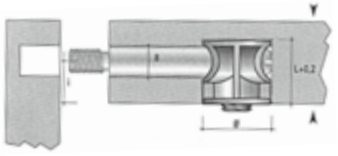

Артикул	∅ мм	L мм	i мм	Резьба	Упаковка	
PRM0080	15	13	8	M8	16	2000 шт.

Стяжка коническая D=14, цинковое литье



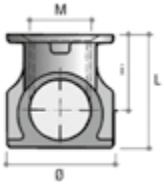

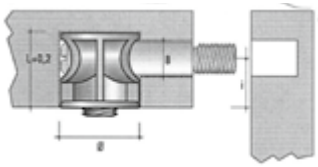

Артикул	∅ мм	L мм	i мм	Резьба	Упаковка	
PRM0221	14	14	9	M8	18	2000 шт.

Дюбели для конических стяжек PERMO

Дюбель конической стяжки D7x35 мм под M6, сталь оцинкованная

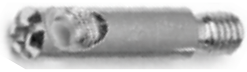

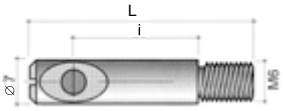

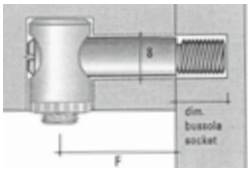

Артикул	∅, мм	L, мм	F, мм	M, мм	i, мм	Упаковка
PRM0084	7	35	21,5	6	20	2000 шт.

Дюбель конической стяжки, двусторонний, сталь



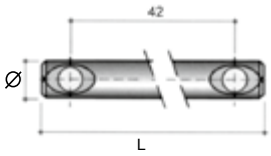



Артикул	Цвет	L, мм	∅ мм	Упаковка
PRM0166	цинк	62	7	500 шт.
PRM0166.56	цинк	56	7	1000 шт.

Дюбель конической стяжки D7x50мм под M6



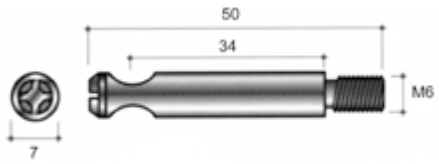

Артикул	Цвет	Материал	Упаковка
PRM0136	цинк	сталь	1000 шт.

Винты для конических стяжек PERMO

Крепежный винт M6 стяжки конической, цинк





Артикул		L, мм	Резьба	Упаковка,
PRM0145	⊕	8	M6	10 000 шт.
PRM0145.S	⬡	8	M6	10 000 шт.

Крепежный винт стяжки конической под M8, цинк



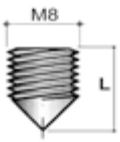

Артикул		L, мм	Резьба	Упаковка
PRM0167	⊕	8	M8	10 000 шт.
PRM0085	⊕	10	M8	10 000 шт.

Крепежный винт стяжки конической (шлиц), цинк





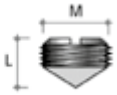

Артикул	L, мм	Резьба	Упаковка, шт.
PRM0137	6	M8	10 000

Рекомендованные комплекты конических стяжек PERMO

Комплекты для плиты 16 мм

Стяжка	Дюбель	Винт	Схема соединения
 PRM0144	 **PRM0084**	 **PRM0145**	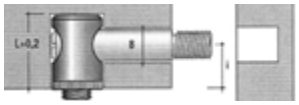
	 **PRM0166**	 **PRM0145 (2 шт.)**	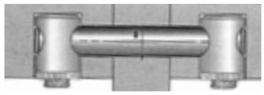
 **PRM0080**	 **PRM0136**	 PRM0137	
	 **PRM0084**	 PRM0167	

Комплекты для плиты 18 мм

 **PRM0165**	 **PRM0084**	 **PRM0145**	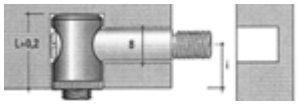
	 **PRM0166**	 **PRM0145 (2 шт.)**	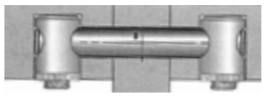
 **PRM0221**	 **PRM0084**	 **PRM0085 или PRM0167**	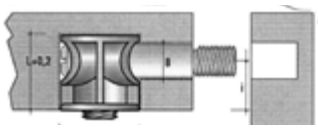

Муфты

PERMO

Муфта с распорным шариком, латунь, внутренняя резьба M6



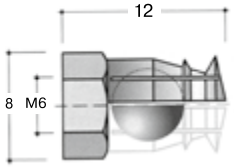

Артикул	Упаковка
PRM0150	5 000 шт.

Муфта, цинковое литье, внутренняя резьба M6



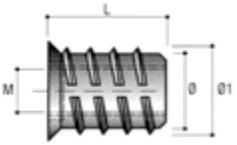

Артикул	L, мм	D1, мм	D, мм	Резьба	Упаковка
PRM0070	13	9,5	8	M6	10 000 шт.
PRM0274	10	9,5	8	M6	10 000 шт.

Муфта пластиковая с внутренней резьбой M6



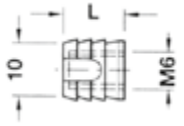

Артикул	L, мм	D, мм	Резьба	Упаковка
PRM0223	11	10	M6	5 000 шт.

Муфта пластиковая с внутренней резьбой M6



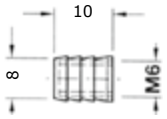

Артикул	L, мм	D, мм	Резьба	Упаковка
PRM0225	10	8	M6	5 000 шт.

Муфта пластиковая под саморез



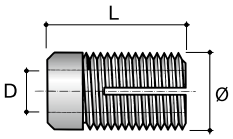

Артикул	L, мм	D, мм	⌀ ∅	Упаковка
PRM0226	9,5	3	5	10 000 шт.

Муфта, цинковое литье, внутренняя резьба M8



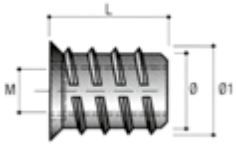

Артикул	L, мм	D1, мм	D, мм	Резьба	Упаковка
PRM0168	15	12	10	M8	5 000 шт.

Стяжки трапециевидные

Стяжка корпусная трапециевидная + винт



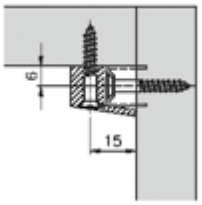

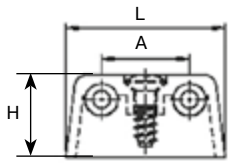

Артикул	Цвет	H мм	A мм	L мм	Упаковка
FRM0761.67	никель	22	22	40	1000 шт.

Материал: металл никелированный

Уголки монтажные

Уголки металлические с отверстиями под саморез FIRMAX



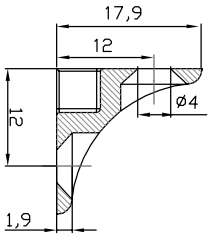

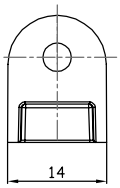

Артикул	Цвет	Упаковка
FRM9104	антик бронзовый	2500 шт.
FRM9103	никель	2500 шт.

Уголки пластиковые FIRMAX



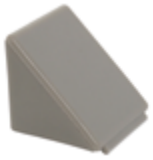

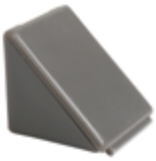



FRM9106.07	FRM9106.13	FRM9106.14	FRM9106.06
белый	св.серый	серый	черный







FRM9106.08	FRM9106.10	FRM9106.11
темн.коричневый	орех	бежевый

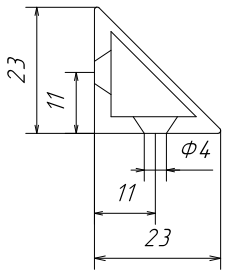

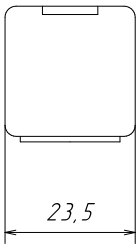

Упаковка
5000 шт.

Крепление для задних стенок

PERMO

Стяжка пластиковая для задних стенок с шурупом



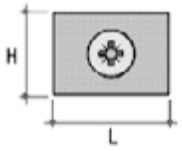

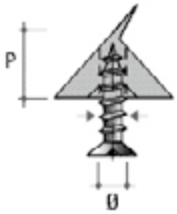

Артикул	∅ мм	L мм	H мм	P мм	Цвет	Упаковка
PRM0271	3,7	15	14	9,5	коричн.	10 000 шт.
PRM0271.07	3,7	15	14	9,5	белый	10 000 шт.

Демпферы

PERMO

Демпфер врезной



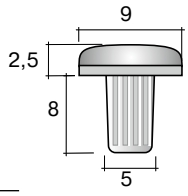

Удобный монтаж
Надежная фиксация

Артикул	Упаковка
PRM0242	10 000 шт.

Демпфер врезной



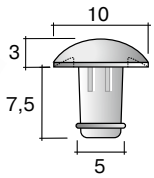

Артикул	Упаковка
PRM0139	10 000 шт.

Демпфер самоклеящийся

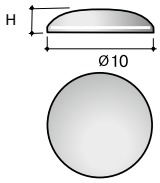

Артикул	H,мм	Упаковка
PRM0240	1,5	10 000 шт.
PRM0241	3	5 000 шт.

Шканты

материал - береза

FIRMAX



Артикул	∅, мм	L, мм	Упаковка, шт.
FRM0687/1	8	30	25 000
FRM0687/2	6	30	40 000
FRM0688/1	8	35	20 000
FRM0688/401	8	40	19 000
FRM0689/1	8	50	14 000

Стяжки для столешниц

FIRMAX



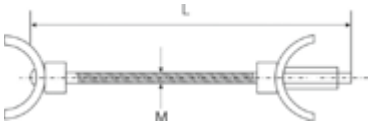

Артикул	L мм	Резьба	Упаковка
FRM0747.65	65	M6	200 шт.
FRM0747.100	100	M6	200 шт.
FRM0747.150	150	M6	200 шт.

Крепления и соединители

Крепление для фальш-панелей



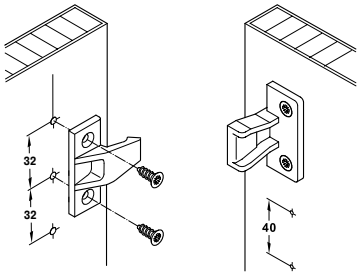

Фасадная часть



Артикул	н/у
FRM0772.A	2000

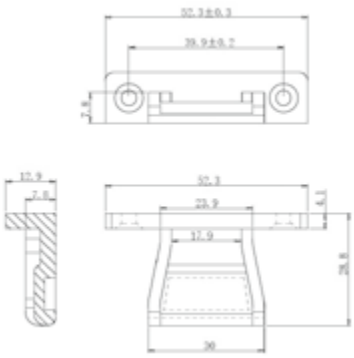

Корпусная часть



Артикул	н/у
FRM0772.B	2000

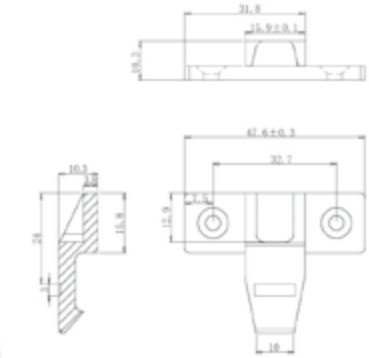

Винт-стяжка для фасадов и плит

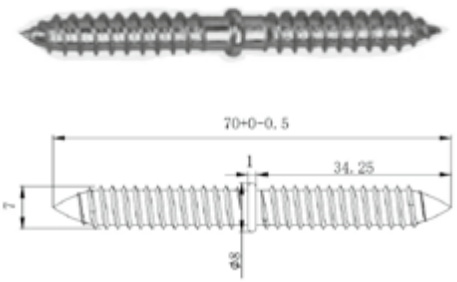

Артикул	Упаковка
FRM0842	1000 шт.

Материал: сталь, цинковое покрытие

Полкодержатели



72 .....Полкодержатели для ДСП
75 .....Полкодержатели для стекла

Полкодержатели для ДСП

Полкодержатель стальной «Duplo» для деревянных полок



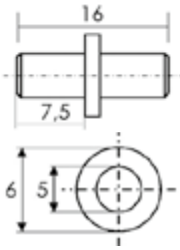

Артикул	Цвет	Упаковка
FRM0880.12/2	цинк	5000 шт.
FRM0686	цинк	5000 шт.
FRM0661	никель	5000 шт.

Полкодержатель с упором



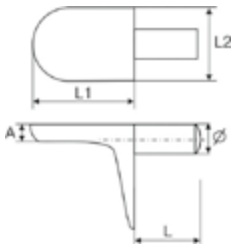

Артикул	Ø, мм	A, мм	L, мм	L1, мм	L2, мм	Упаковка
FRM0653	5	2,5	7	9	12	5000 шт.

Материал: металл никелированный

Полкодержатель с упором



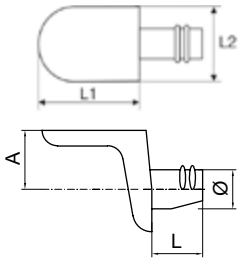

Артикул	Ø, мм	A, мм	L, мм	L1, мм	L2, мм	Упаковка
PRM0101	5	6	7,5	14	12	2500 шт.

Материал: металл оцинкованный

Полкодержатель «SAFE» с упором



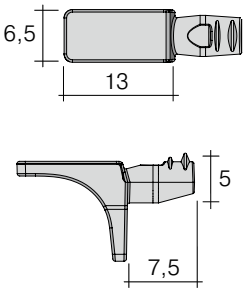

Артикул	Цвет	Упаковка
PRM0108	никель	3000 шт.

Полкодержатель «SAFE» с упором, с фиксацией полки



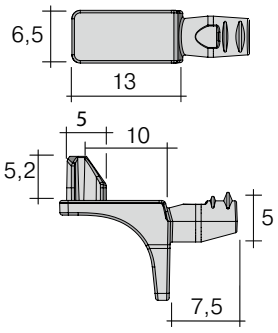

Артикул	Цвет	Упаковка
PRM0108.F	никель	3000 шт.

Полкодержатель с упором и фиксацией полки

FIRMAX



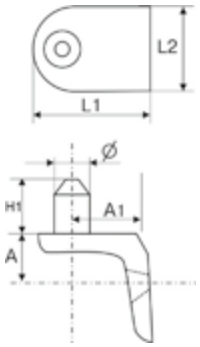

Артикул	Ø, мм	A, мм	A1, мм	L1, мм	L2, мм	H1, мм	Упаковка
FRM0656	5	8	10	14	11,5	7	5000 шт.

Материал: металл никелированный

Полкодержатель с упором и фиксацией полки

PERMO



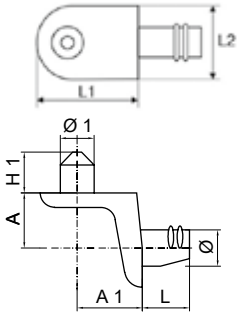

Артикул	Ø, мм	Ø1, мм	A1, мм	A, мм	L, мм	L1, мм	L2, мм	H1, мм	Упаков.
PRM0100	5	5	10	6	7,5	14	12	7,5	2500 шт.

Материал: металл оцинкованный

Полкодержатель с упором, фиксацией полки и евровинтом

PERMO



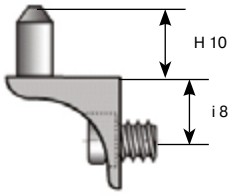

Артикул	H, мм	I, мм	Упаковка
PRM0206	10	8	2000 шт.

Материал: металл оцинкованный

Полкодержатель врезной

PERMO



PRM0107.07	**PRM0107.43**	**PRM0107.05**	**PRM0107.06**
белый	серый	коричневый	чёрный

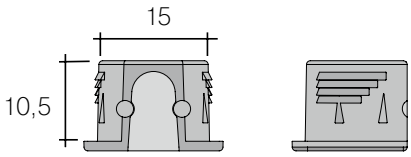

Упаковка
10000 шт.

Дюбель-шток для полкодержателя



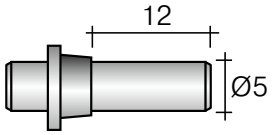

Артикул	цвет	Упаковка
PRM0107.D/1	цинк	2500 шт.

Дюбель-евровинт для полкодержателя



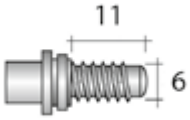

Артикул	цвет	Упаковка
PRM0107.D	цинк	2500 шт.

Полкодержатель скрытый «ZERO», для плит толщиной 16мм.

PERMO

фронтальная часть



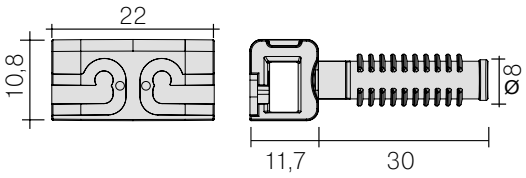

Артикул		Упаков.
PRM0109.F	16	2500 шт.

Материал: пластик

тыльная часть



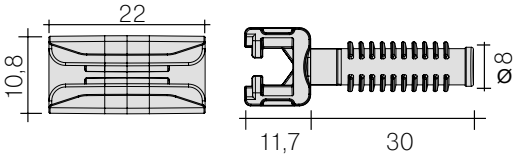

Артикул		Упаков.
PRM0109.R	16	2500 шт.

Материал: пластик

дюбель ввинчиваемый



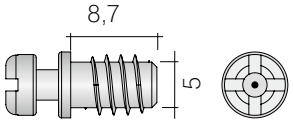

Артикул	Упаковка
PRM0109.D	5000 шт.

Материал:
металл оцинкованный

Схема монтажа

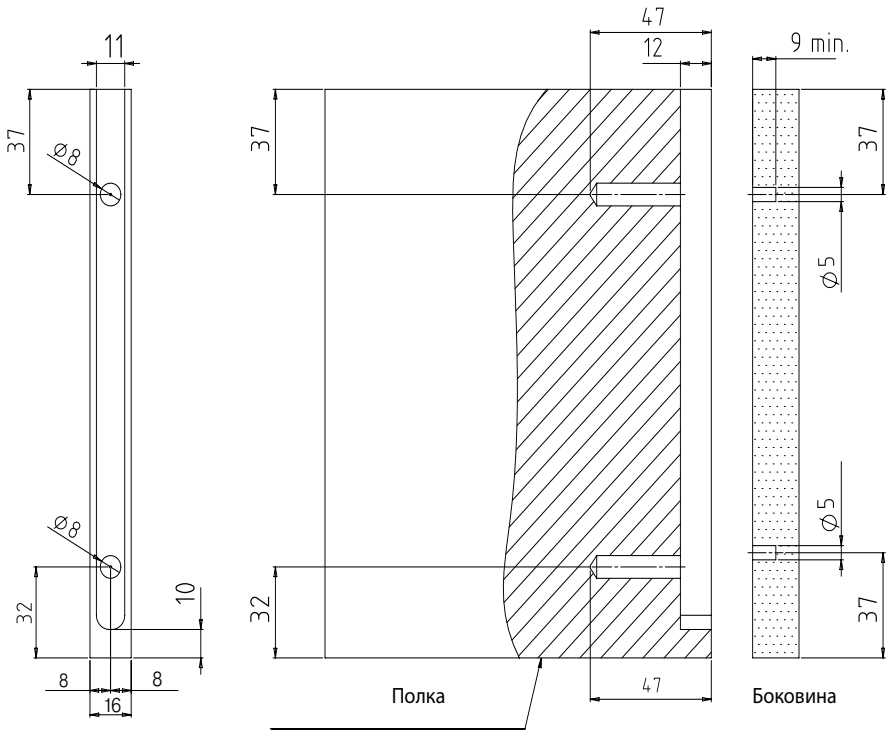

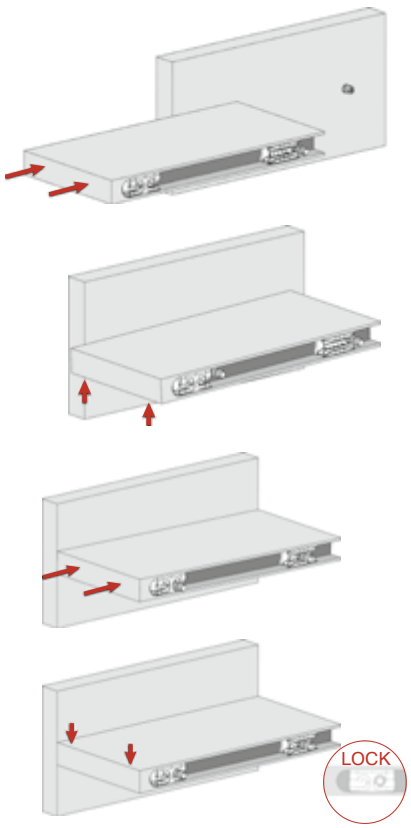

Полкодержатели для стекла

Полкодержатель под саморез



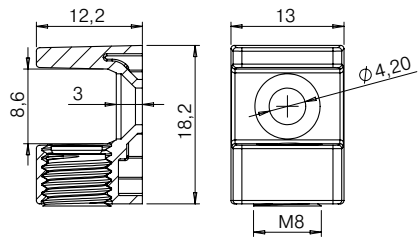

Артикул	цвет	толщина полки	Упаковка
PRM1019	никель	4-8	1000 шт.

Материал: цинк

Полкодержатель со штоком



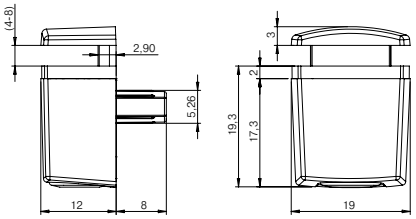

Артикул	цвет	толщина полки	Упаковка
PRM1020	никель	4-8	1000 шт.

Материал: цинк

Полкодержатель стальной «Duplo» для стеклянных полок



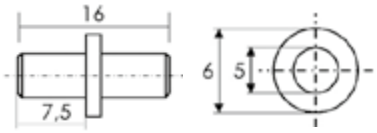

Артикул	Цвет	Ø, мм	Ø1, мм	L, мм	Упаковка
FRM0882.12/2	цинк	5	6	16	5000 шт.

Полкодержатель, полупрозрачный для стеклянных полок



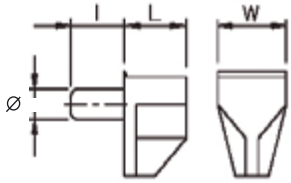

Артикул	Ø, мм	l, мм	L, мм	W, мм	Упаковка
FRM0660	5	8	10	11	5000 шт.
PRM0142	5	8	9	8	2500 шт.

Материал: пластик + сталь

Полкодержатель с присоской для стеклянных полок



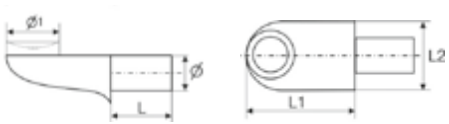

Артикул	Ø, мм	Ø1, мм	L, мм	L1, мм	L2, мм	Упаковка
FRM0657	5	11	9	17	12	2500 шт.

Материал: металл никелированный

Полкодержатель с присоской для стеклянных полок



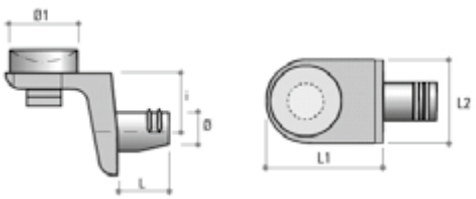

Артикул	Ø, мм	Ø1, мм	L, мм	L1, мм	L2, мм	A, мм	Упаковка
FRM0658	5	11	7	12	12	6	5000 шт.

Материал: металл никелированный

Полкодержатель с фиксацией полки

PERMO



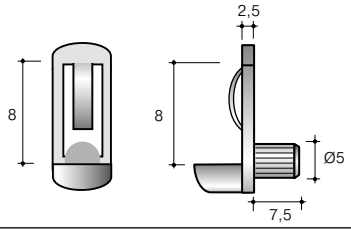

Артикул	Упаковка
PRM0112	5000 шт.

Материал: пластик

Полкодержатель для стеклянных полок

PERMO



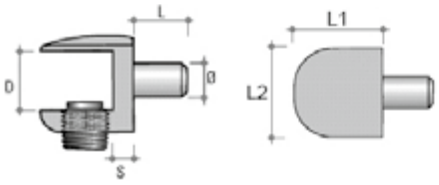

Артикул	Ø, мм	L, мм	L1, мм	L2, мм	D, мм	S, мм	Упаковка
PRM0207	5	8	14	14	5	2,5	1000 шт.
PRM0104	5	8	14	14	9	2,5	1000 шт.

Материал: металл оцинкованный

Полкодержатель для стеклянных полок

FIRMAX



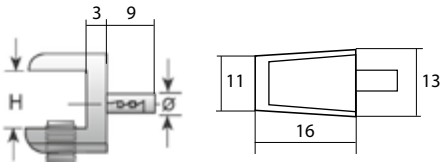

Артикул	Ø, мм	H, мм	Упаковка
FRM0695	5	9	2000 шт.

Материал: металл хромированный

Полкодержатель для стеклянных полок

FIRMAX



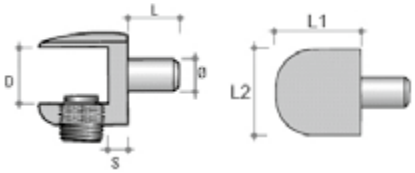

Артикул	Ø, мм	L, мм	L1, мм	L2, мм	D, мм	S, мм	Упаковка
FRM0667	5	8	14	19	8,5	2,5	2000 шт.

Материал: металл никелированный

Полкодержатель никелированный для стеклянных полок

FIRMAX



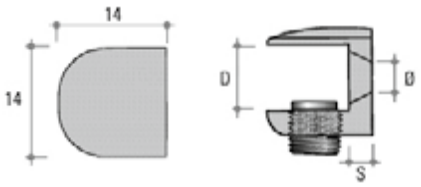

Артикул	Ø, мм	L, мм	D, мм	S, мм	Упаковка
FRM0668	5	14	9	2,9	2000 шт.

Материал: металл никелированный

Полкодержатель декоративный для стеклянных полок

FIRMAX



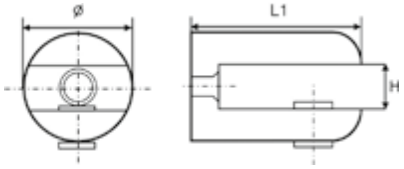

Артикул	Ø, мм	H, мм	L1, мм	Упаковка
FRM0672.03	17	8	24	1000 шт.

Материал: металл хромированный

Полкодержатель регулируемый для стеклянных полок

FIRMAX



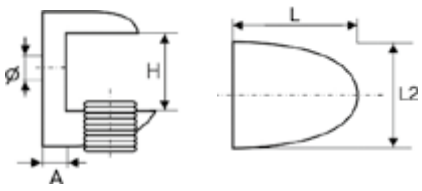

Артикул	H, мм	Ø, мм	L, мм	L2, мм	A, мм	Упаковка
FRM0670	6,5	5	14	16	2,8	2000 шт.

Материал: металл никелированный

Опоры



78 .....Регулируемые
80 .....Подпятники
81 .....Колесные

Регулируемые

Ножка накладная регулируемая для шкафа с пластиковым подпятником

CAMAR®



Артикул
CAM0005

Материал: металл+пластик
Цвет: цинк+черный
Регулировка: 0+20 мм
Нагрузка: 150 кг
Норма упаковки: 200 шт.

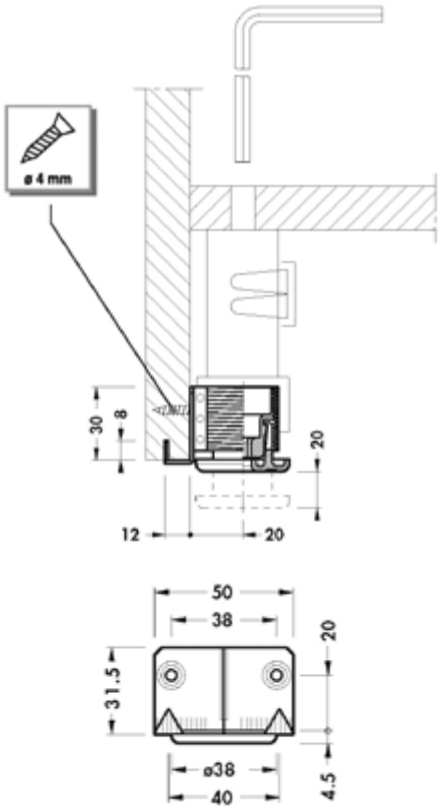

Монтаж осуществляется
методом забивания





Ножка накладная регулируемая для шкафа с пластиковым подпятником

CAMAR®

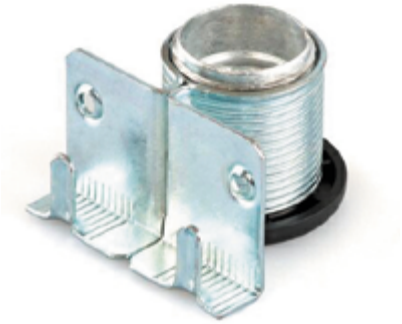

Артикул
CAM0006

Материал: металл+пластик
Цвет: цинк+черный
Регулировка: 0+20 мм
Нагрузка: 150 кг
Норма упаковки: 200 шт.

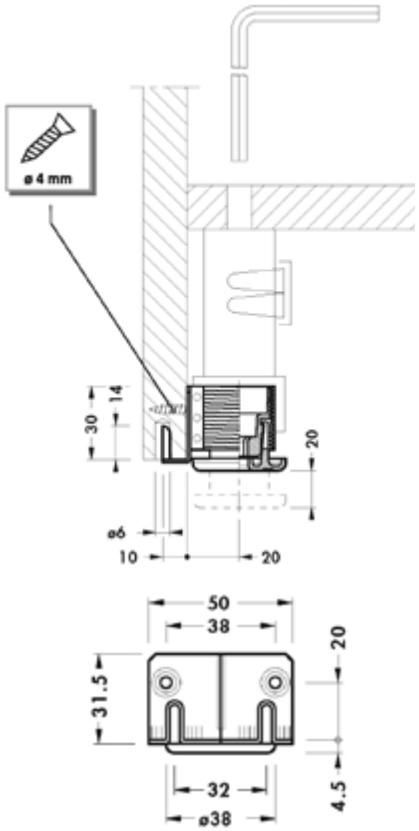

Монтаж осуществляется
методом сверления





Ножка накладная регулируемая для шкафа с пластиковым подпятником

CAMAR®



Артикул
CAM0007

Высота 60 мм
Материал: сталь оцинкованная
Регулировка: 0÷20 мм
Нагрузка: 400 кг
Норма упаковки: 100 шт.

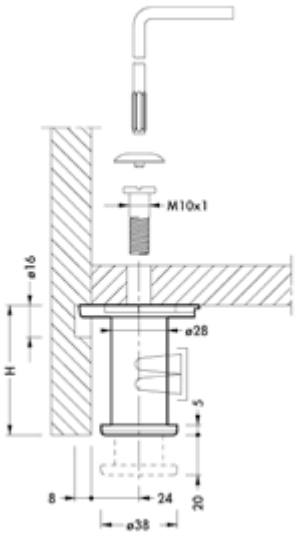







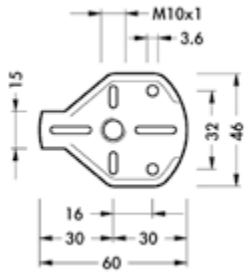

Клипса под цоколь ДСП - 2 части

FIRMAX





Артикул
FRM0602/1

Опора мебельная регулируемая

PERMO



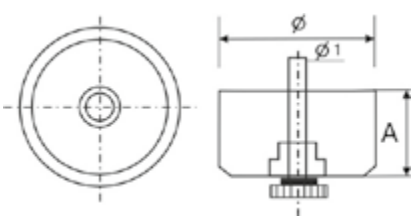

Артикул	Ø, мм	Ø1, мм	A, мм	Упаковка
PRM0180	49	10	42	250 шт.
FRM0590	49	10	27	400 шт.

Материал: винт из стали, корпус из пластмассы
Цвет: винт - оцинкованный, корпус - черный

Опора регулируемая с граненой пластиковой основой (муфта в комплекте)



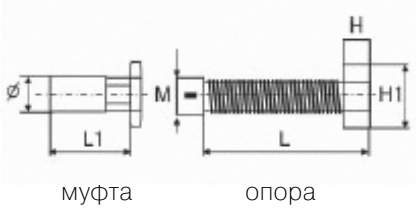

муфта опора

Артикул	L, мм	L1, мм	H, мм	H1, мм	Ø, мм	M	Упаковка
FRM0594	30	17	5	12	8	M6	1000 шт.

Материал: винт из стали, корпус из пластмассы
Цвет: винт - оцинкованный, корпус - черный

Опора с граненой пластиковой основой





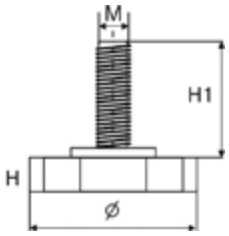

Артикул	Ø, мм	H, мм	H1, мм	M	Упаковка
PRM0250	22	7	20	M6	1000 шт.
PRM0251	28	8	22	M8	500 шт.
PRM0194	32	9	25	M10	500 шт.

Материал: винт из стали, корпус из пластмассы
Цвет: винт - оцинкованный, корпус - черный

Опора с граненой пластиковой основой





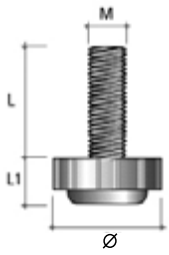

Артикул	Ø, мм	L, мм	L1, мм	M	Упаковка
PRM0175	17	17	8,5	M6	1000 шт.
PRM0176	22	30	10	M8	500 шт.

Материал: винт из стали, корпус из пластмассы
Цвет: винт - оцинкованный, корпус - черный

Муфта для опоры





Артикул	Ø, мм	L, мм	M	Упаковка
PRM0177	8	14	M6	2500 шт.
PRM0178	10	16	M8	1000 шт.
PRM0208	12	17	M10	1000 шт.

Материал: сталь оцинкованная

Подпятники

Подпятник



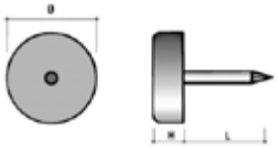

Артикул	Ø, мм	H, мм	L, мм	Упаковка
PRM0234	15	5	15	5000 шт.

Материал: пластмасса
Цвет: коричневый
Монтаж: путем забивания

Подпятник



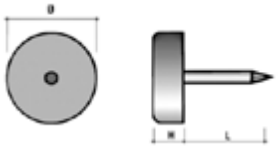

Артикул	Ø, мм	H, мм	L, мм	Упаковка
FRM0595	14	6	13	10000 шт.

Материал: пластмасса
Цвет: белый
Монтаж: путем забивания

Подпятник



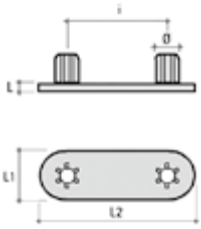

Артикул	Ø, мм	l, мм	L, мм	L1, мм	L2, мм	Упаковка
FRM0777.06	8	32	3	16	50	500 шт.

Материал: пластмасса
Цвет: черный
Монтаж: путем забивания

Колесные

Мебельный ролик без тормоза, с установочной площадкой



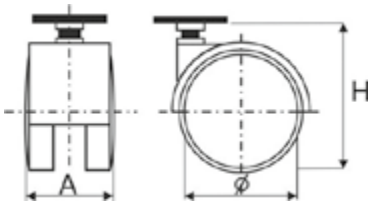

Артикул	Ø, мм	H, мм	A, мм	Упаковка
FRM0581	40	54	40	320 шт.
FRM0580	50	64	46	240 шт.

Материал: корпус, колесо – нейлон
Крепежная пластина – оцинкованная сталь
Цвет - черный

Мебельный ролик с тормозом, с установочной площадкой



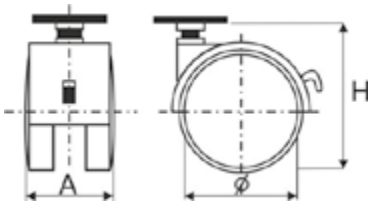

Артикул	Ø, мм	H, мм	A, мм	Упаковка
FRM0582	50	64	46	400 шт.

Материал: корпус, колесо – нейлон
Крепежная пластина – оцинкованная сталь
Цвет - черный

Мебельный ролик без тормоза, с установочным винтом M8



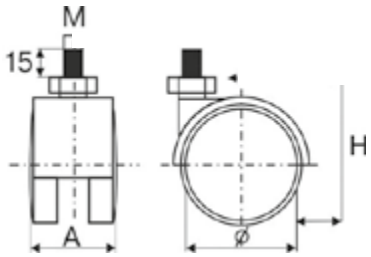

Артикул	Ø, мм	H, мм	A, мм	M, мм	Упаковка
FRM0587	40	54	40	M8	320 шт.

Материал: корпус, колесо – нейлон
Установочный винт – оцинкованная сталь
Цвет - черный

Стационарный мебельный ролик



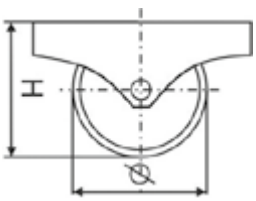

Артикул	Ø, мм	H, мм	A, мм	Упаковка
FRM0589	25	28	17	1000 шт.

Материал: корпус – оцинкованная сталь
Колесо – пластмасса белая

Петли

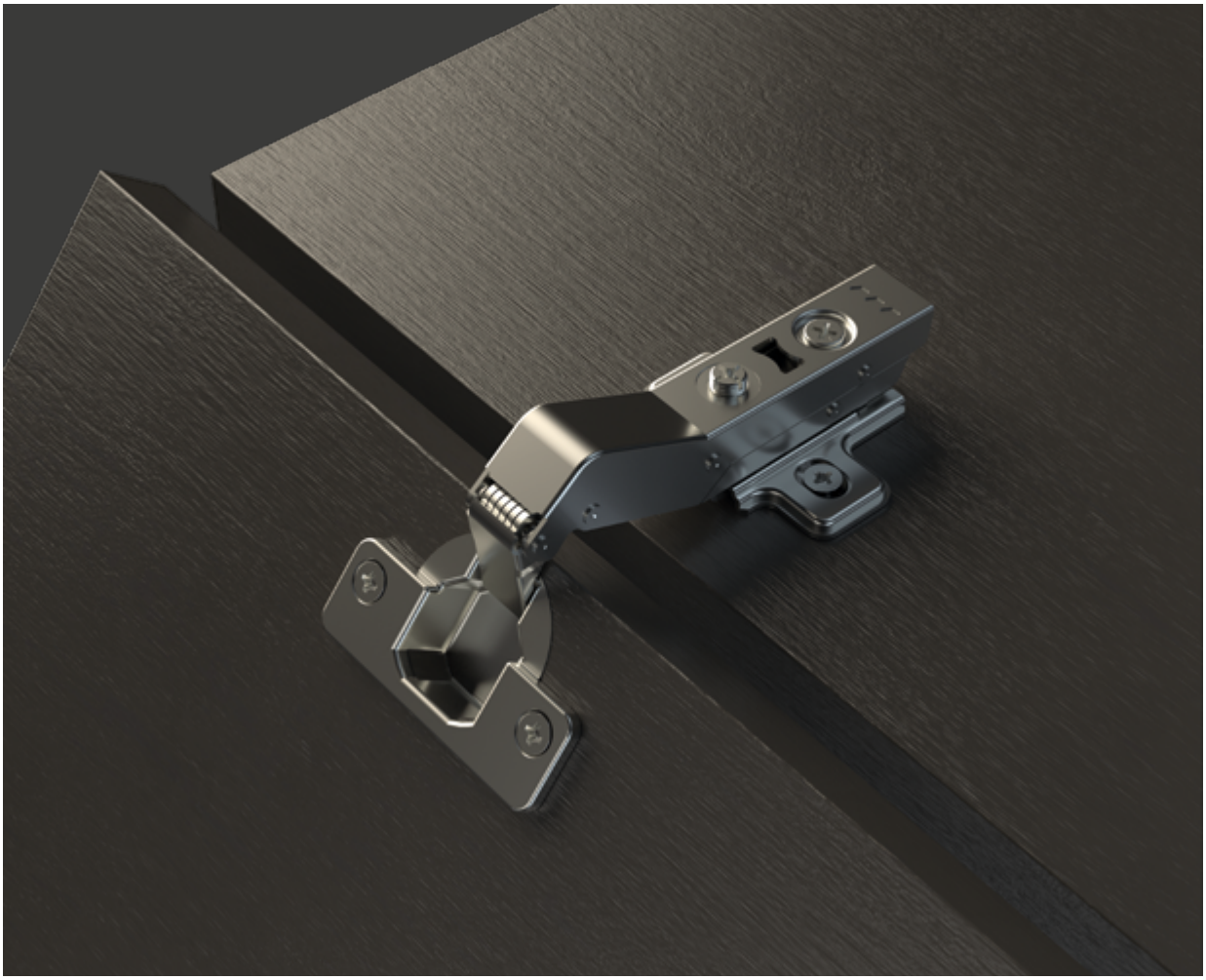

85 . . . . Петли Firmax
85 . . . . . .Петли серии Firmax Slide-On
91 . . . . . .Петли серии Firmax Advanced Plus
101 . . . . . .Монтажные планки для петель Firmax Advanced
105 . . . . . .Петли серии Firmax Click-on 2.0
114 . . . . . .Петли для фасадов с алюминиевой рамкой
116 . . . . . .Монтажные планки для петель Firmax Click-On 2.0
117 . . . . . .Петли серии Firmax Smartline
122 . . . . . .Монтажные планки для петель Firmax Smartline
124 . . . Петли Alphalux
124 . . . . . .Петли серии Alphalux Titan
128 . . . . . .Монтажные планки для петель Alphalux Titan
129 . . . . . .Аксессуары для петель серии Alphalux Titan
130 . . . . . .Врезные петли Alphalux Titan Pro
134 . . . Демпферы
134 . . . . . .Толкатели Firmax

FIRMAX
FURNITURE COMPONENTS

Четырехшарнирные петли с диаметром чашки 35 мм Петли серии Slide-On

– диаметр чашки 35 мм
– межосевое расстояние 48 мм
– угол открывания 110°
– глубина чашки петли 11,3 мм
– для фасадов 14 - 24 мм
– материал: сталь никелированная
– регулировка по горизонтали ± 2 мм
– регулировка по глубине ± 2 мм
– регулировка по высоте ± 2 мм
– 60 000 циклов открывания / закрывания
– гарантия 5 лет
– тип монтажа к планке: Slide-on



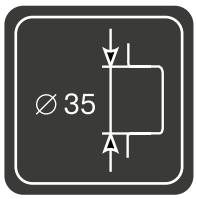

Диаметр чашки

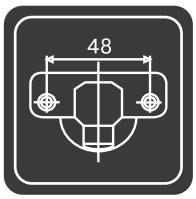

Межосевое расстояние



Толщина фасада

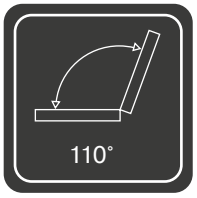

Угол открывания



Открываний закрываний



Сертификат качества



Регулировка по горизонтали



Регулировка по вертикали



Регулировка по глубине

Петли серии Firmax Slide-On

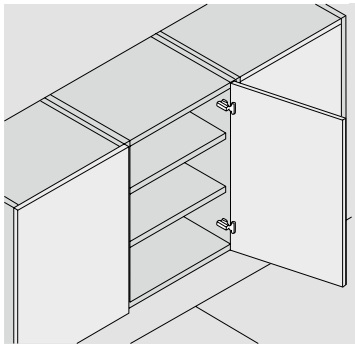

Техническое описание:

- диаметр чашки 35 мм
- петля стальная никелированная, регулируемая по горизонтали и глубине
- регулировка по высоте осуществляется при помощи монтажной планки
- минимальная глубина отверстия под чашку 11,3 мм
- для дверей толщина от 14 мм до 24 мм

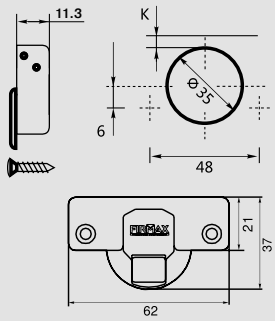

Угол открывания 110°

Накладная



Артикул	Дист.	Упаковка	Крепеж
FRM0001	48 мм	200 шт.	саморез

Схема наложения

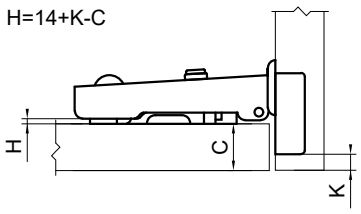

H	K			
	3	4	5	6
0	17	18	19	20
2	15	16	17	18
4	13	14	15	16
	C			

Угол открывания 110°

Смежная



Артикул	Дист.	Упаковка	Крепеж
FRM0002	48 мм	200 шт.	саморез

Схема наложения

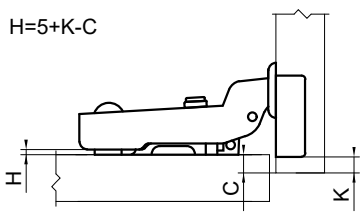

H	K			
	3	4	5	6
0	8	9	10	11
2	6	7	8	9
4	4	5	6	7
	C			

Угол открывания 110°

Вкладная



Артикул	Дист.	Упаковка	Крепеж
FRM0003	48 мм	200 шт.	саморез

Схема наложения

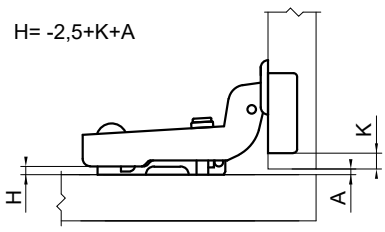

H	K			
	3	4	5	6
0	-0.5	-1.5	-2.5	-3.5
2	1.5	0.5	-0.5	-1.5
4	3.5	2.5	1.5	0.5
	A			

Угловые петли Firmax серии Slide-On

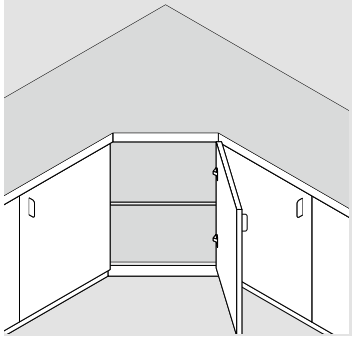

Техническое описание:

- диаметр чашки 35 мм
- петля стальная никелированная, регулируемая по горизонтали и глубине
- регулировка по высоте осуществляется при помощи монтажной планки
- минимальная глубина отверстия под чашку 11,3 мм
- для дверей толщина от 14 мм до 24 мм

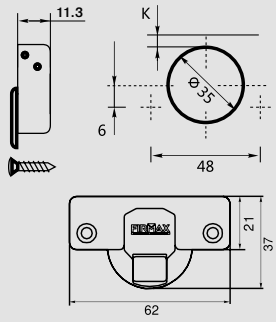

Угол открывания 110°

Угловая +30°



Артикул	Дист.	Упаковка	Крепеж
FRM0019	48 мм	200 шт.	саморез

Схема наложения

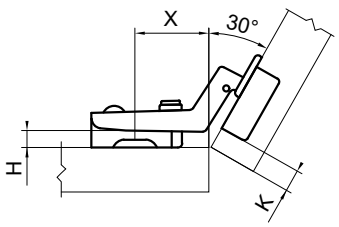

H	K							
	4		5		6		7	
0	37	3.3	36	4	35	4.7	34	5.4
2	37	1.3	36	2	35	2.7	34	3.4
4	37	-0.7	36	0	35	0.7	34	1.4
	X	C	X	C	X	C	X	C

Угол открывания 110°

Угловая +45°



Артикул	Дист.	Упаковка	Крепеж
FRM0020	48 мм	200 шт.	саморез

Схема наложения

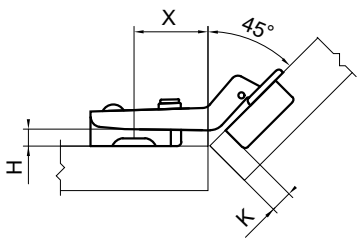

H	K							
	4		5		6		7	
0	37	-0.9	36	0	35	0.9	34	1.8
2	37	-2.9	36	-2	35	-1.1	34	-0.2
4	37	-4.9	36	-4	35	-3.1	34	-2.2
	X	C	X	C	X	C	X	C

Угол открывания 110°

Угловая +90°



Артикул	Дист.	Упаковка	Крепеж
FRM0021	48 мм	200 шт.	саморез

Схема наложения

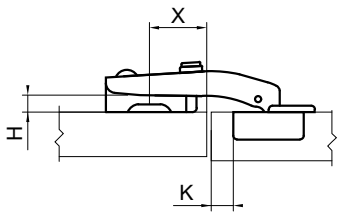

H	K			
	4		5	
0	20	4	19	4
2	20	2	19	2
4	20	0	19	0
	X	C	X	C

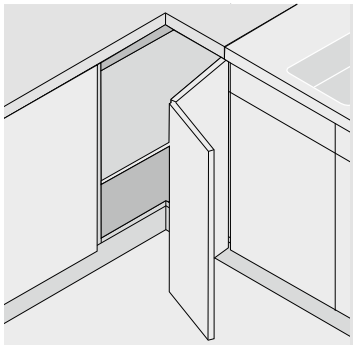

Техническое описание:

– диаметр чашки 35 мм
– петля стальная никелированная, регулируемая по горизонтали и глубине
– регулировка по высоте осуществляется при помощи монтажной планки
– минимальная глубина отверстия под чашку 11,3 мм
– для дверей толщина от 14 мм до 24 мм

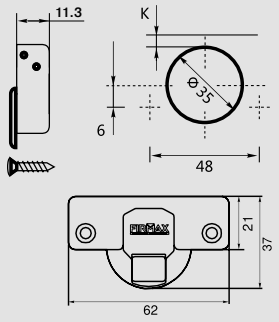

Карусельная

Артикул	Дист.	Упаковка	Крепеж
FRM0022	48 мм	200 шт.	саморез



X, мм	H, мм	T, мм	K, мм
37	0	18-22	4
37	2	< 18	4

Схема наложения (монтажная планка H=0)

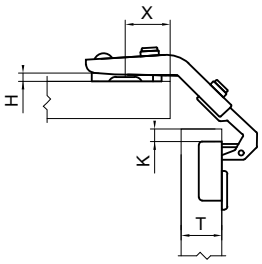

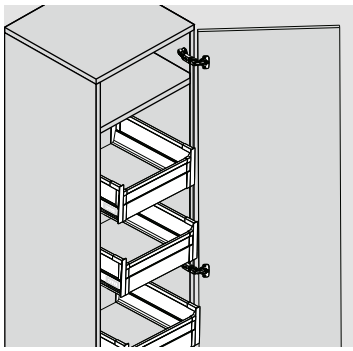

Техническое описание:

– диаметр чашки 35 мм
– петля стальная никелированная, регулируемая по горизонтали и глубине
– регулировка по высоте осуществляется при помощи монтажной планки
– минимальная глубина отверстия под чашку 11,3 мм
– для дверей толщина от 14 мм до 24 мм

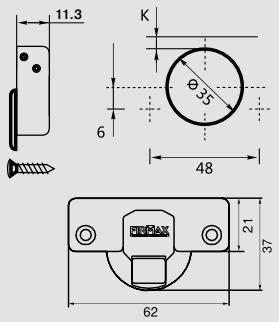

Накладная 165°

Артикул	Дист.	Упаковка	Крепеж
FRM0018	48 мм	100 шт.	саморез



H	K					
	3	4	5	6	7	8
0	17	18	19	20	21	22
2	15	16	17	18	19	20
4	13	14	15	16	17	18
	C					

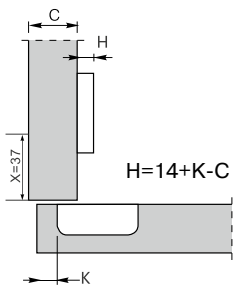

Петли Firmax для фасадов из алюминиевого профиля

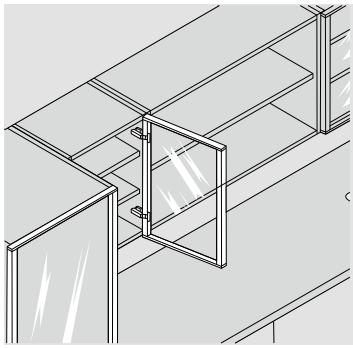

Техническое описание:

– петля стальная, никелированная
– фрезеровка под петлю 28x7
– регулировка в трех плоскостях
– для дверей толщина от 19 до 24 мм

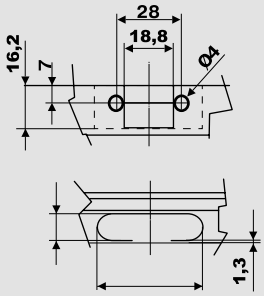

Угол открывания 110°

Накладная



* винты в комплекте

Артикул	Дист.	Упаковка	Крепеж
FRM0024	28 мм	250 шт.	винт

Схема наложения (монтажная планка H)

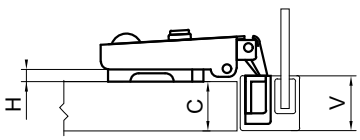

H	V					
	19	20	21	22	23	24
0	16	17	18	19	21	22
2	14	15	16	17	19	20
4	12	13	14	15	17	18
	C					

Угол открывания 110°

Смежная



* винты в комплекте

Артикул	Дист.	Упаковка	Крепеж
FRM0025	28 мм	250 шт.	винт

Схема наложения (монтажная планка H)

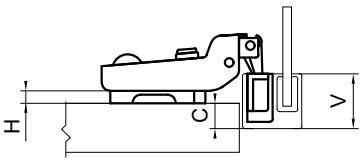

H	V					
	19	20	21	22	23	24
0	8	9	10	11	12	13
2	6	7	8	9	10	11
4	4	5	6	7	8	9
	C					

Угол открывания 110°

Вкладная



* винты в комплекте

Артикул	Дист.	Упаковка	Крепеж
FRM0026	28 мм	250 шт.	винт

Схема наложения (монтажная планка H)

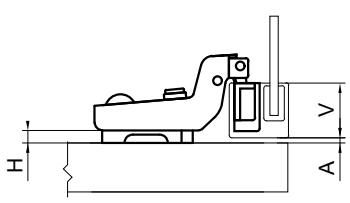

H	V					
	19	20	21	22	23	24
0	-1	-2	-3	-4	-5	-6
2	1	0	-1	-2	-3	-4
4	3	2	1	0	-1	-2
	C					

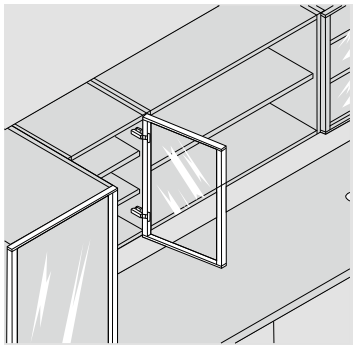

Техническое описание:

– петля стальная, никелированная
– фрезеровка под петлю 28х7
– регулировка в трех плоскостях
– для дверей толщина от 19 до 24 мм

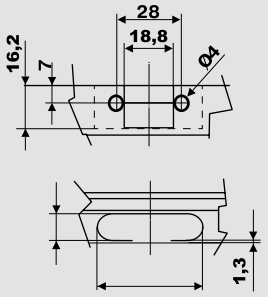

Угол открывания 110°

Угловая +30°



* винты в комплекте

Артикул	Дист.	Упаковка	Крепеж
FRM0027	28 мм	250 шт.	винт

Схема наложения
(монтажная планка H)

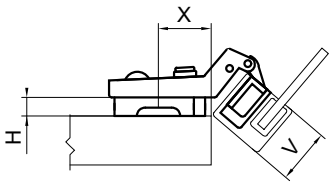

H	V							
	19		20		21		22	
0	37	1.5	36	2.2	36	2.9	35	3.6
2	37	-1.3	36	0.2	36	0.9	35	1.6
4	37	-2.5	36	-1.8	36	-1.1	35	0.4
	X	C	X	C	X	C	X	C

Угол открывания 110°

Угловая +45°



* винты в комплекте

Артикул	Дистv.	Упаковка	Крепеж
FRM0028	28 мм	250 шт.	винт

Схема наложения
(монтажная планка H)

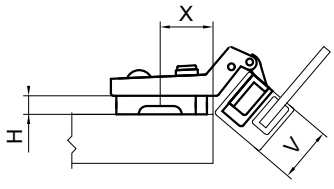

H	V							
	19		20		21		22	
0	37	4.5	36	5.2	36	5.9	35	6.6
2	37	2.5	36	3.2	36	3.9	35	4.6
4	37	0.5	36	1.2	36	1.9	35	2.6
	X	C	X	C	X	C	X	C

Угол открывания 110°

Угловая +90°



* винты в комплекте

Артикул	Дист.	Упаковка	Крепеж
FRM0029	28 мм	250 шт.	винт

Схема наложения
(монтажная планка H)

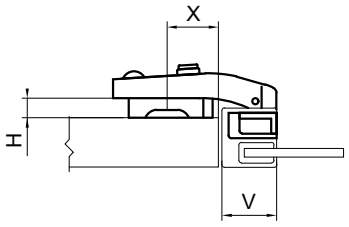

H	V							
	19		20		21		22	
0	21	1.4	20	1.4	19	1.4	18	1.4
2	21	-0.6	20	-0.6	19	-0.6	18	-0.6
4	21	-2.6	20	-2.6	19	-2.6	18	-2.6
	X	C	X	C	X	C	X	C

Монтажные планки для петель Firmax серии Slide-On

Монтажная планка с расстоянием до ряда отверстий 37 мм, под саморез



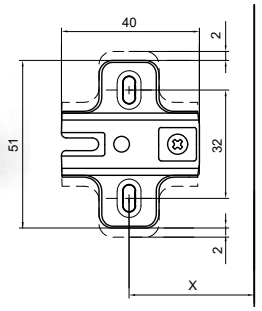

Артикул	Высота	Упаковка	Крепеж
FRM0140	H=0	400 шт.	саморез
FRM0141	H=2	400 шт.	саморез
FRM0142	H=4	400 шт.	саморез

Монтажная планка с расстоянием до ряда отверстий 37 мм, с евровинтом



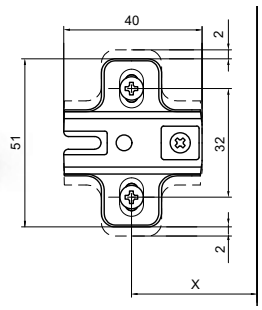

Артикул	Высота	Упаковка	Крепеж	L винта
FRM0143	H=0	400 шт.	евровинт	14 мм
FRM0144	H=2	400 шт.	евровинт	14 мм

Декоративные накладки Firmax на плечо петли Slide-On и Click-On

Никелированная накладка на плечо петли



Артикул	Материал	Упаковка, шт.
FRM0090	сталь	1000

Декоративная накладка на чашку петли FIRMAX



Артикул	Материал	Упаковка
FRM0199	сталь	1000 шт

FIRMAX
FURNITURE COMPONENTS

Петли серии Firmax Advanced Plus

– диаметр чашки 35 мм
– межосевое расстояние 48 мм
– угол открывания 110°
– глубина чашки петли 11,5 мм
– для фасадов 16 - 26 мм
– материал: сталь никелированная
– регулировка по горизонтали + 2 мм /-4 мм
– регулировка по глубине + 3 мм / - 3 мм
– регулировка по высоте ± 2 мм
– регулировка доводчика
– 100 000 циклов открывания / закрывания
– 30 часов в камере соляного тумана
– гарантия 5 лет
– тип монтажа к планке: Anyway



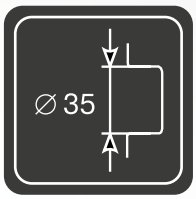

Диаметр чашки

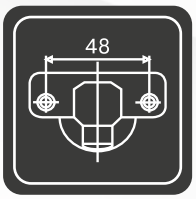

Межосевое расстояние



Толщина фасада



Регулировка по горизонтали



Регулировка по вертикали



Регулировка по глубине

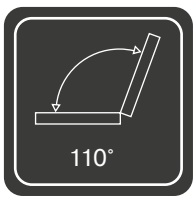

Угол открывания


Регулировка доводчика

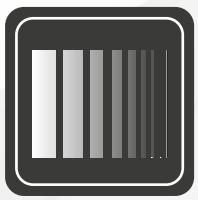
Встроенный доводчик



Открываний закрываний



Сертификат качества



30 часов в камере соляного тумана

Накладные петли

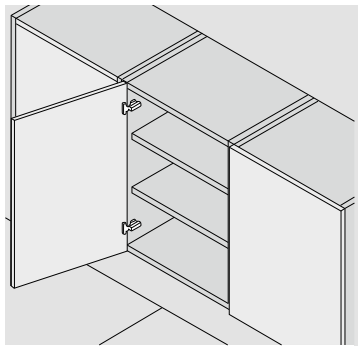

– угол открывания 110°
– для фасадов 16 - 26 мм
– глубина чашки петли 11,5 мм
– упаковка - **200 шт.**

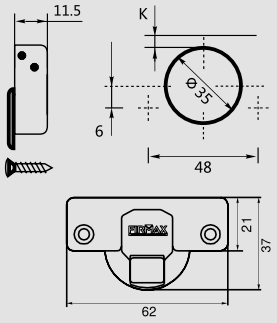

Минимальная фуга (A)

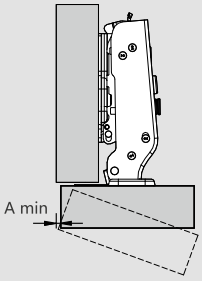

	T=	16	17	18	19	20	21	22	23	24	25	26
K=3	A=	0.7	0.9	1.2	1.5	1.8	2.2	2.6	3.2	3.8	4.5	5.3
K=4	A=	0.7	0.9	1.1	1.4	1.8	2.1	2.5	3.0	3.5	4.4	4.9
K=5	A=	0.6	0.9	1.1	1.4	1.7	2.0	2.4	2.9	3.4	3.9	4.6
K=6	A=	0.6	0.8	1.1	1.3	1.6	2.0	2.4	2.8	3.2	3.8	4.4

T = толщина фасада
K = расстояние до чашки фасада

Минимальный зазор между корпусом (L)

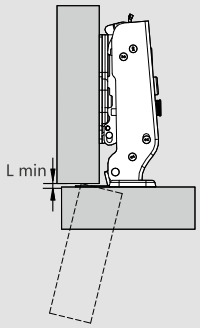

	T=	16	17	18	19	20	21	22	23	24	25	26
K=3	L=	0.0	0.0	0.0	0.0	0.0	0.0	0.0	0.0	0.0	0.0	0.1
K=4	L=	0.0	0.0	0.0	0.0	0.0	0.0	0.2	0.4	0.7	0.9	1.1
K=5	L=	0.0	0.2	0.4	0.6	0.8	1.0	1.2	1.4	1.6	1.8	2.0
K=6	L=	0.9	1.2	1.4	1.6	1.8	2.0	2.2	2.4	2.6	2.8	3.0

Накладная



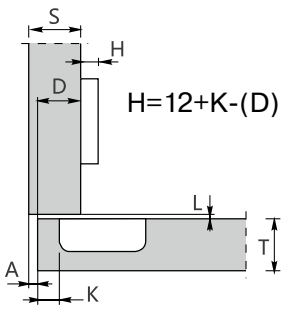

Тип петли	Артикул
с доводчиком	**FRM8100**
без доводчика	**FRM8100.1**
без пружины	**FRM8100.P**

Смежные петли

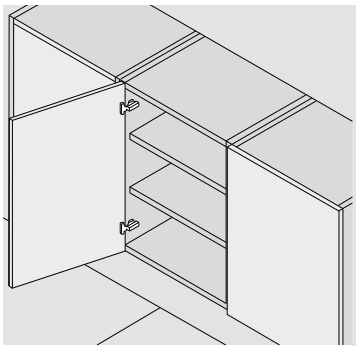

- угол открывания 110°
- для фасадов 16 - 26 мм
- глубина чашки петли 11,5 мм
- упаковка - **200 шт.**

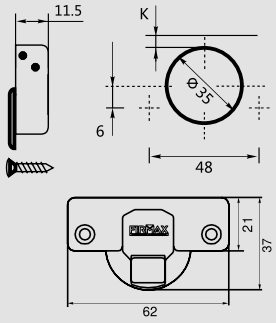

Минимальная фуга (A)

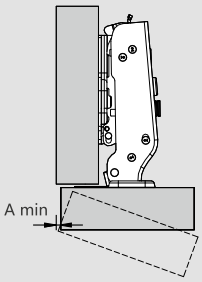

	T=	16	17	18	19	20	21	22	23	24	25	26
K=3	A=	0.7	0.9	1.2	1.5	1.8	2.2	2.6	3.2	3.8	4.5	5.3
K=4	A=	0.7	0.9	1.1	1.4	1.8	2.1	2.5	3.0	3.5	4.4	4.9
K=5	A=	0.6	0.9	1.1	1.4	1.7	2.0	2.4	2.9	3.4	3.9	4.6
K=6	A=	0.6	0.8	1.1	1.3	1.6	2.0	2.4	2.8	3.2	3.8	4.4

T = толщина фасада

K = расстояние до чашки фасада

Минимальный зазор между корпусом (L)

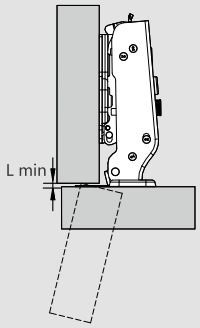

	T=	16	17	18	19	20	21	22	23	24	25	26
K=3	L=	0.0	0.0	0.0	0.0	0.0	0.0	0.0	0.0	0.0	0.0	0.1
K=4	L=	0.0	0.0	0.0	0.0	0.0	0.0	0.2	0.4	0.7	0.9	1.1
K=5	L=	0.0	0.2	0.4	0.6	0.8	1.0	1.2	1.4	1.6	1.8	2.0
K=6	L=	0.9	1.2	1.4	1.6	1.8	2.0	2.2	2.4	2.6	2.8	3.0

Смежная



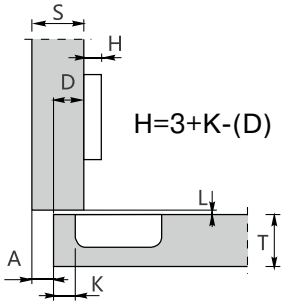

Тип петли	Артикул
с доводчиком	**FRM8101**
без доводчика	**FRM8101.1**
без пружины	**FRM8101.P**

Вкладные петли

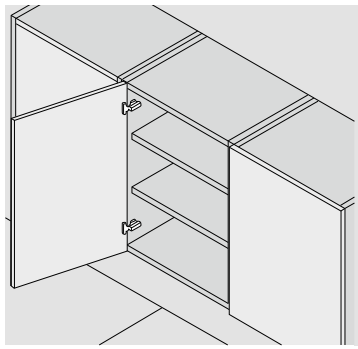

– угол открывания 110°
– для фасадов 16 - 26 мм
– глубина чашки петли 11,5 мм
– упаковка - **200 шт.**

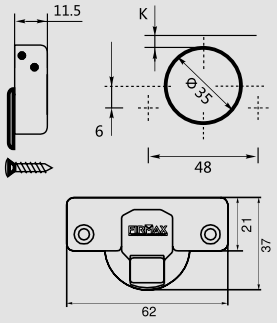

Минимальная фуга (A)

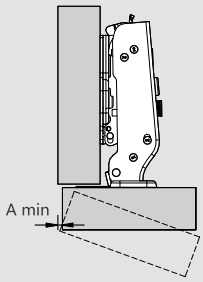

	T=	16	17	18	19	20	21	22	23	24	25	26
K=3	A=	0.7	0.9	1.2	1.5	1.8	2.2	2.6	3.2	3.8	4.5	5.3
K=4	A=	0.7	0.9	1.1	1.4	1.8	2.1	2.5	3.0	3.5	4.4	4.9
K=5	A=	0.6	0.9	1.1	1.4	1.7	2.0	2.4	2.9	3.4	3.9	4.6
K=6	A=	0.6	0.8	1.1	1.3	1.6	2.0	2.4	2.8	3.2	3.8	4.4

T = толщина фасада
K = расстояние до чашки фасада

Минимальный зазор между корпусом (L)

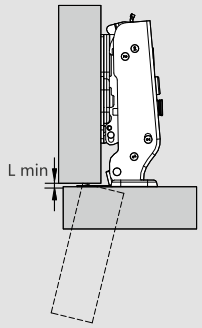

	T=	16	17	18	19	20	21	22	23	24	25	26
K=3	L=	0.0	0.0	0.0	0.0	0.0	0.0	0.0	0.0	0.0	0.0	0.1
K=4	L=	0.0	0.0	0.0	0.0	0.0	0.0	0.2	0.4	0.7	0.9	1.1
K=5	L=	0.0	0.2	0.4	0.6	0.8	1.0	1.2	1.4	1.6	1.8	2.0
K=6	L=	0.9	1.2	1.4	1.6	1.8	2.0	2.2	2.4	2.6	2.8	3.0

Вкладная



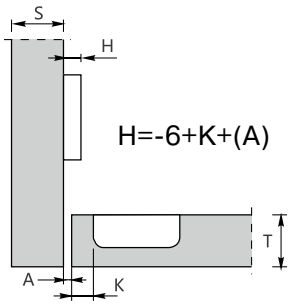

Тип петли	Артикул
с доводчиком	**FRM8102**
без доводчика	**FRM8102.1**
без пружины	**FRM8102.P**

Угловые петли

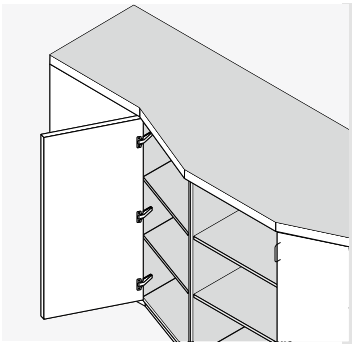

– угол открывания 110°
– для фасадов 16 - 26 мм
– глубина чашки петли 11,5 мм
– упаковка - **200 шт.**

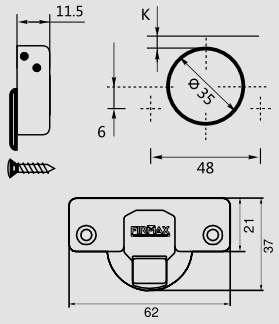

Минимальная фуга (A)

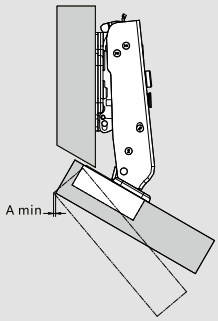

	T=	16	17	18	19	20	21	22	23	24	25	26
K=3	A=	0.7	0.9	1.2	1.5	1.8	2.2	2.6	3.2	3.8	4.5	5.3
K=4	A=	0.7	0.9	1.1	1.4	1.8	2.1	2.5	3.0	3.5	4.4	4.9
K=5	A=	0.6	0.9	1.1	1.4	1.7	2.0	2.4	2.9	3.4	3.9	4.6
K=6	A=	0.6	0.8	1.1	1.3	1.6	2.0	2.4	2.8	3.2	3.8	4.4

T = толщина фасада
K = расстояние до чашки фасада

Минимальный зазор между корпусом (L)

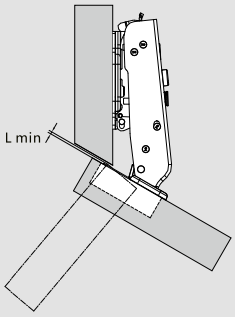

	T=	16	17	18	19	20	21	22	23	24	25	26
K=3	L=	0.0	0.0	0.0	0.0	0.0	0.0	0.0	0.0	0.0	0.0	0.1
K=4	L=	0.0	0.0	0.0	0.0	0.0	0.0	0.2	0.4	0.7	0.9	1.1
K=5	L=	0.0	0.2	0.4	0.6	0.8	1.0	1.2	1.4	1.6	1.8	2.0
K=6	L=	0.9	1.2	1.4	1.6	1.8	2.0	2.2	2.4	2.6	2.8	3.0

Угловая (+30°)



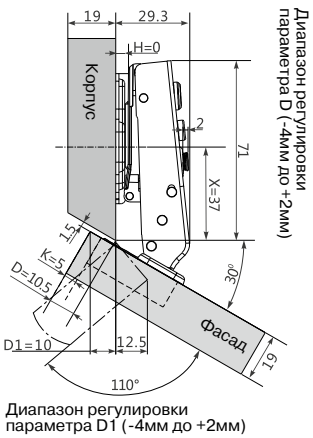

Тип петли	Артикул
с доводчиком	**FRM8103**
без доводчика	**FRM8103.1**
без пружины	**FRM8103.P**

Угловые петли

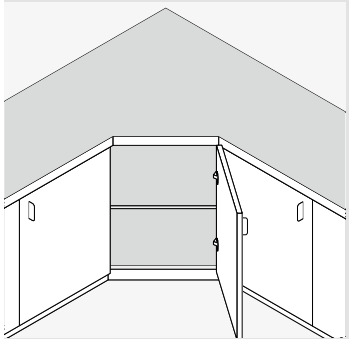

– угол открывания 110°
– для фасадов 16 - 26 мм
– глубина чашки петли 11,5 мм
– упаковка - **200 шт.**

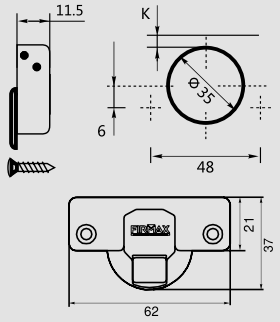

Минимальная фуга (A)

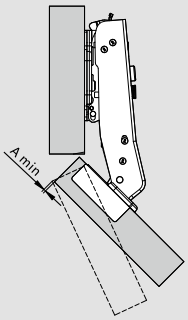

	T=	16	17	18	19	20	21	22	23	24	25	26
K=3	A=	0.7	0.9	1.2	1.5	1.8	2.2	2.6	3.2	3.8	4.5	5.3
K=4	A=	0.7	0.9	1.1	1.4	1.8	2.1	2.5	3.0	3.5	4.4	4.9
K=5	A=	0.6	0.9	1.1	1.4	1.7	2.0	2.4	2.9	3.4	3.9	4.6
K=6	A=	0.6	0.8	1.1	1.3	1.6	2.0	2.4	2.8	3.2	3.8	4.4

T = толщина фасада
K = расстояние до чашки фасада

Минимальный зазор между корпусом (L)

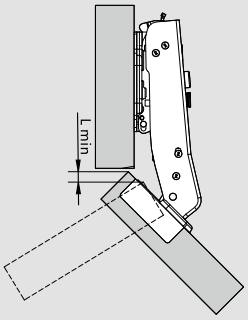

	T=	16	17	18	19	20	21	22	23	24	25	26
K=3	L=	0.0	0.0	0.0	0.0	0.0	0.0	0.0	0.0	0.0	0.0	0.1
K=4	L=	0.0	0.0	0.0	0.0	0.0	0.0	0.2	0.4	0.7	0.9	1.1
K=5	L=	0.0	0.2	0.4	0.6	0.8	1.0	1.2	1.4	1.6	1.8	2.0
K=6	L=	0.9	1.2	1.4	1.6	1.8	2.0	2.2	2.4	2.6	2.8	3.0

Угловая (+45°)



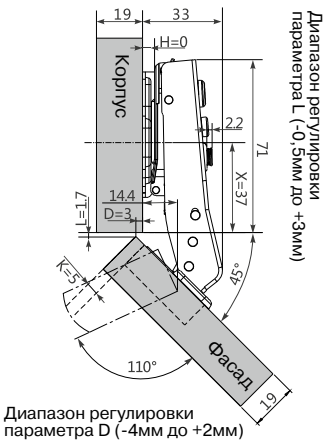

Тип петли	Артикул
с доводчиком	**FRM8104**
без доводчика	**FRM8104.1**
без пружины	**FRM8104.P**

Угловые петли

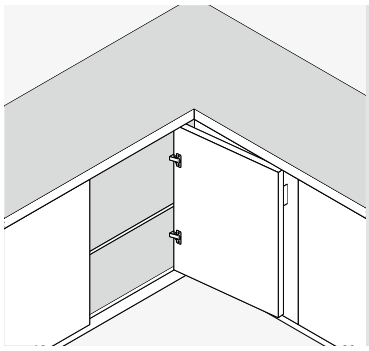

– угол открывания 110°
– для фасадов 16 - 26 мм
– глубина чашки петли 11,5 мм
– упаковка - **200 шт.**

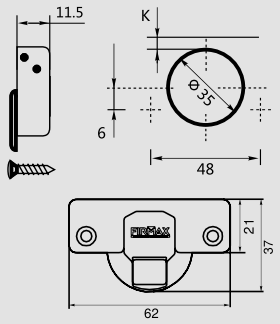

Минимальная фуга (A)

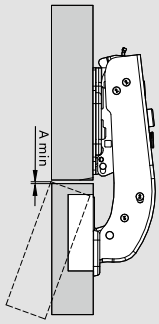

	T=	16	17	18	19	20	21	22	23	24	25	26
K=3	A=	0.7	0.9	1.2	1.5	1.8	2.2	2.6	3.2	3.8	4.5	5.3
K=4	A=	0.7	0.9	1.1	1.4	1.8	2.1	2.5	3.0	3.5	4.4	4.9
K=5	A=	0.6	0.9	1.1	1.4	1.7	2.0	2.4	2.9	3.4	3.9	4.6
K=6	A=	0.6	0.8	1.1	1.3	1.6	2.0	2.4	2.8	3.2	3.8	4.4

T = толщина фасада
K = расстояние до чашки фасада

Минимальный зазор между корпусом (L)

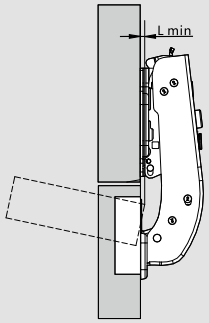

	T=	16	17	18	19	20	21	22	23	24	25	26
K=3	L=	0.0	0.0	0.0	0.0	0.0	0.0	0.0	0.0	0.0	0.0	0.1
K=4	L=	0.0	0.0	0.0	0.0	0.0	0.0	0.2	0.4	0.7	0.9	1.1
K=5	L=	0.0	0.2	0.4	0.6	0.8	1.0	1.2	1.4	1.6	1.8	2.0
K=6	L=	0.9	1.2	1.4	1.6	1.8	2.0	2.2	2.4	2.6	2.8	3.0

Угловая (+90°)



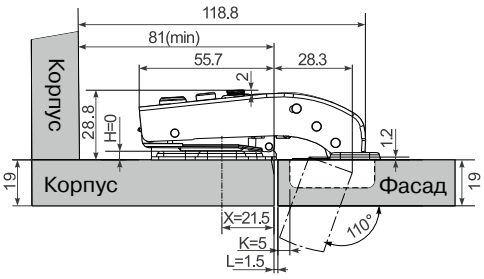

Диапазон регулировки
параметра L (-0,5мм до +3мм)

Тип петли	Артикул
с доводчиком	**FRM8105**
без доводчика	**FRM8105.1**
без пружины	**FRM8105.P**

Петли для складных фасадов

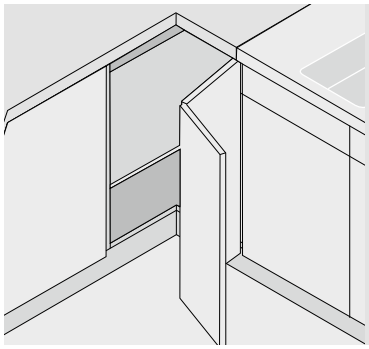

- угол открывания 55°
- для фасадов 14 - 26 мм
- глубина чашки петли 11,5 мм
- упаковка - 200 шт.

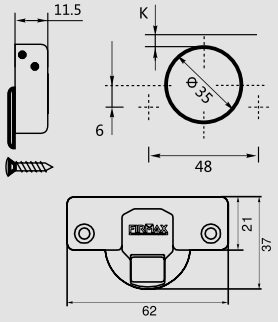

Карусельная



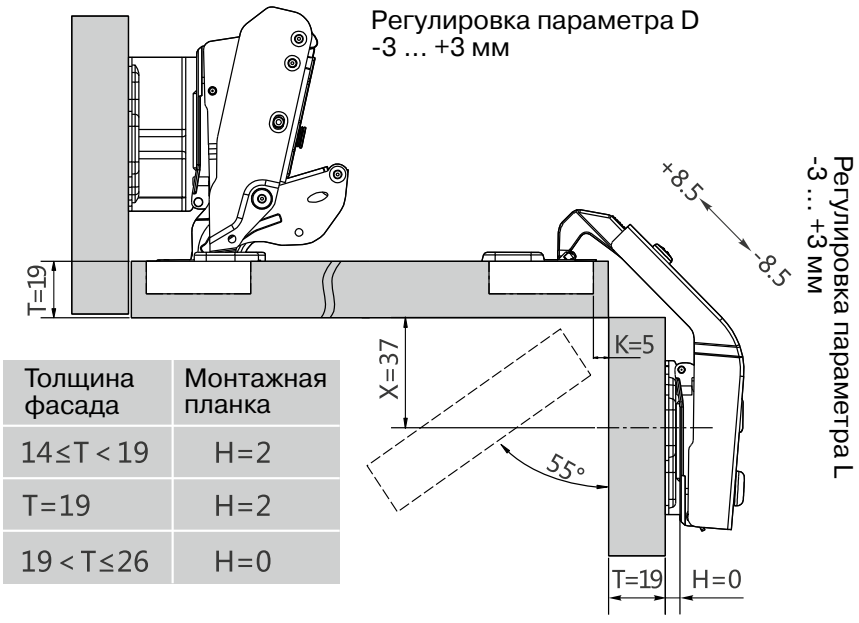

Толщина фасада	Монтажная планка
14≤T < 19	H=2
T=19	H=2
19 < T≤26	H=0

Тип петли	Артикул
без доводчика	**FRM8107**

Накладные петли

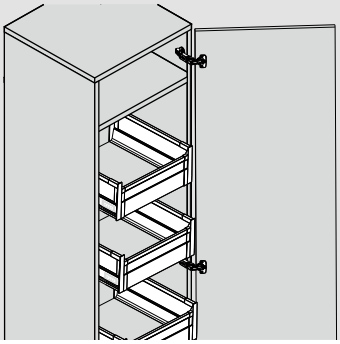

– угол открывания 160°
– для фасадов 18 - 28 мм
– глубина чашки петли 11,8 мм
– упаковка - **100 шт.**

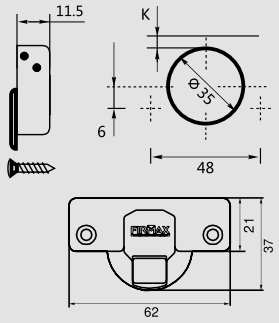

Минимальная фуга (A)

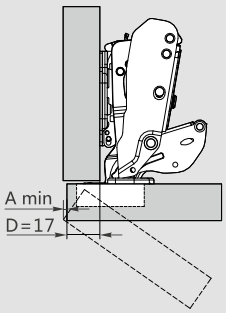

	T=	18	19	20	21	22	23	24	25	26	27	28
K=3	A=	0	0	0	0	0	0	0	0	0	0	0
K=4	A=	0	0	0	0	0	0	0	0	0	0	0
K=5	A=	0	0	0	0	0	0	0	0	0	0	0
K=6	A=	0	0	0	0	0	0	0	0	0	0	0

T = толщина фасада
K = расстояние до чашки фасада

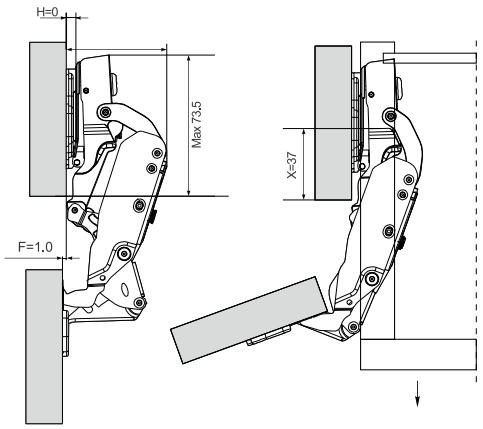

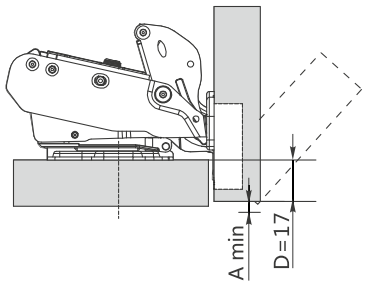

Установка петли

Фасад с монтажной планкой H=0 обеспечивает зазор в 1мм, позволяющий устанавливать выдвижные ящики внутрь корпуса мебельного изделия

Тип петли	E (MAX)	F (90°)
Накладная	52.2	1.0

Накладная 160°



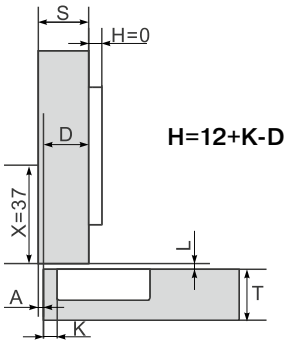

H=12+K-D

Тип петли	Артикул
с доводчиком	**FRM8106**
без доводчика	**FRM8106.1**
без пружины	**FRM8106.P**

Петли для фасадов с алюминиевой рамкой

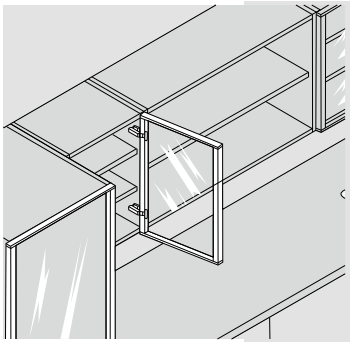

– угол открывания 110°
– фрезеровка профиля под петлю 28 мм
– для алюминиевых профилей толщиной 19-22 мм
– упаковка - **100 шт.**

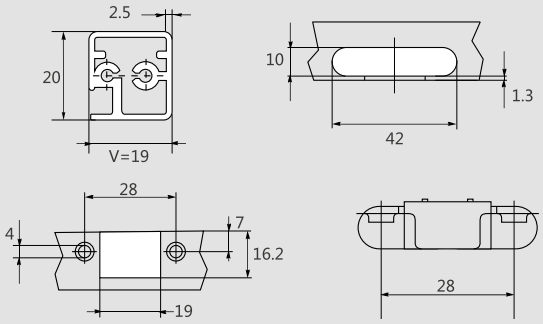

Минимальная фуга (A)

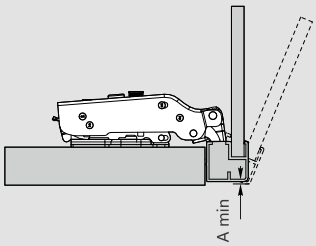

	T=	16	17	18	19	20	21	22	23	24	25	26
V=19	A=	0.7	0.9	1.2	1.5	1.8	2.2	2.6	3.2	3.8	4.5	5.3
V=20	A=	0.7	0.9	1.1	1.4	1.8	2.1	2.5	3.0	3.5	4.4	4.9
V=21	A=	0.6	0.9	1.1	1.4	1.7	2.0	2.4	2.9	3.4	3.9	4.6
V=22	A=	0.6	0.8	1.1	1.3	1.6	2.0	2.4	2.8	3.2	3.8	4.4

Минимальный зазор между корпусом (L)

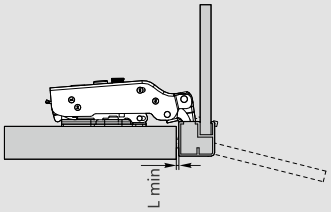

	T=	16	17	18	19	20	21	22	23	24	25	26
V=19	L=	0.0	0.0	0.0	0.0	0.0	0.0	0.0	0.0	0.0	0.0	0.1
V=20	L=	0.0	0.0	0.0	0.0	0.0	0.0	0.2	0.4	0.7	0.9	1.1
V=21	L=	0.0	0.2	0.4	0.6	0.8	1.0	1.2	1.4	1.6	1.8	2.0
V=22	L=	0.9	1.2	1.4	1.6	1.8	2.0	2.2	2.4	2.6	2.8	3.0

Накладной фасад

D=18mm

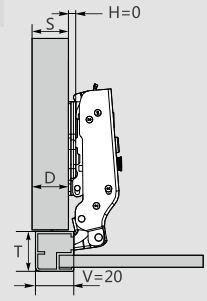

Смежный фасад

D=9mm

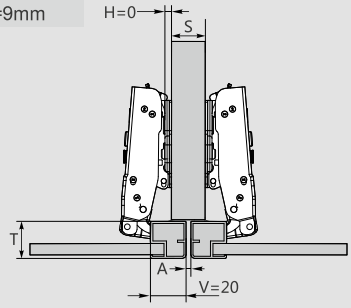

Вкладной фасад

A=0.5mm

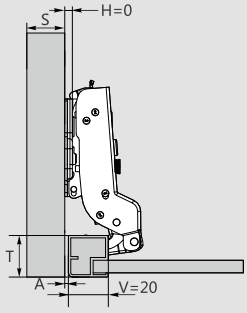

H=-2+V-(D)

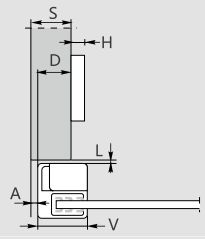

Тип петли	Артикул
с доводчиком	**FRM8108**

H=-11+V-(D)

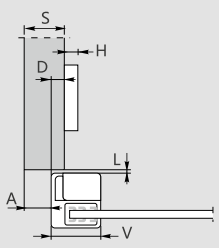

Тип петли	Артикул
с доводчиком	**FRM8109**

H=-20.5+V+(A)

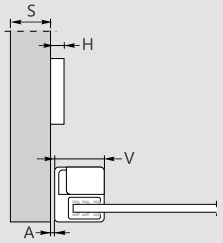

Тип петли	Артикул
с доводчиком	**FRM8110**

Монтажные планки для петель Firmax Advanced

Крестовая монтажная планка с регулировкой по высоте

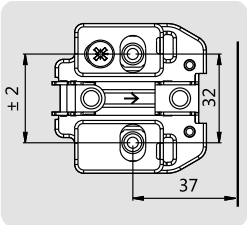

с предустановленными саморезами

Высота	Артикул
0	**DTC81.H0/2S**
2	**DTC81.H2/2S**
4	**DTC81.H4/2S**

Крестовая монтажная планка

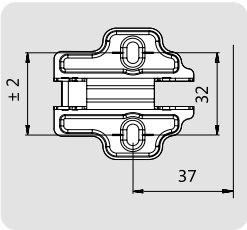

под саморез

Высота	Артикул
0	**DTC81.H0/1S**
2	**DTC81.H2/1S**
4	**DTC81.H4/1S**

Крестовая монтажная планка с регулировкой по высоте

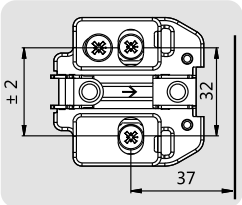

с предустановленными евровинтами

Высота	Артикул
0	**DTC81.H0/2E**
2	**DTC81.H2/2E**
4	**DTC81.H4/2E**

Крестовая монтажная планка

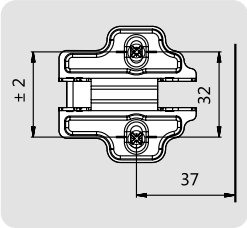

с предустановленными евровинтами

Высота	Артикул
0	**DTC81.H0/1E**
2	**DTC81.H2/1E**
4	**DTC81.H4/1E**
9	**DTC81.H9/1E**

Прямая монтажная планка

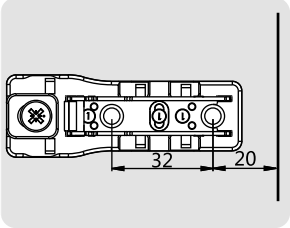

под саморез

Высота	Артикул
0	**DTC81.H0/3S**
2	**DTC81.H2/3S**
4	**DTC81.H4/3S**

с евровинтом

Высота	Артикул
0	**DTC81.H0/3E**
2	**DTC81.H2/3E**
4	**DTC81.H4/3E**

Накладки декоративные

Накладка на плечо петли



Артикул	Норма упаковки
FRM81.N	1000 шт.

Накладка на чашку петли



Артикул	Норма упаковки
FRM0199	5000 шт.

Ограничитель угла открывания

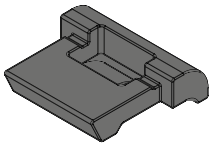

Артикул	Норма упаковки
FRM0139.A	5000 шт.

* Ограничивает угол открывания петли до 85 градусов

** Установка в угловые петли происходит до момента монтажа петли к фасаду





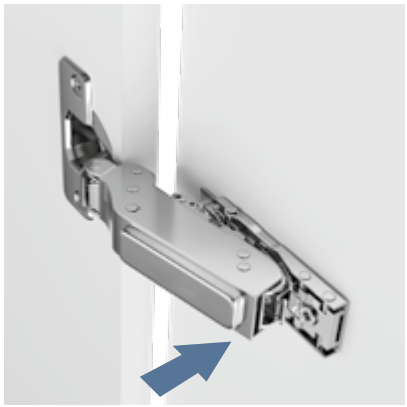

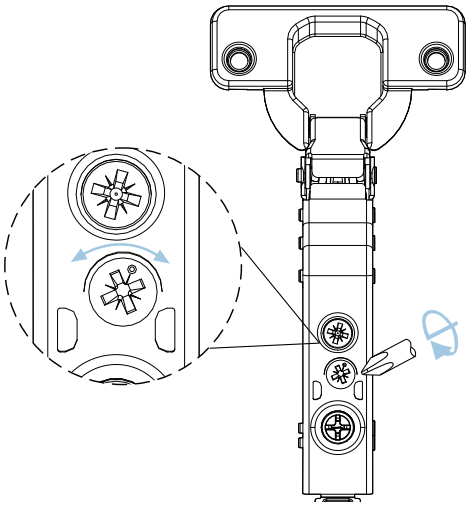

Регулировка скорости закрывания фасада
от 3 до 6 секунд
«-» - уменьшение времени закрывания фасада
«+» - увеличение времени закрывания фасада

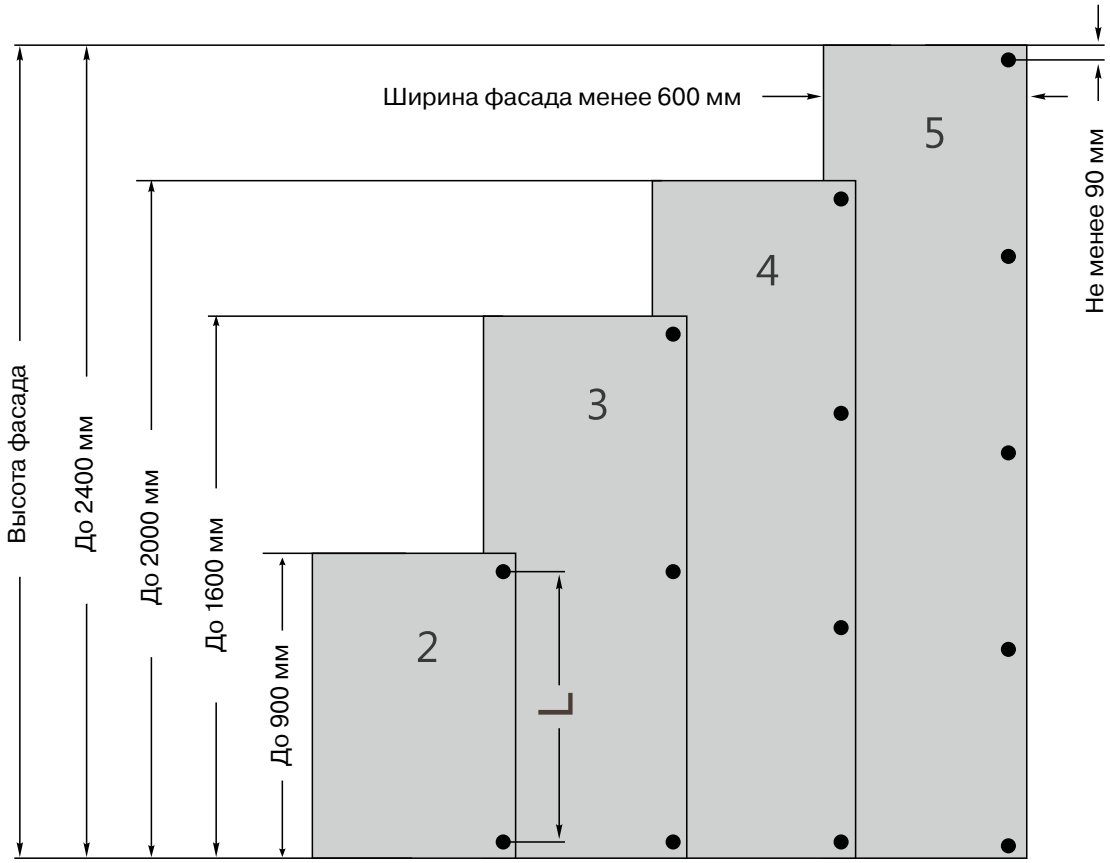

Регулировка фасада по горизонтали

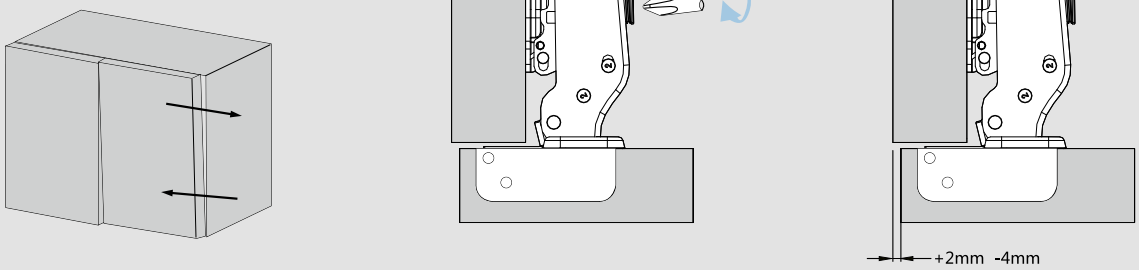

Регулировка фасада по глубине

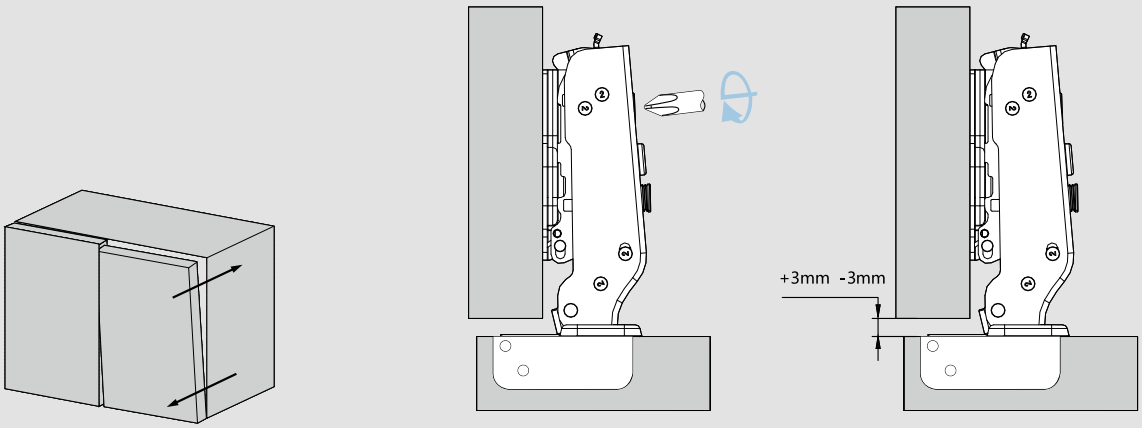

Регулировка фасада по вертикали

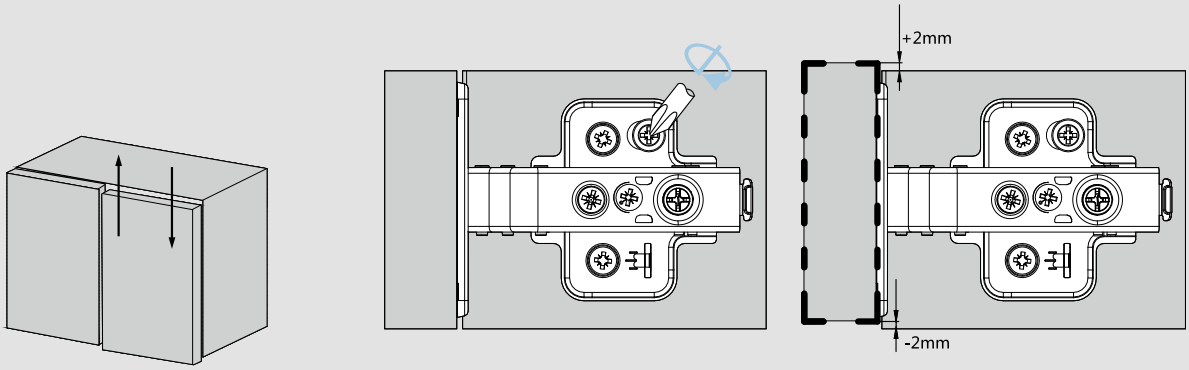

FIRMAX
FURNITURE COMPONENTS

Петли серии Firmax Click-on 2.0

– диаметр чашки 35 мм
– межосевое расстояние 48 мм
– угол открывания 110°
– глубина чашки петли 11,5 мм
– для фасадов 16 - 26 мм
– материал: сталь никелированная
– регулировка по горизонтали ± 2 мм
– регулировка по глубине ± 2 мм
– регулировка по высоте ± 2 мм
– 80 000 циклов открывания / закрывания
– гарантия 5 лет

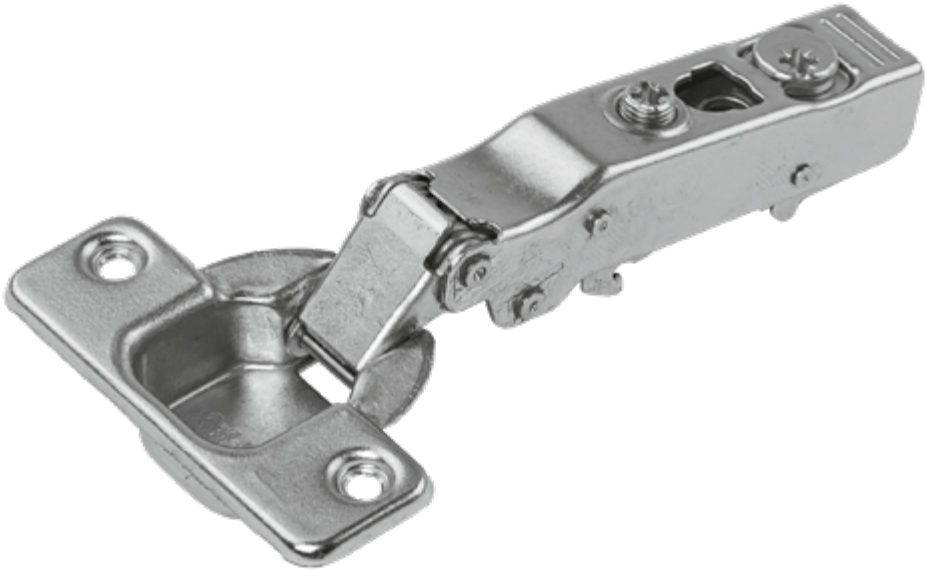

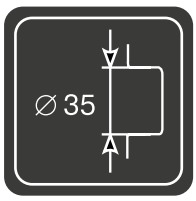

Диаметр чашки

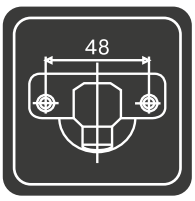

Межосевое расстояние



Регулировка по горизонтали



Регулировка по вертикали



Регулировка по глубине

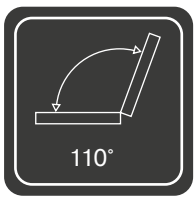

Угол открывания



Толщина фасада



Открываний закрываний

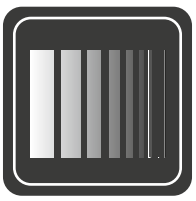
Встроенный доводчик



Сертификат качества

Накладные петли

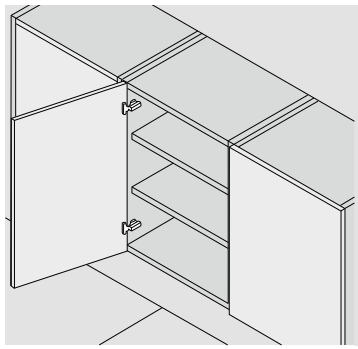

– угол открывания 110°
– для фасадов 16 - 26 мм
– глубина чашки петли 11,5 мм
– упаковка - **200 шт.**

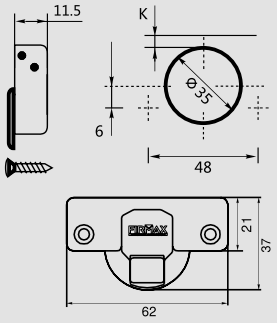

Минимальная фуга (A)

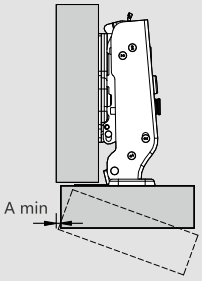

	T=	16	17	18	19	20	21	22	23	24	25	26
K=3	A=	0.7	0.9	1.2	1.5	1.8	2.2	2.6	3.2	3.8	4.5	5.3
K=4	A=	0.7	0.9	1.1	1.4	1.8	2.1	2.5	3.0	3.5	4.4	4.9
K=5	A=	0.6	0.9	1.1	1.4	1.7	2.0	2.4	2.9	3.4	3.9	4.6
K=6	A=	0.6	0.8	1.1	1.3	1.6	2.0	2.4	2.8	3.2	3.8	4.4

T = толщина фасада
K = расстояние до чашки фасада

Минимальный зазор между корпусом (L)

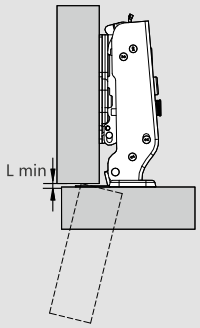

	T=	16	17	18	19	20	21	22	23	24	25	26
K=3	L=	0.0	0.0	0.0	0.0	0.0	0.0	0.0	0.0	0.0	0.0	0.1
K=4	L=	0.0	0.0	0.0	0.0	0.0	0.0	0.2	0.4	0.7	0.9	1.1
K=5	L=	0.0	0.2	0.4	0.6	0.8	1.0	1.2	1.4	1.6	1.8	2.0
K=6	L=	0.9	1.2	1.4	1.6	1.8	2.0	2.2	2.4	2.6	2.8	3.0

Накладная



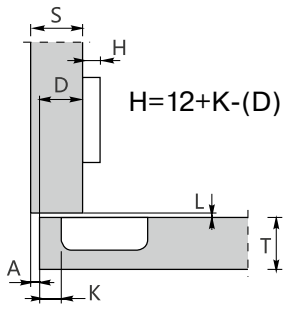

Артикул	Тип петли	Упаковка
FRM8070	с доводчиком	200 шт.
FRM8070.1	без доводчика	200 шт.
FRM8070.P	без пружины	200 шт.

Смежные петли

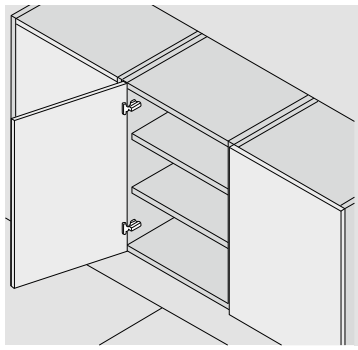

– угол открывания 110°
– для фасадов 16 - 26 мм
– глубина чашки петли 11,5 мм
– упаковка - **200 шт.**

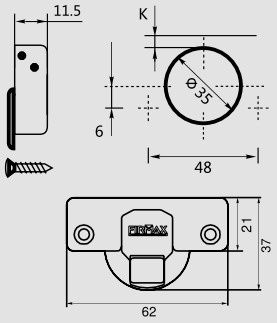

Минимальная фуга (A)

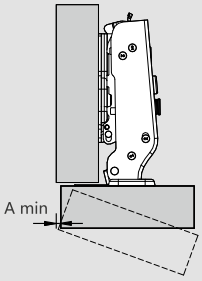

	T=	16	17	18	19	20	21	22	23	24	25	26
K=3	A=	0.7	0.9	1.2	1.5	1.8	2.2	2.6	3.2	3.8	4.5	5.3
K=4	A=	0.7	0.9	1.1	1.4	1.8	2.1	2.5	3.0	3.5	4.4	4.9
K=5	A=	0.6	0.9	1.1	1.4	1.7	2.0	2.4	2.9	3.4	3.9	4.6
K=6	A=	0.6	0.8	1.1	1.3	1.6	2.0	2.4	2.8	3.2	3.8	4.4

T = толщина фасада
K = расстояние до чашки фасада

Минимальный зазор между корпусом (L)

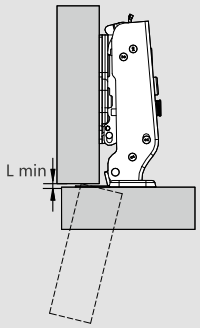

	T=	16	17	18	19	20	21	22	23	24	25	26
K=3	L=	0.0	0.0	0.0	0.0	0.0	0.0	0.0	0.0	0.0	0.0	0.1
K=4	L=	0.0	0.0	0.0	0.0	0.0	0.0	0.2	0.4	0.7	0.9	1.1
K=5	L=	0.0	0.2	0.4	0.6	0.8	1.0	1.2	1.4	1.6	1.8	2.0
K=6	L=	0.9	1.2	1.4	1.6	1.8	2.0	2.2	2.4	2.6	2.8	3.0

Смежная



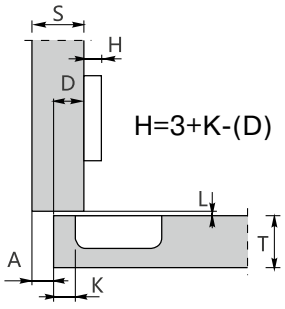

Артикул	Тип петли	Упаковка
FRM8071	с доводчиком	200 шт.
FRM8071.1	без доводчика	200 шт.
FRM8071.P	без пружины	200 шт.

Вкладные петли

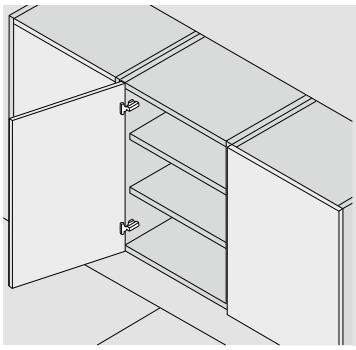

– угол открывания 110°
– для фасадов 16 - 26 мм
– глубина чашки петли 11,5 мм
– упаковка - **200 шт.**

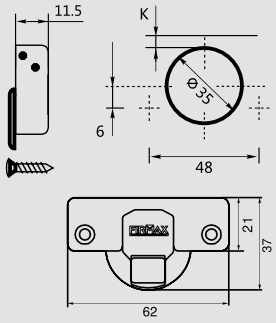

Минимальная фуга (A)

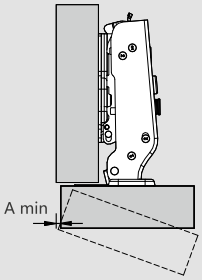

	T=	16	17	18	19	20	21	22	23	24	25	26
K=3	A=	0.7	0.9	1.2	1.5	1.8	2.2	2.6	3.2	3.8	4.5	5.3
K=4	A=	0.7	0.9	1.1	1.4	1.8	2.1	2.5	3.0	3.5	4.4	4.9
K=5	A=	0.6	0.9	1.1	1.4	1.7	2.0	2.4	2.9	3.4	3.9	4.6
K=6	A=	0.6	0.8	1.1	1.3	1.6	2.0	2.4	2.8	3.2	3.8	4.4

T = толщина фасада
K = расстояние до чашки фасада

Минимальный зазор между корпусом (L)

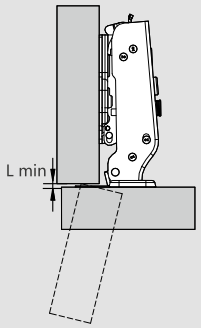

	T=	16	17	18	19	20	21	22	23	24	25	26
K=3	L=	0.0	0.0	0.0	0.0	0.0	0.0	0.0	0.0	0.0	0.0	0.1
K=4	L=	0.0	0.0	0.0	0.0	0.0	0.0	0.2	0.4	0.7	0.9	1.1
K=5	L=	0.0	0.2	0.4	0.6	0.8	1.0	1.2	1.4	1.6	1.8	2.0
K=6	L=	0.9	1.2	1.4	1.6	1.8	2.0	2.2	2.4	2.6	2.8	3.0

Вкладная



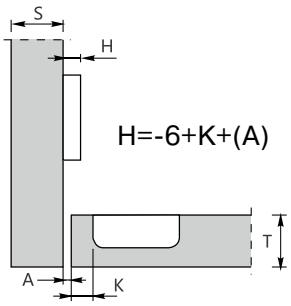

Артикул	Тип петли	Упаковка
FRM8072	с доводчиком	200 шт.
FRM8072.1	без доводчика	200 шт.
FRM8072.P	без пружины	200 шт.

Угловые петли

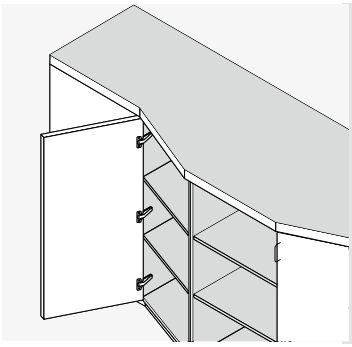

– угол открывания 110°
– для фасадов 16 - 26 мм
– глубина чашки петли 11,5 мм
– упаковка - **200 шт.**

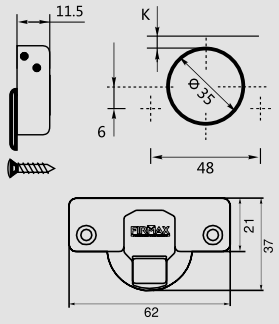

Минимальная фуга (A)

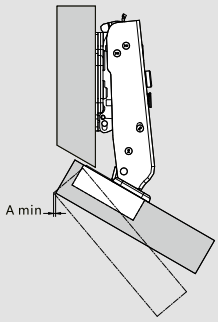

	T=	16	17	18	19	20	21	22	23	24	25	26
K=3	A=	0.7	0.9	1.2	1.5	1.8	2.2	2.6	3.2	3.8	4.5	5.3
K=4	A=	0.7	0.9	1.1	1.4	1.8	2.1	2.5	3.0	3.5	4.4	4.9
K=5	A=	0.6	0.9	1.1	1.4	1.7	2.0	2.4	2.9	3.4	3.9	4.6
K=6	A=	0.6	0.8	1.1	1.3	1.6	2.0	2.4	2.8	3.2	3.8	4.4

T = толщина фасада
K = расстояние до чашки фасада

Минимальный зазор между корпусом (L)

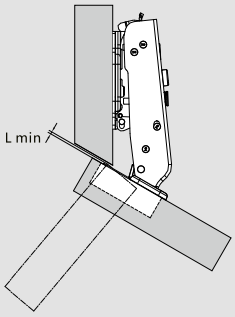

	T=	16	17	18	19	20	21	22	23	24	25	26
K=3	L=	0.0	0.0	0.0	0.0	0.0	0.0	0.0	0.0	0.0	0.0	0.1
K=4	L=	0.0	0.0	0.0	0.0	0.0	0.0	0.2	0.4	0.7	0.9	1.1
K=5	L=	0.0	0.2	0.4	0.6	0.8	1.0	1.2	1.4	1.6	1.8	2.0
K=6	L=	0.9	1.2	1.4	1.6	1.8	2.0	2.2	2.4	2.6	2.8	3.0

Угловая (+30°)



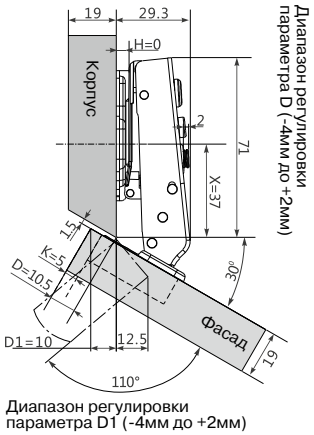

Артикул	Тип петли	Упаковка
FRM8073	с доводчиком	200 шт.
FRM8073.1	без доводчика	200 шт.
FRM8073.P	без пружины	200 шт.

Угловые петли

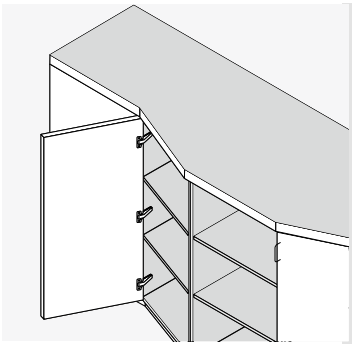

– угол открывания 110°
– для фасадов 16 - 26 мм
– глубина чашки петли 11,5 мм
– упаковка - **200 шт.**

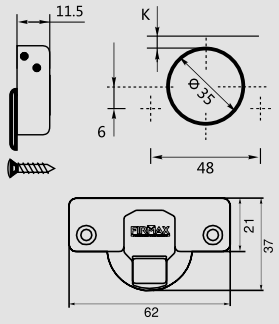

Минимальная фуга (A)

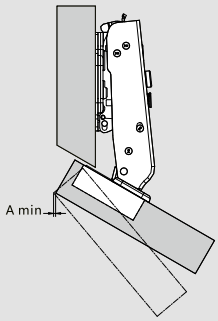

	T=	16	17	18	19	20	21	22	23	24	25	26
K=3	A=	0.7	0.9	1.2	1.5	1.8	2.2	2.6	3.2	3.8	4.5	5.3
K=4	A=	0.7	0.9	1.1	1.4	1.8	2.1	2.5	3.0	3.5	4.4	4.9
K=5	A=	0.6	0.9	1.1	1.4	1.7	2.0	2.4	2.9	3.4	3.9	4.6
K=6	A=	0.6	0.8	1.1	1.3	1.6	2.0	2.4	2.8	3.2	3.8	4.4

T = толщина фасада
K = расстояние до чашки фасада

Минимальный зазор между корпусом (L)

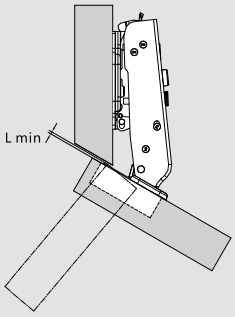

	T=	16	17	18	19	20	21	22	23	24	25	26
K=3	L=	0.0	0.0	0.0	0.0	0.0	0.0	0.0	0.0	0.0	0.0	0.1
K=4	L=	0.0	0.0	0.0	0.0	0.0	0.0	0.2	0.4	0.7	0.9	1.1
K=5	L=	0.0	0.2	0.4	0.6	0.8	1.0	1.2	1.4	1.6	1.8	2.0
K=6	L=	0.9	1.2	1.4	1.6	1.8	2.0	2.2	2.4	2.6	2.8	3.0

Угловая (+45°)



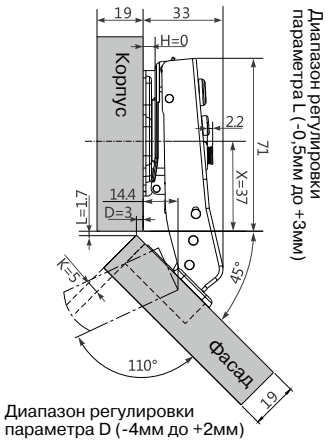

Артикул	Тип петли	Упаковка
FRM8074	с доводчиком	200 шт.
FRM8074.1	без доводчика	200 шт.
FRM8074.P	без пружины	200 шт.

Угловые петли

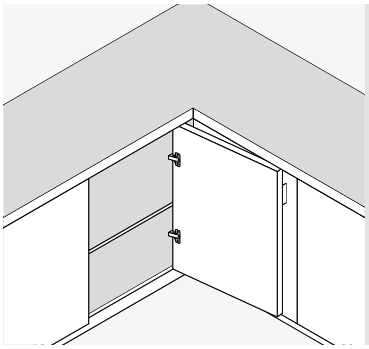

– угол открывания 110°
– для фасадов 16 - 26 мм
– диаметр чашки: 35 мм
– глубина чашки петли 11,5 мм
– упаковка - **200 шт.**

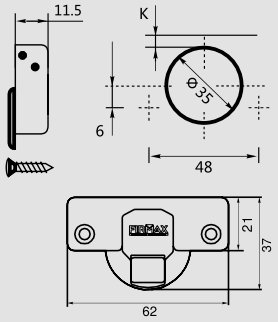

Минимальная фуга (A)

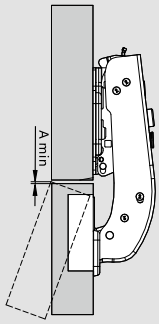

	T=	16	17	18	19	20	21	22	23	24	25	26
K=3	A=	0.7	0.9	1.2	1.5	1.8	2.2	2.6	3.2	3.8	4.5	5.3
K=4	A=	0.7	0.9	1.1	1.4	1.8	2.1	2.5	3.0	3.5	4.4	4.9
K=5	A=	0.6	0.9	1.1	1.4	1.7	2.0	2.4	2.9	3.4	3.9	4.6
K=6	A=	0.6	0.8	1.1	1.3	1.6	2.0	2.4	2.8	3.2	3.8	4.4

T = толщина фасада
K = расстояние до чашки фасада

Минимальный зазор между корпусом (L)

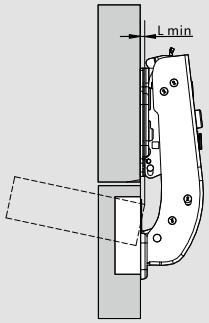

	T=	16	17	18	19	20	21	22	23	24	25	26
K=3	L=	0.0	0.0	0.0	0.0	0.0	0.0	0.0	0.0	0.0	0.0	0.1
K=4	L=	0.0	0.0	0.0	0.0	0.0	0.0	0.2	0.4	0.7	0.9	1.1
K=5	L=	0.0	0.2	0.4	0.6	0.8	1.0	1.2	1.4	1.6	1.8	2.0
K=6	L=	0.9	1.2	1.4	1.6	1.8	2.0	2.2	2.4	2.6	2.8	3.0

Угловая (+90°)



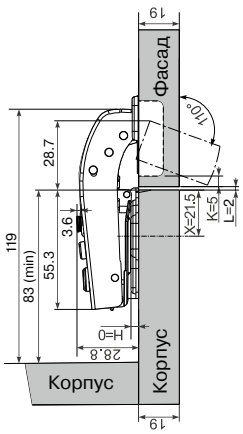

Тип петли	Артикул
с доводчиком	**FRM8075**
без доводчика	**FRM8075.1**
без пружины	**FRM8075.P**

– Регулировка от -0,6 мм до +3,4 мм

Петли для складных фасадов

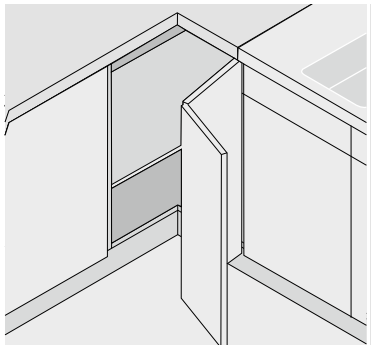

- угол открывания 110°
- для фасадов 16 - 26 мм
- диаметр чашки: 35 мм
- глубина чашки петли 11,5 мм
- упаковка - **200 шт.**

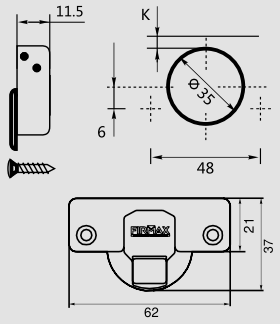

Карусельная



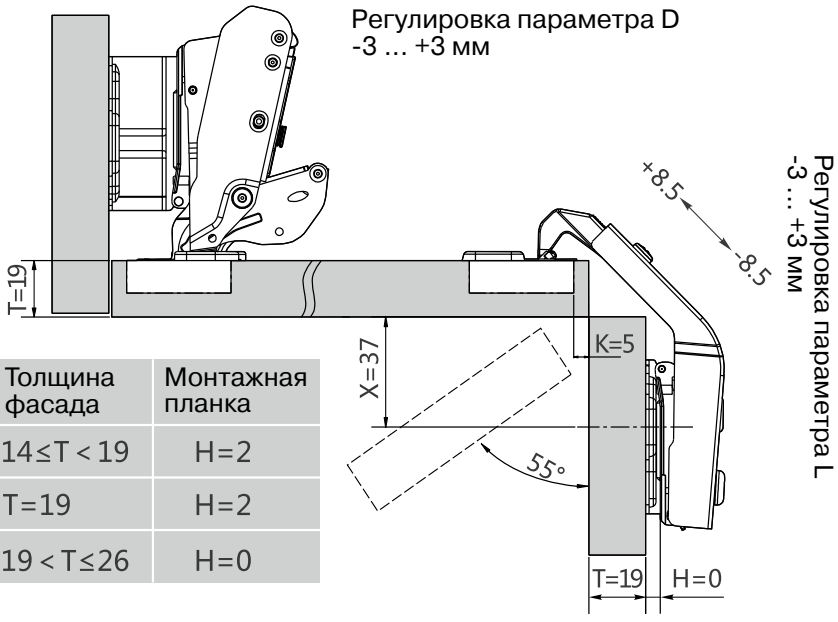

Толщина фасада	Монтажная планка
14≤T<19	H=2
T=19	H=2
19<T≤26	H=0

Тип петли	Артикул
без доводчика	**FRM8077**

Накладные петли

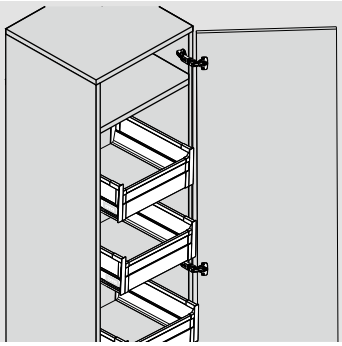

– угол открывания 160°
– для фасадов 18 - 28 мм
– глубина чашки петли 11,8 мм
– упаковка - **100 шт.**

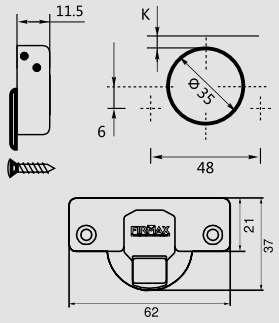

Минимальная фуга (A)

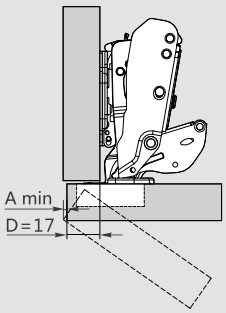

	T=	18	19	20	21	22	23	24	25	26	27	28
K=3	A=	0	0	0	0	0	0	0	0	0	0	0
K=4	A=	0	0	0	0	0	0	0	0	0	0	0
K=5	A=	0	0	0	0	0	0	0	0	0	0	0
K=6	A=	0	0	0	0	0	0	0	0	0	0	0

T = толщина фасада
K = расстояние до чашки фасада

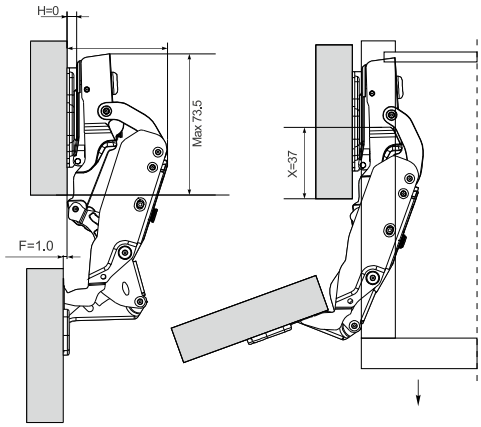

Накладная 160°



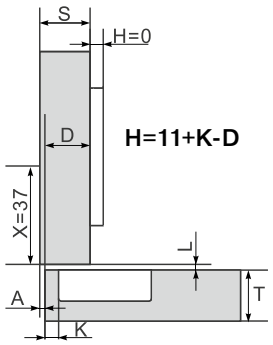

Тип петли	Артикул
с доводчиком	**FRM0076**
без доводчика	**FRM0076.1**

Петли для фасадов с алюминиевой рамкой

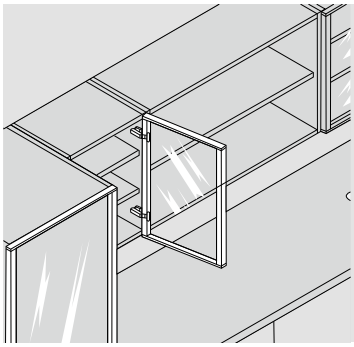

– угол открывания 110°
– фрезеровка профиля под петлю 28 мм
– для алюминиевых профилей толщиной 19-22 мм
– упаковка - **100 шт.**

Минимальная фуга (A)

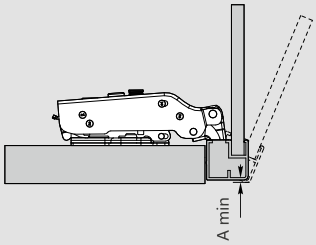

	T=	16	17	18	19	20	21	22	23	24	25	26
V=19	A=	0.7	0.9	1.2	1.5	1.8	2.2	2.6	3.2	3.8	4.5	5.3
V=20	A=	0.7	0.9	1.1	1.4	1.8	2.1	2.5	3.0	3.5	4.4	4.9
V=21	A=	0.6	0.9	1.1	1.4	1.7	2.0	2.4	2.9	3.4	3.9	4.6
V=22	A=	0.6	0.8	1.1	1.3	1.6	2.0	2.4	2.8	3.2	3.8	4.4

Минимальный зазор между корпусом (L)

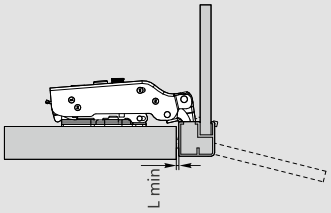

	T=	16	17	18	19	20	21	22	23	24	25	26
V=19	L=	0.0	0.0	0.0	0.0	0.0	0.0	0.0	0.0	0.0	0.0	0.1
V=20	L=	0.0	0.0	0.0	0.0	0.0	0.0	0.2	0.4	0.7	0.9	1.1
V=21	L=	0.0	0.2	0.4	0.6	0.8	1.0	1.2	1.4	1.6	1.8	2.0
V=22	L=	0.9	1.2	1.4	1.6	1.8	2.0	2.2	2.4	2.6	2.8	3.0

Накладной фасад

D=18mm

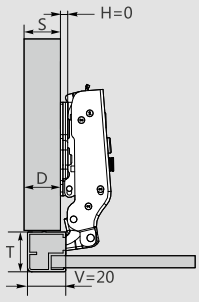

Смежный фасад

D=9mm

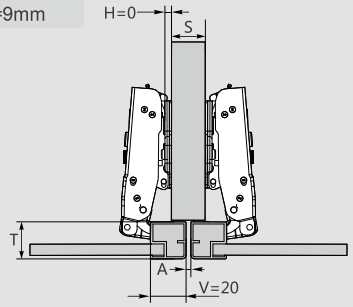

Вкладной фасад

A=0.5mm

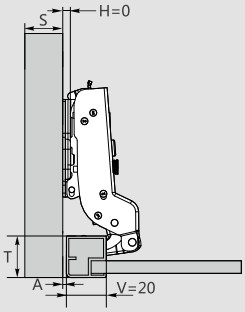

Петли для фасадов с алюминиевой рамкой

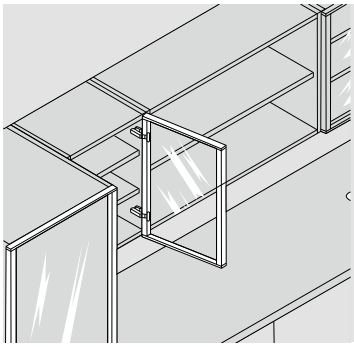

– угол открывания 110°
– фрезеровка профиля под петлю 28 мм
– для алюминиевых профилей толщиной 19-22 мм
– упаковка - **100 шт.**

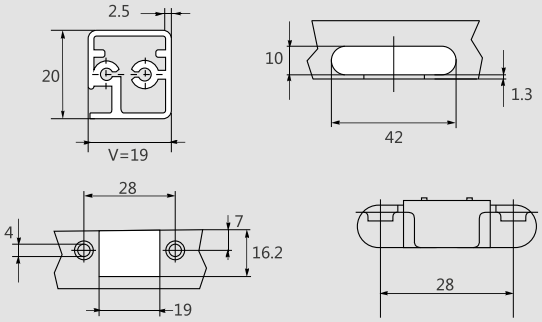

Накладная



H=-2+V-(D)

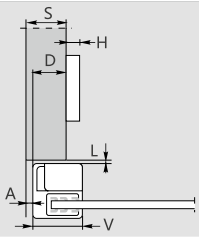

Тип петли	Артикул
с доводчиком	**FRM0104**

Смежная



H=-11+V-(D)

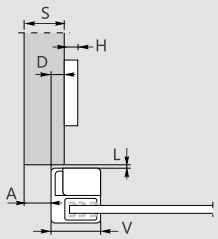

Тип петли	Артикул
с доводчиком	**FRM0105**

Вкладная



H=-20.5+V+(A)

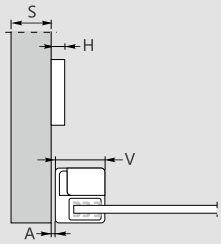

Тип петли	Артикул
с доводчиком	**FRM0106**

Монтажные планки для петель Firmax Click-On 2.0

Крестовая монтажная планка с регулировкой по высоте

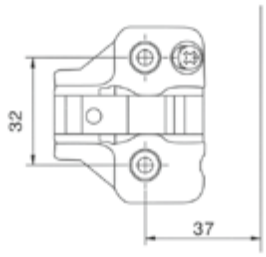

с предустановленными саморезами

Высота	Артикул
0	**FRM0196.N**
2	**FRM0197.N**

Крестовая монтажная планка

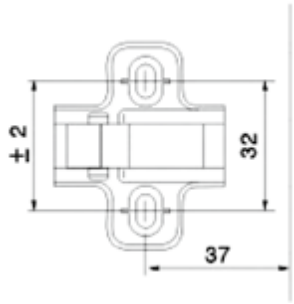

под саморез

Высота	Артикул
0	**FRM0196**
2	**FRM0197**
4	**FRM0198**
9	**FRM0196.9**

Крестовая монтажная планка с регулировкой по высоте

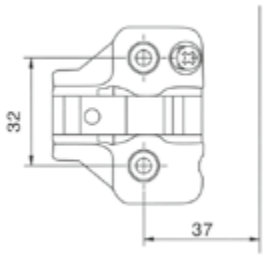

с предустановленными евровинтами

Высота	Артикул
0	**FRM0196.ES**
2	**FRM0197.ES**

Крестовая монтажная планка

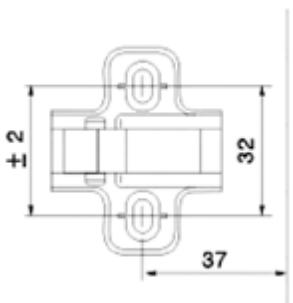

с предустановленными евровинтами

Высота	Артикул
0	**FRM0196.2**
2	**FRM0197.2**
4	**FRM0198.2**

FIRMAX
FURNITURE COMPONENTS

Петли серии Firmax Smartline

- диаметр чашки 35 мм
- угол открывания 105°
- глубина чашки петли 12 мм
- для фасадов 14- 24 мм
- межосевое расстояние 45 / 48 / 52 мм
- встроенный металлический доводчик
- 50 000 циклов открывания/закрывания петли
- материал: сталь никелированная
- регулировка по горизонтали ± 2 мм
- регулировка по глубине ± 2 мм
- регулировка по вертикали ± 2 мм
- регилировка по высоте осуществляется при помощи монтажной планки
- возможность установки на прямые и крестовые монтажные планки
- цветовые решения: никель / черный никель



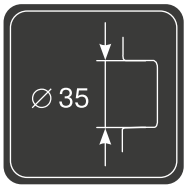

Диаметр чашки

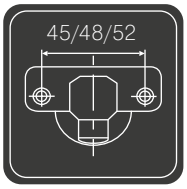

Межосевое расстояние



Толщина фасада



Регулировка по горизонтали



Регулировка по вертикали



Регулировка по глубине

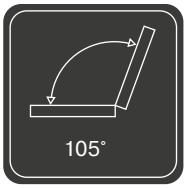

Угол открывания

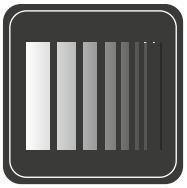
Встроенный доводчик



Открываний закрываний



Сертификат качества

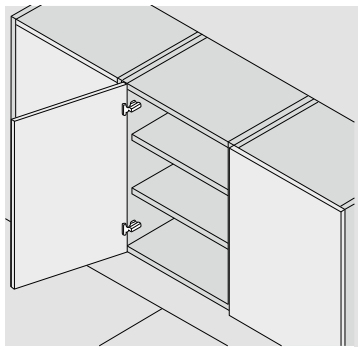

– угол открывания 105°
– для фасадов 14 - 24 мм
– глубина чашки петли 12 мм
– упаковка - **100 шт.**

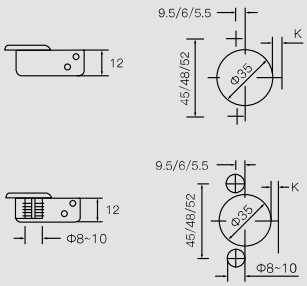

H - Высота монтажной планки
K - Расстояние от края двери до края чашки
D - Наложение фасада на боковину корпуса
A - Зазор между корпусом и фасадом (при установке вкладных петель)
L - Зазор между корпусом и фасадом (при установке накладных/смежных петель)
T - Толщина фасада



Ограничитель угла открывания до 90° для накладных, смежных, вкладных петель

FRM0150.B

Накладная



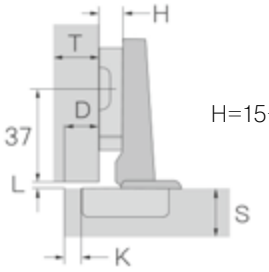

H=15+K-D

H	K				
	3	4	5	6	7
0	18	19	20	21	22
2	16	17	18	19	20
4	14	15	16	17	18
	D				

Цвет	Черный никель		Никель	
Межосевое расстояние	48 мм	48 мм	45 мм	52 мм
С доводчиком	**FRM0150/BL**	**FRM0150**	**FRM0150.1**	**FRM0150/52**
Без доводчика	**FRM0150.2/BL**	**FRM0150.2**	**FRM0150.2/1**	**FRM0150.2/52**
Без пружины	**FRM0150.P/BL**	**FRM0150.P**	**FRM0150.P45**	**FRM0150.P52**

Смежная



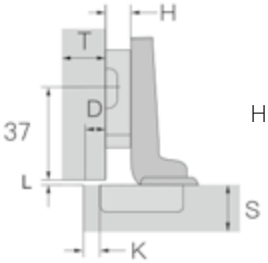

H=5+K-D

H	K				
	3	4	5	6	7
0	8	9	10	11	12
2	6	7	8	9	10
4	4	5	6	7	8
	D				

Цвет	Черный никель		Никель	
Межосевое расстояние	48 мм	48 мм	45 мм	52 мм
С доводчиком	**FRM0151/BL**	**FRM0151**	**FRM0151.1**	**FRM0151/52**
Без доводчика	**FRM0151.2/BL**	**FRM0151.2**	**FRM0151.2/1**	**FRM0151.2/52**
Без пружины	**FRM0151.P/BL**	**FRM0151.P**	**FRM0151.P45**	**FRM0151.P52**

Вкладная



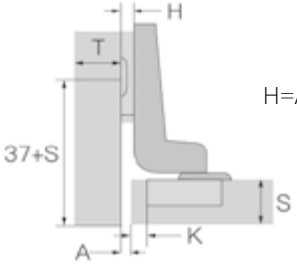

H=A+K-3

H	K				
	3	4	5	6	7
0	0	-1	-2	-3	-4
2	2	1	0	-1	-2
4	4	3	2	1	0
	D				

Цвет	Черный никель		Никель	
Межосевое расстояние	48 мм	48 мм	45 мм	52 мм
С доводчиком	**FRM0152/BL**	**FRM0152**	**FRM0152.1**	**FRM0152/52**
Без доводчика	**FRM0152.2/BL**	**FRM0152.2**	**FRM0152.2/1**	**FRM0152.2/52**
Без пружины	**FRM0152.P/BL**	**FRM0152.P**	**FRM0152.P45**	**FRM0152.P52**

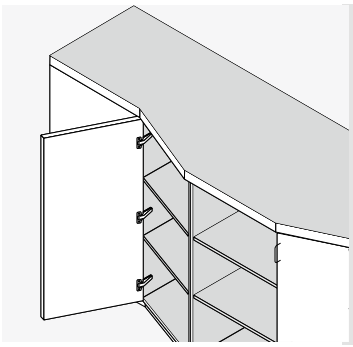

– угол открывания 105°
– для фасадов 14 - 24 мм
– глубина чашки петли 11,3 мм
– упаковка - **100 шт.**

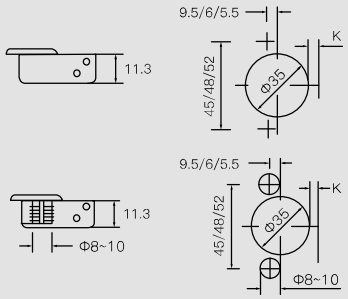

Угловая (+30°)



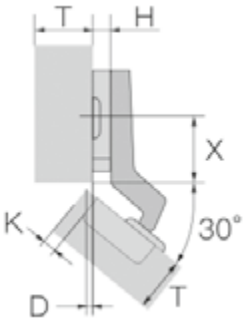

H=0
D=2.5 мм

H	K							
	4		5		6		7	
	X	D	X	D	X	D	X	D
0	37	2,5	36	3,4	35	4,3	34	5,2
2		0,5		1,4		2,3		3,2
4		-1,5		-0,6		0,3		1,2



Ограничитель угла открывания до 90° для угловых петель 30°, 45°, 90°
FRM0150.A

Цвет	Черный никель		Никель	
Межосевое расстояние	48 мм	48 мм	45 мм	52 мм
С доводчиком	**FRM0153/BL**	**FRM0153**	**FRM0153.1**	**FRM0153/52**
Без доводчика	-	**FRM0153.2**	**FRM0153.2/1**	**FRM0153.2/52**
Без пружины	-	**FRM0153.P**	**FRM0153.P45**	**FRM0153.P52**

Угловая (+45°)



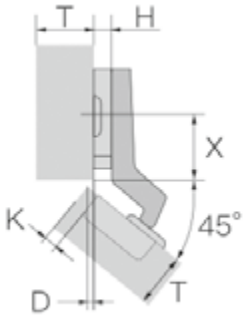

H=0
D=4.5 мм

H	K							
	4		5		6		7	
	X	D	X	D	X	D	X	D
0	37	4,5	36	5,4	35	6,3	34	7,2
2		2,5		3,4		4,3		5,2
4		0,5		1,6		2,3		3,2

Цвет	Черный никель		Никель	
Межосевое расстояние	48 мм	48 мм	45 мм	52 мм
С доводчиком	**FRM0154/BL**	**FRM0154**	**FRM0154.1**	**FRM0154/52**
Без доводчика	-	**FRM0154.2**	**FRM0154.2/1**	**FRM0154.2/52**
Без пружины	-	**FRM0154.P**	**FRM0154.P45**	**FRM0154.P52**

Угловая (+90°)



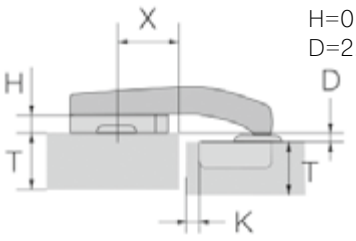

H=0
D=2.8 мм

H	K			
	4		5	
	X	D	X	D
0	20	2,8	19	2,8
2		0,8		0,8
4		-1,2		-1,2

Цвет	Черный никель		Никель	
Межосевое расстояние	48 мм	48 мм	45 мм	52 мм
С доводчиком	**FRM0155/BL**	**FRM0155**	**FRM0155.1**	**FRM0155/52**
Без доводчика	-	**FRM0155.2**	**FRM0155.2/1**	**FRM0155.2/52**
Без пружины	-	**FRM0155.P**	**FRM0155.P45**	**FRM0155.P52**

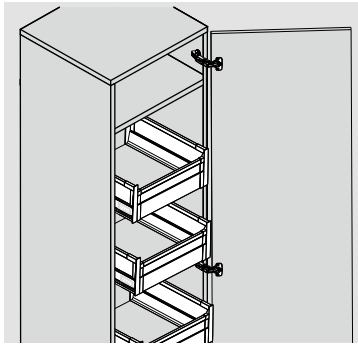

– угол открывания 155°
– для фасадов 14 - 24 мм
– глубина чашки петли 11,5 мм
– упаковка - 100 шт.

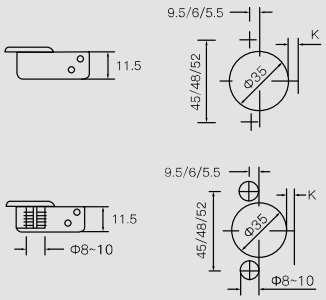

Накладная



H=14+K-D

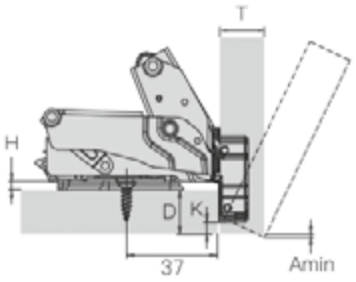

H	K				
	3	4	5	6	7
0	17	18	19	20	21
2	15	16	17	18	19
4	13	14	15	16	17
	D				

Цвет	Черный никель	Никель		
Межосевое расстояние	48 мм	48 мм	45 мм	52 мм
С доводчиком	**FRM0156.1/BL**	**FRM0156.1**	**FRM0156.1/1**	**FRM0156.1/52**
Без доводчика	–	**FRM0156.1X**	**FRM0156.1/X45**	**FRM0156.1/X52**
Без пружины	–	**FRM0156.1P**	**FRM0156.1/P45**	**FRM0156.1/P52**

Смежная



H=5+K-D

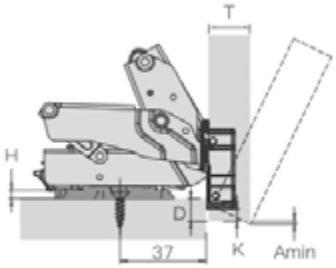

H	K				
	3	4	5	6	7
0	8	9	10	11	12
2	6	7	8	9	10
4	4	5	6	7	8
	D				

Цвет	Черный никель	Никель		
Межосевое расстояние	48 мм	48 мм	45 мм	52 мм
С доводчиком	**FRM0156.2/BL**	**FRM0156.2**	**FRM0156.2/1**	**FRM0156.2/52**
Без доводчика	–	**FRM0156.2X**	**FRM0156.2/X45**	**FRM0156.2/X52**
Без пружины	–	**FRM0156.2P**	**FRM0156.2/P45**	**FRM0156.2/P52**

Вкладная



H=5+K-D

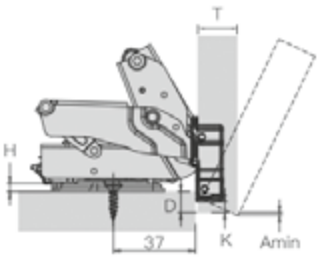

H	K				
	3	4	5	6	7
0	0	-1	-2	-3	-4
2	2	1	0	-1	-2
4	4	3	2	1	1
	D				

Цвет	Черный никель	Никель		
Межосевое расстояние	48 мм	48 мм	45 мм	52 мм
С доводчиком	**FRM0156.3/BL**	**FRM0156.3**	**FRM0156.3/1**	**FRM0156.3/52**
Без доводчика	–	**FRM0156.3X**	**FRM0156.3/X45**	**FRM0156.3/X52**
Без пружины	–	**FRM0156.3P**	**FRM0156.3/P45**	**FRM0156.3/P52**

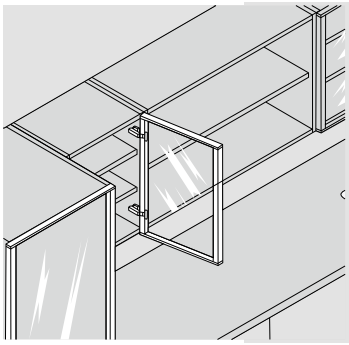

– угол открывания 105°
– фрезеровка профиля под петлю 28 мм
– для алюминиевых профилей толщиной 19-24 мм
– упаковка - 100 шт.

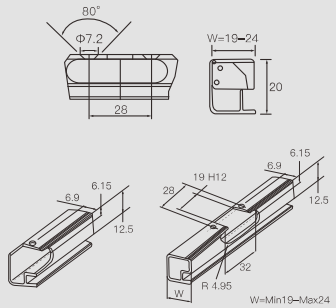

H - Высота монтажной планки
D - Наложение фасада на боковину корпуса
A - Зазор между корпусом и фасадом (при установке вкладных петель)
W - Ширина алюминиевого фасада

Накладная



H=W-D-2

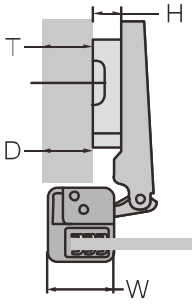

H	W					
	19	20	21	22	23	24
0	17	18	19	20	21	22
2	15	16	17	18	19	20
4	13	14	15	16	17	18
	D					

Цвет	Черный никель	Никель
С доводчиком	**FRM0157.AL/BL**	**FRM0157.AL**
Без пружины	–	**FRM0157.P**

Смежная



H=W-D-12

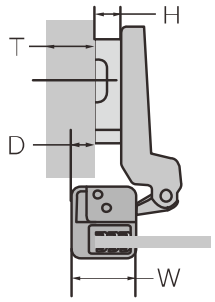

H	W					
	19	20	21	22	23	24
0	7	8	9	10	11	12
2	5	6	7	8	9	10
4	3	4	5	6	7	8
	D					

Цвет	Черный никель	Никель
С доводчиком	**FRM0158.AL/BL**	**FRM0158.AL**
Без пружины	–	**FRM0158.P**

Вкладная



H=W+A-20

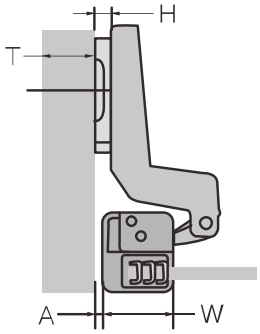

H	W					
	19	20	21	22	23	24
0	1	0	-1	-2	-3	-4
2	3	2	1	0	-1	-2
4	5	4	3	2	1	0
	D					

Цвет	Черный никель	Никель
С доводчиком	**FRM0159.AL/BL**	**FRM0159.AL**
Без пружины	–	**FRM0159.P**

Монтажные планки для петель Firmax Smartline

Монтажная планка под саморез



Артикул	Высота	Упаковка	Крепеж	Цвет
FRM0146.H0/4	H=0	500 шт.	саморез	никель
FRM0146.H2/4	H=2	500 шт.	саморез	никель
FRM0146.H4/4	H=4	500 шт.	саморез	никель
FRM0146.H0/4BL	H=0	500 шт.	саморез	черный никель
FRM0146.H2/4BL	H=2	500 шт.	саморез	черный никель
FRM0146.H4/4BL	H=4	500 шт.	саморез	черный никель

Монтажная планка с евровинтом

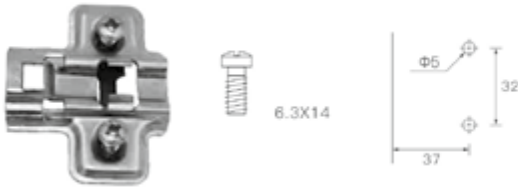

Артикул	Высота	Упаковка	Крепеж	Цвет
FRM0146.H0/5	H=0	500 шт.	евровинт	никель
FRM0146.H2/5	H=2	500 шт.	евровинт	никель
FRM0146.H4/5	H=4	500 шт.	евровинт	никель
FRM0146.H0/5BL	H=0	500 шт.	евровинт	черный никель
FRM0146.H2/5BL	H=2	500 шт.	евровинт	черный никель
FRM0146.H4/5BL	H=4	500 шт.	евровинт	черный никель

Монтажная планка с эксцентриковой регулировкой под саморез



Артикул	Высота	Упаковка	Крепеж	Цвет
FRM0160.H0/1	H=0	500 шт.	саморез	никель
FRM0160.H2/1	H=2	500 шт.	саморез	никель
FRM0160.H0/1BL	H=0	500 шт.	саморез	черный никель
FRM0160.H2/1BL	H=2	500 шт.	саморез	черный никель

Монтажная планка с эксцентриковой регулировкой под евровинт

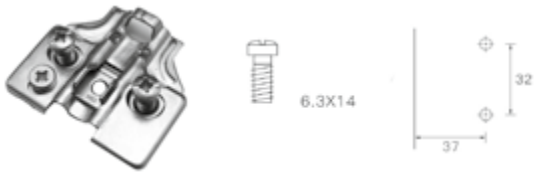

Артикул	Высота	Упаковка	Крепеж	Цвет
FRM0160.H0/2	H=0	500 шт.	евровинт	никель
FRM0160.H2/2	H=2	500 шт.	евровинт	никель
FRM0160.H0/2BL	H=0	500 шт.	евровинт	черный никель
FRM0160.H2/2BL	H=2	500 шт.	евровинт	черный никель

Прямая монтажная планка

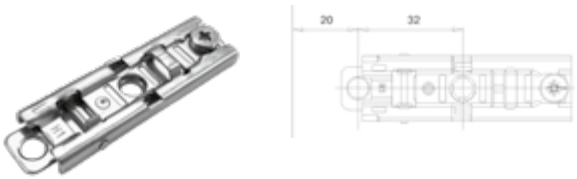

Артикул	Высота	Упаковка	Крепеж	Цвет
FRM0160.H1/3	H=1	500 шт.	саморез	никель
FRM0160.H2/3	H=2	500 шт.	саморез	никель
FRM0160.H4/3	H=4	500 шт.	саморез	никель
FRM0160.H1/3BL	H=1	500 шт.	саморез	черный никель
FRM0160.H2/3BL	H=2	500 шт.	саморез	черный никель
FRM0160.H4/3BL	H=4	500 шт.	саморез	черный никель

Аксессуары для петель серии Firmax Smartline

Накладка на плечо петли Firmax Smartline



Артикул	Упаковка
FRM0090.A	1000 шт.

Накладка на чашку петли Firmax Smartline
для петель с межосевым расстоянием 45, 48 мм



Артикул	Упаковка
FRM0199.C	1000 шт.

Ограничитель угла открывания до 90°
для накладных, смежных, вкладных петель



Артикул	Упаковка
FRM0150.B	5000 шт.

Ограничитель угла открывания до 90°
для угловых петель +30°, +45°, +90°



Артикул	Упаковка
FRM0150.A	5000 шт.

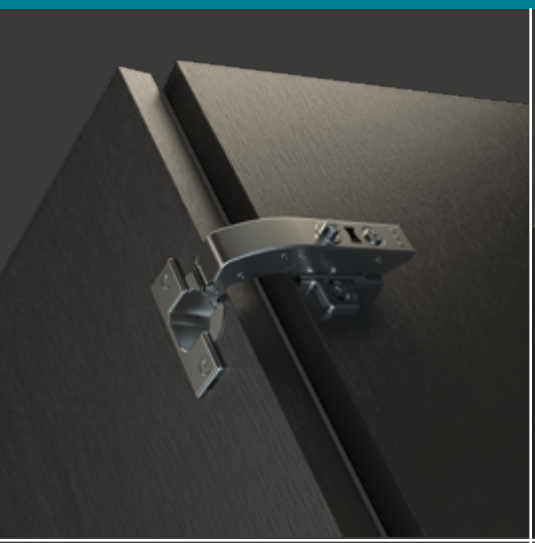


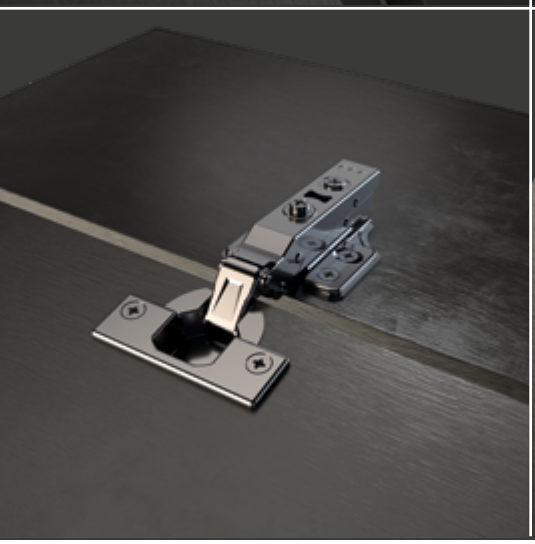
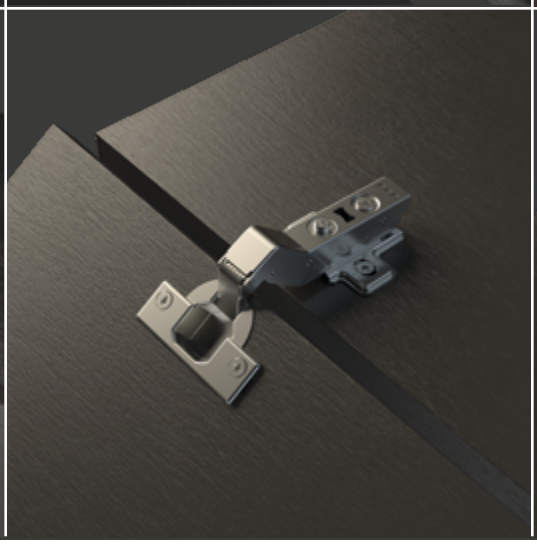
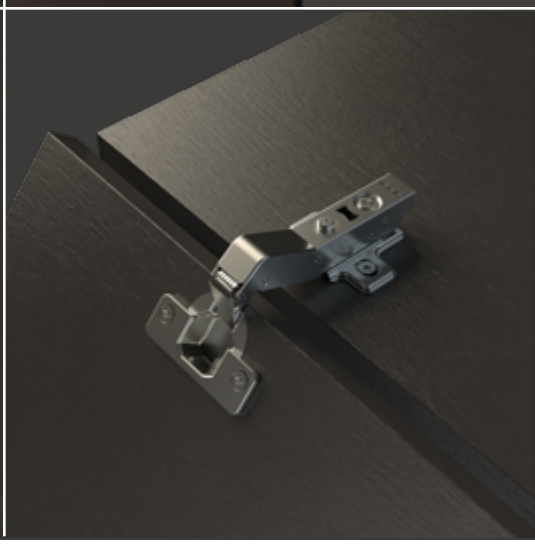

Петли серии Alphalux Titan

ALPHALUX

- Диаметр чашки: 35 мм;
- Межосевые расстояние: 48 мм / 45 мм / 52 мм;
- Для фасадов толщиной от 15 до 28 мм;
- Угол открывания: 100°;
- Сертификат SGS на 50 000 циклов открывания / закрывания;
- 96 часов в камере соляного тумана;
- Угол срабатывания доводчика 5°;
- Регулировка фасада по горизонтали: + 2 мм – 4 мм;
- Регулировка фасада по вертикали: +/- 2 мм;
- Регулировка фасада по глубине: -2 - + 4 мм;
- Цвет: титан;
- Гарантия: 5 лет.

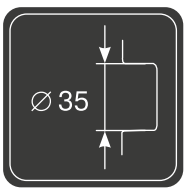

Диаметр чашки

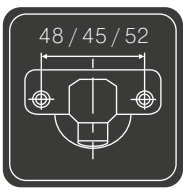

Межосевое расстояние



Толщина фасада



Регулировка по горизонтали



Регулировка по вертикали



Регулировка по глубине


96 часов в камере соляного тумана

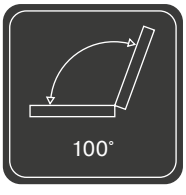

Угол открывания

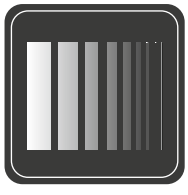
Встроенный доводчик



Открываний закрываний



Сертификат качества

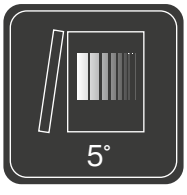

Угол срабатывания доводчика



– угол открывания 100°
– для фасадов 15 - 28 мм
– глубина чашки петли 12 мм
– упаковка - **100 шт.**

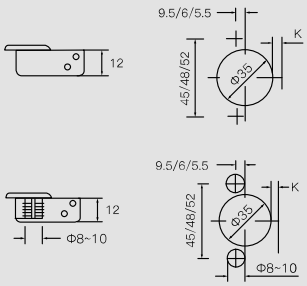

H - Высота монтажной планки
K - Расстояние от края двери до края чашки
D - Наложение фасада на боковину корпуса
A - Зазор между корпусом и фасадом (при установке вкладных петель)
L - Зазор между корпусом и фасадом (при установке накладных/смежных петель)
T - Толщина фасада

Накладная



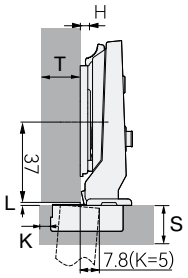

H=14+K-D

H	K				
	3	4	5	6	7
0	17	18	19	20	21
2	15	16	17	18	19
4	13	14	15	16	17
	D				

Цвет		Титан	
Межосевое расстояние	48 мм	45 мм	52 мм
С доводчиком	**ALF2000**	**ALF2000/45**	**ALF2000/52**

Смежная



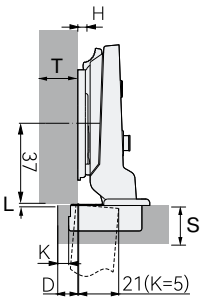

H=5+K-D

H	K				
	3	4	5	6	7
0	8	9	10	11	12
2	6	7	8	9	10
4	4	5	6	7	8
	D				

Цвет		Титан	
Межосевое расстояние	48 мм	45 мм	52 мм
С доводчиком	**ALF2001**	**ALF2001/45**	**ALF2001/52**

Вкладная



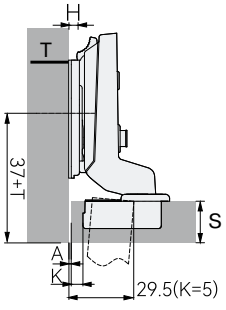

H=A+K-4

H	K				
	3	4	5	6	7
0	1	0	-1	-2	-3
2	3	2	1	0	-1
4	5	4	3	2	1
	D				

Цвет		Титан	
Межосевое расстояние	48 мм	45 мм	52 мм
С доводчиком	**ALF2002**	**ALF2002/45**	**ALF2002/52**



– угол открывания 100°
– для фасадов 15 - 28 мм
– глубина чашки петли 11,3 мм
– упаковка - **100 шт.**

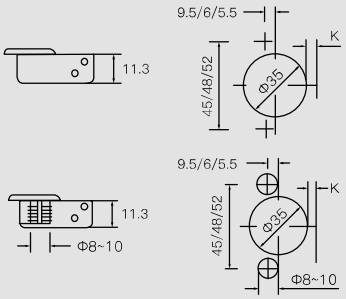

Угловая (+30°)



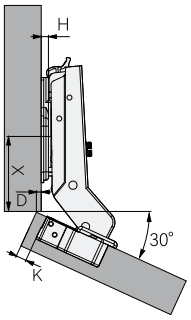

H	K							
	4		5		6		7	
	X	D	X	D	X	D	X	D
0	37	1.6	36	2.3	35	3.4	34	4.3
2	37	-0.4	36	0.3	35	1.4	34	2.3
4	37	-2.4	36	-1.7	35	-0.6	34	0.3

Цвет		Титан	
Межосевое расстояние	48 мм	45 мм	52 мм
С доводчиком	**ALF2003**	**ALF2003/45**	**ALF2003/52**

Угловая (+45°)



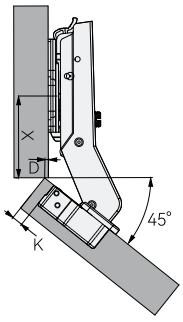

H	K							
	4		5		6		7	
	X	D	X	D	X	D	X	D
0	37	1.0	36	1.7	35	2.5	34	3.3
2	37	-1.0	36	-0.3	35	0.5	34	1.3
4	37	-2.0	36	-2.3	35	-2.5	34	-0.7

Цвет		Титан	
Межосевое расстояние	48 мм	45 мм	52 мм
С доводчиком	**ALF2004**	**ALF2004/45**	**ALF2004/52**

Угловая (+90°)



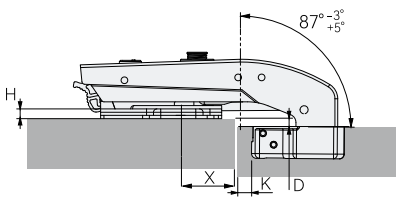

H	K			
	4		5	
	X	D	X	D
0	20	3.0	19	3.0
2	21	1.0	19	1.0
4	20	-1.0	19	-1.0

Цвет		Титан	
Межосевое расстояние	48 мм	45 мм	52 мм
С доводчиком	**ALF2005**	**ALF2005/45**	**ALF2005/52**



– угол открывания 100°
– для фасадов 15 - 28 мм
– глубина чашки петли 11,5 мм
– упаковка - **100 шт.**

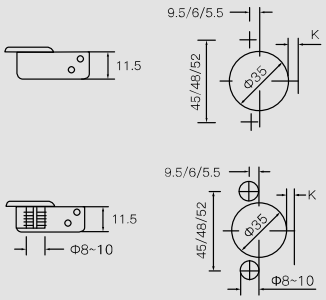

Накладная



H=14+K-D

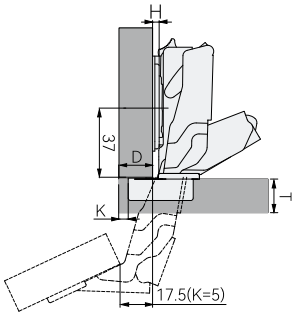

H	K				
	3	4	5	6	7
0	17	18	19	20	21
2	15	16	17	18	19
4	13	14	15	16	17
	D				

Цвет		Титан	
Межосевое расстояние	48 мм	45 мм	52 мм
С доводчиком	**ALF2006**	**ALF2006/45**	**ALF2006/52**

Смежная



H=5+K-D

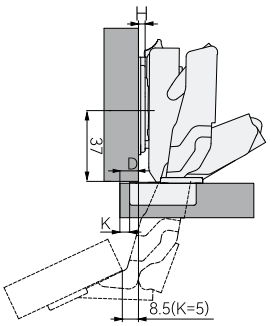

H	K				
	3	4	5	6	7
0	8	9	10	11	12
2	6	7	8	9	10
4	4	5	6	7	8
	D				

Цвет		Титан	
Межосевое расстояние	48 мм	45 мм	52 мм
С доводчиком	**ALF2007**	**ALF2007/45**	**ALF2007/52**

Вкладная



H=A+K-3

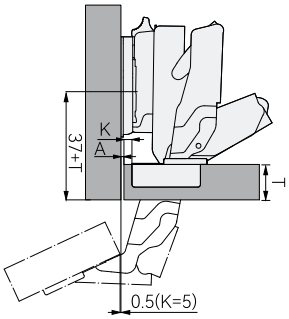

H	K				
	3	4	5	6	7
0	0	-1	-2	-3	-4
2	2	1	0	-1	-2
4	4	3	2	1	0
	D				

Цвет		Титан	
Межосевое расстояние	48 мм	45 мм	52 мм
С доводчиком	**ALF2008**	**ALF2008/45**	**ALF2008/52**

Монтажные планки для петель Alphalux Titan

Монтажная планка под саморез



Артикул	Высота	Упаковка	Крепеж	Цвет
ALF20.H0/1S	H=0	500 шт.	саморез	титан
ALF20.H2/1S	H=2	500 шт.	саморез	титан
ALF20.H4/1S	H=4	500 шт.	саморез	титан

Монтажная планка с евровинтом



Артикул	Высота	Упаковка	Крепеж	Цвет
ALF20.H0/1E	H=0	500 шт.	евровинт	титан
ALF20.H2/1E	H=2	500 шт.	евровинт	титан
ALF20.H4/1E	H=4	500 шт.	евровинт	титан

Монтажная планка с эксцентриковой регулировкой под саморез



Артикул	Высота	Упаковка	Крепеж	Цвет
ALF20.H0/2S	H=0	500 шт.	саморез	титан
ALF20.H2/2S	H=2	500 шт.	саморез	титан
ALF20.H4/2S	H=4	500 шт.	саморез	титан

Монтажная планка с эксцентриковой регулировкой под евровинт



Артикул	Высота	Упаковка	Крепеж	Цвет
ALF20.H0/2E	H=0	500 шт.	евровинт	титан
ALF20.H2/2E	H=2	500 шт.	евровинт	титан
ALF20.H4/2E	H=4	500 шт.	евровинт	титан

Прямая монтажная планка

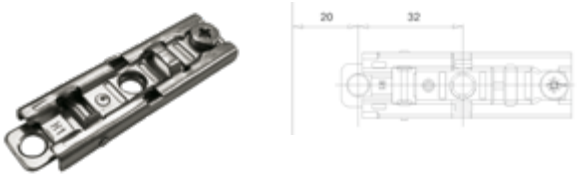

Артикул	Высота	Упаковка	Крепеж	Цвет
ALF20.H1/3S	H=1	500 шт.	саморез	титан
ALF20.H2/3S	H=2	500 шт.	саморез	титан
ALF20.H4/3S	H=4	500 шт.	саморез	титан

Аксессуары для петель серии Alphalux Titan

Накладка на плечо петли Alphalux Titan



Артикул	Упаковка
ALF20.A	1000 шт.

Накладка на чашку петли Alphalux Titan
для петель с межосевым расстоянием 45, 48 мм



Артикул	Упаковка
ALF20.C	1000 шт.

Ограничитель угла открывания до 90°
для накладных, смежных, вкладных петель



Артикул	Упаковка
FRM0150.B	5000 шт.

Ограничитель угла открывания до 90°
для угловых петель +30°, +45°, +90°



Артикул	Упаковка
FRM0150.A	5000 шт.



Врезные петли Alphalux Titan Pro

ALPHALUX

- Тип петли: Врезная;
- Динамическая нагрузка: 25/ 35 кг;
- Максимальные габариты фасада: 2700 x 600 / 3000 x 650 мм;
- Уго открывания: 103°;
- Угол срабатывания доводчика: 43 °;
- Встроенный доводчик;
- Регулировка фасада по горизонтали: ± 2,3 / ± 2,0 мм;
- Регулировка фасада по вертикали ± 1,9 / ± 1,75 мм;
- Регулировка фасада по глубине: ± 2,3 / ± 2,0 мм;;
- Цвет: Титан;
- Гарантия 5 лет



Динамическая нагрузка


Регулировка по горизонтали

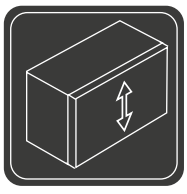
Регулировка по вертикали

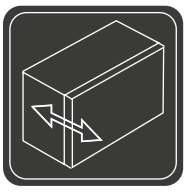
Регулировка по глубине

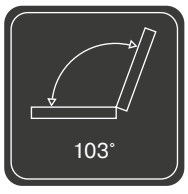

Угол открывания

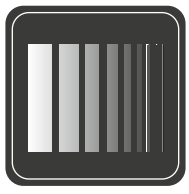
Встроенный доводчик

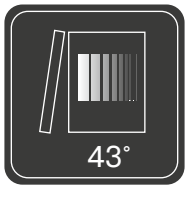

Угол срабатывания доводчика

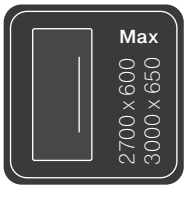

Габариты фасада



Цвет Титан



Открываний закрываний



Сертификат качества



Гарантия

Комплект врезных петель Alphalux Titan Pro для фасадов весом до 25 кг.





Артикул	Тип продукта	Упаковка	Динамическая нагрузка	Цвет
ALF0200	комплект петель и уголков	1 компл.	25 кг	титан
ALF0200.K	комплект уголков	1 компл.	25 кг	титан
ALF0200.P	комплект петель	1 компл.	25 кг	титан
ALF0200.V	комплект вставок	1 компл.	25 кг	титан

Комплект врезных петель Alphalux Titan Pro для фасадов весом до 35 кг.





Артикул	Тип продукта	Упаковка	Динамическая нагрузка	Цвет
ALF0202	комплект петель и уголков	1 компл.	35 кг	титан
ALF0202.K	комплект уголков	1 компл.	35 кг	титан
ALF0202.P	комплект петель	1 компл.	35 кг	титан
ALF0202.V	комплект вставок	1 компл.	35 кг	титан

Комплект врезных петель Alphalux Titan Pro для фасадов весом до 25 кг.

Технические характеристики

3D Регулировка;
Нагрузка динамическая 25 кг/ 35 кг
Максимальные габариты фасада:
2700 мм (H) x 600 мм (W)
Угол открывания 103°
Угол срабатывания доводчика: 43

Комплектующие

Петля правая



x1

Петля левая

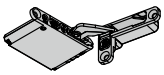

x1

Уголок правый

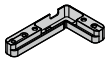

x1

Уголок левый

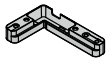

x1

Установка фасада

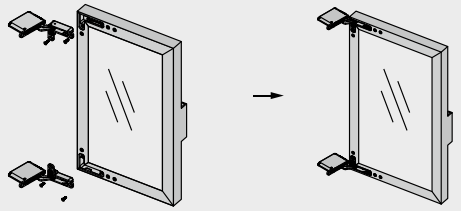

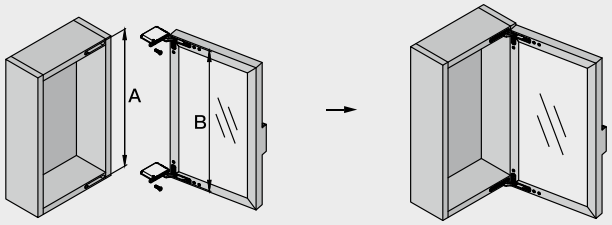

Регулировка по горизонтали

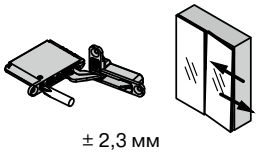

± 2,3 мм

Регулировка по глубине

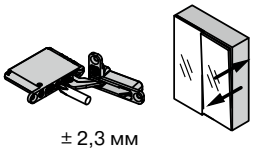

± 2,3 мм

Регулировка по вертикали

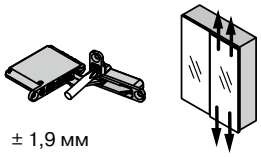

± 1,9 мм

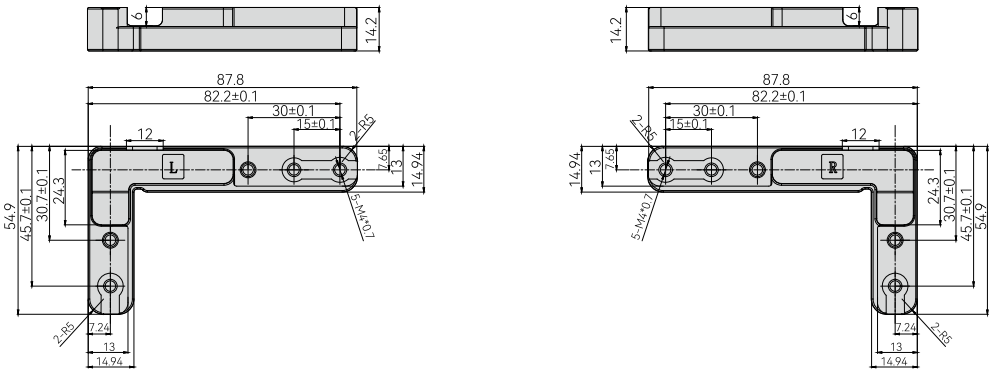

Присадочные размеры

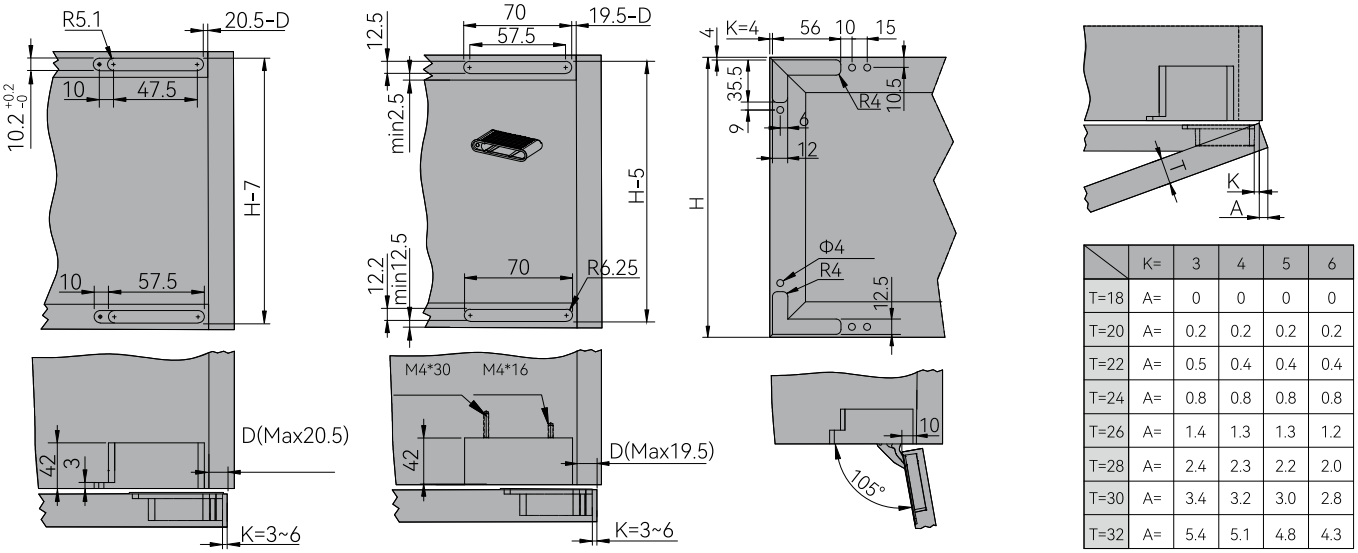

	K=	3	4	5	6
T=18	A=	0	0	0	0
T=20	A=	0.2	0.2	0.2	0.2
T=22	A=	0.5	0.4	0.4	0.4
T=24	A=	0.8	0.8	0.8	0.8
T=26	A=	1.4	1.3	1.3	1.2
T=28	A=	2.4	2.3	2.2	2.0
T=30	A=	3.4	3.2	3.0	2.8
T=32	A=	5.4	5.1	4.8	4.3

Комплект врезных петель Alphalux Titan Pro для фасадов весом до 35 кг.

Технические характеристики

3D Регулировка;
Нагрузка динамическая: 35 кг;
Максимальные габариты фасада: 3000 мм (H) x 650 мм (W);
Угол открывания: 103°;
Угол срабатывания доводчика: 43.

Комплектующие

Петля правая	Петля левая	Уголок правый	Уголок левый
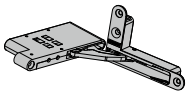	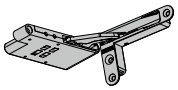	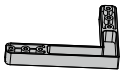	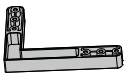
x1	x1	x1	x1

Установка фасада

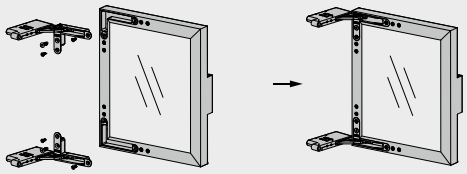

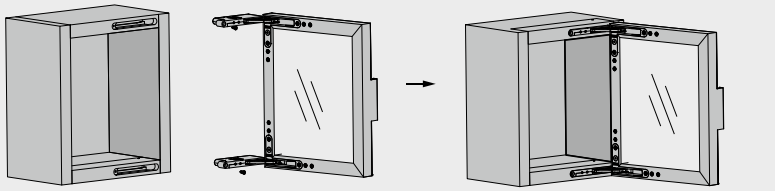

Регулировка по горизонтали

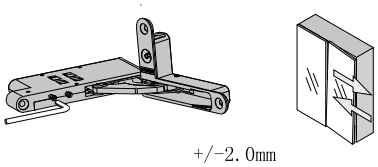

+/−2. 0mm

Регулировка по глубине

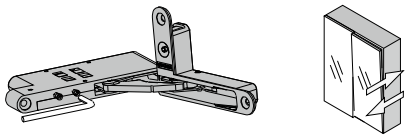

+/−2. 0mm

Регулировка по вертикали

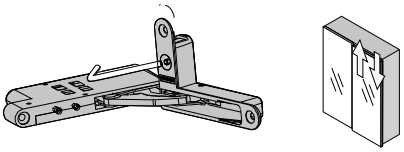

+/−1. 75mm

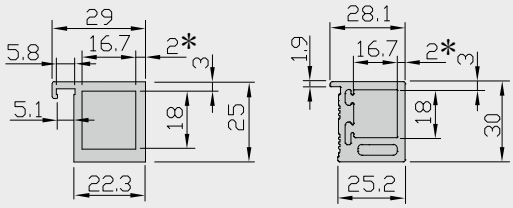

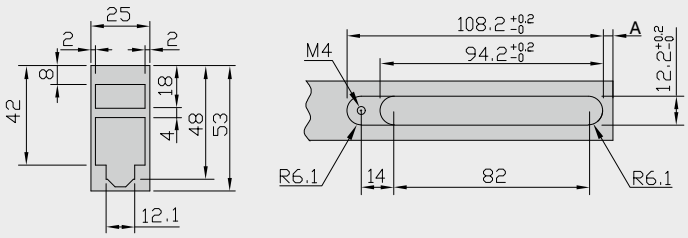

Присадочные размеры

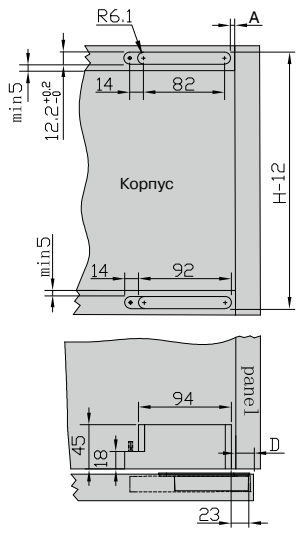

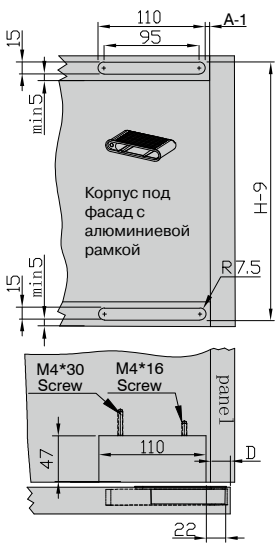

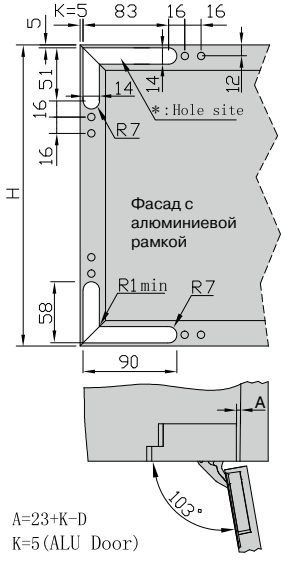

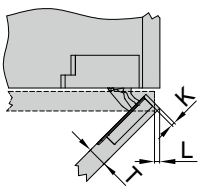

	K=	4	5	6	7
T=26	L=	0	0	0	0
T=28	L=	0.2	0.2	0.2	0.2
T=30	L=	0.5	0.5	0.5	0.5
T=32	L=	1.0	1.0	1.0	1.0
T=34	L=	1.8	1.8	1.8	1.8
T=36	L=	2.8	2.6	2.5	2.1
T=38	L=	4.0	3.8	3.6	3.3
T=40	L=	5.5	5.1	4.8	4.6

Толкатели Firmax

Толкатель push-to-open Firmax



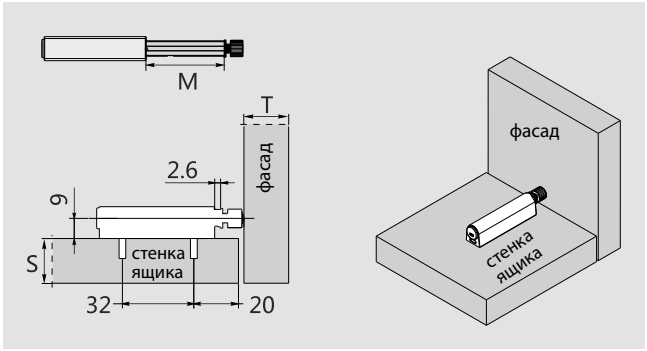

Артикул	M	Материал	Упаковка	Цвет
FRM0091/1	19.7	Пластик	200	серый
FRM0091/2	39.7	Пластик	200	серый

Толкатель с магнитным держателем push-to-open Firmax

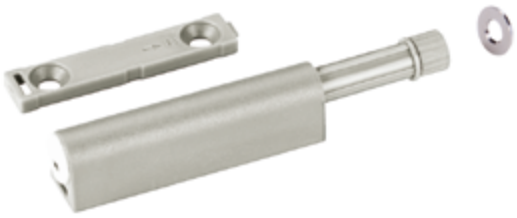

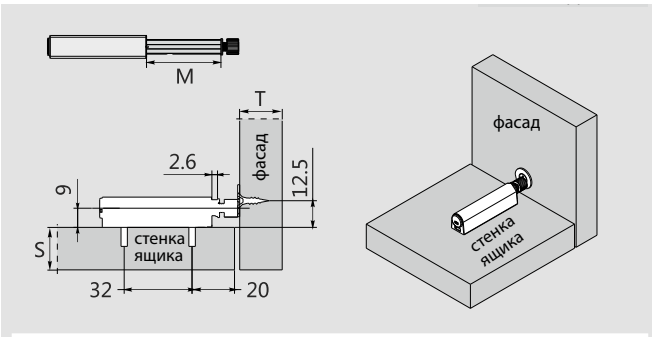

Артикул	M	Материал	Упаковка	Цвет
FRM0092/1	19.7	Пластик	200	серый
FRM0092/2	39.7	Пластик	200	серый

Толкатель с прямой пластиной



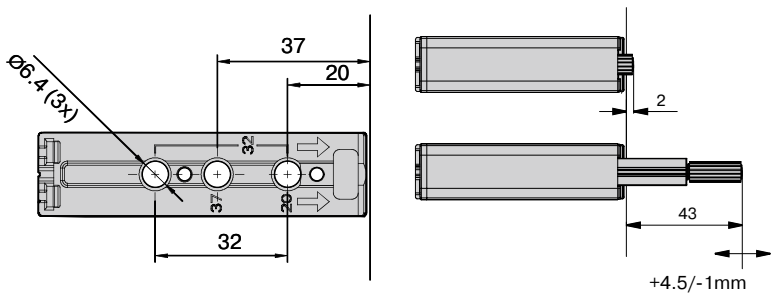

Артикул	Материал	Упаковка	Цвет
CLC0100	Металл/пластик	200	серебристый

Толкатели врезные Firmax



Артикул	Цвет	Магнитный держатель
FRM0093/1.41	темно-серый	нет
FRM0093/1.43	светло-серый	нет
FRM0093/1.07	белый	нет
FRM0093/2.41	темно-серый	да
FRM0093/2.43	светло-серый	да
FRM0093/2.07	белый	да

Установка врезного толкателя

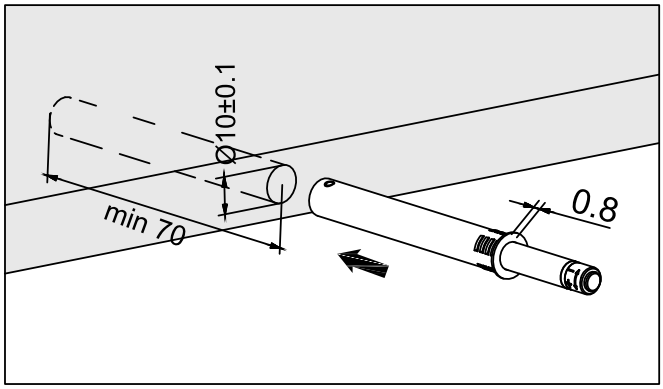

Врезной толкатель

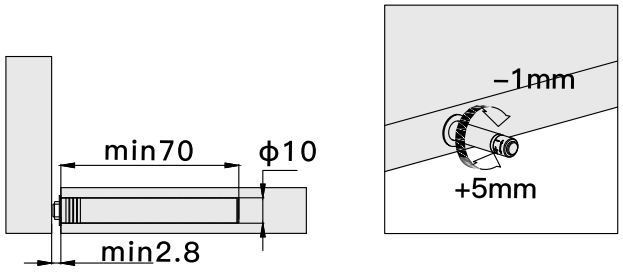

Врезной толкатель с магнитным держателем

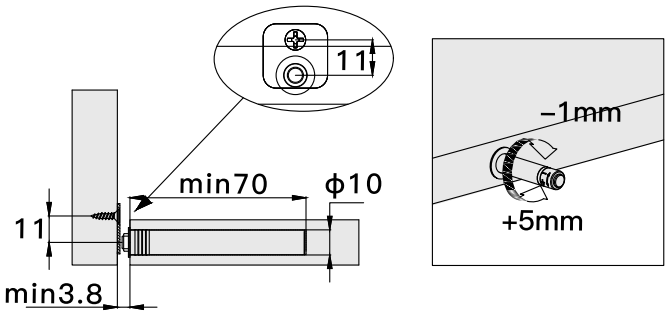

Толкатели накладные Firmax



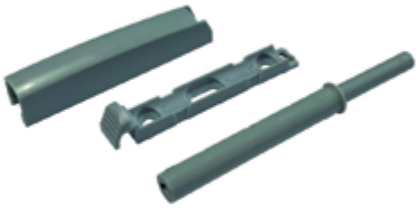



Артикул	Цвет	Магнитный держатель
FRM0094/1.41	темно-серый	нет
FRM0094/1.43	светло-серый	нет
FRM0094/1.07	белый	нет
FRM0094/2.41	темно-серый	да
FRM0094/2.43	светло-серый	да
FRM0094/2.07	белый	да

Установка накладного толкателя

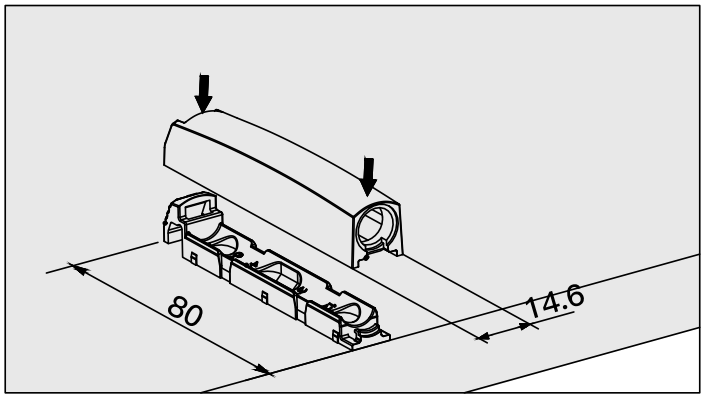

Накладной толкатель

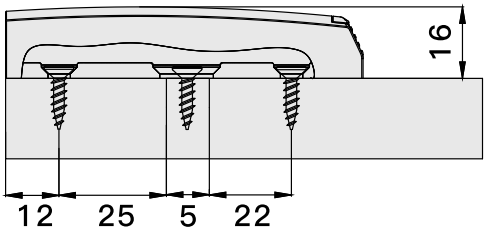

Накладной толкатель
с магнитным держателем

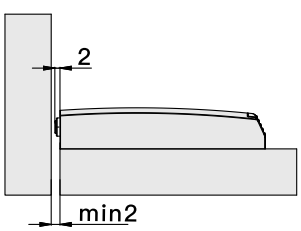

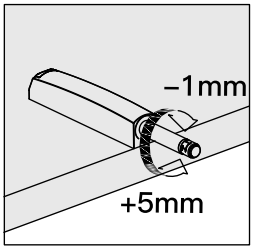

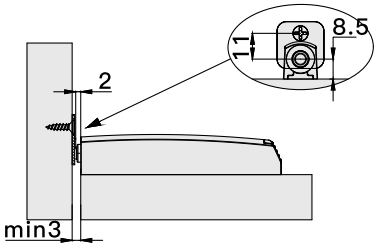

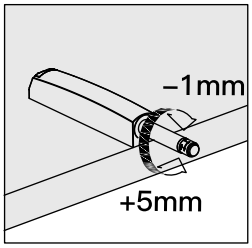

Выдвижные системы



138 . . . I. FIRMAX
138 . . . . . Направляющие роликовые Firmax
146 . . . . . Направляющие шариковые Firmax
150 . . . . . Направляюшие шариковые Firmax Smartline
154 . . . . . Направляющие скрытого монтажа Firmax Ecomotion
159 . . . . . Направляющие скрытого монтажа Firmax 3D-Control
163 . . . . . Направляющие скрытого монтажа Firmax 3D-Control со штангой синхронизации
166 . . . . . Направляющие скрытого монтажа Firmax Bimotion
168 . . . . . Направляющие скрытого монтажа Firmax 2D
170 . . . . . Направляющие скрытого монтажа Firmax Smartline
173 . . . . . Система выдвижных ящиков Firmax Newline
193 . . . . . Система выдвижных ящиков Firmax Smartline
201 . . . . . Система выдвижных ящиков Firmax Slimline
219 . . . . . Система выдвижных ящиков Firmax UltraSlim
227 . . . II. ALPHALUX
227 . . . . . Направляющие скрытого монтажа Alphalux
230 . . . . . Система выдвижных ящиков Alphalux Crystal
259 . . . III. DTC
259 . . . . . Направляющие скрытого монтажа DTC D-Motion
265 . . . . . Направляющие скрытого монтажа DTC Dragon Box
279 . . . . . Направляющие скрытого монтажа DTC Magic Star Plus
291 . . . IV. Организация пространства
292 . . . . . Лотки мебельные Firmax
293 . . . . . Сборные лотки Connect
295 . . . . . Сборные лотки Cuisio
297 . . . . . Сборные лотки BANIO
300 . . . . . Ручка-фиксатор для внутренних ящиков

Направляющие роликовые Firmax



Основные характеристики:

- материал: сталь
- крепление шурупами
- нагрузка до 25 кг
- частичное выдвижение
- самозакрывание
- толщина металла направляющих:
- (250 – 450 мм) – 1,0 мм
- (500 – 600 мм) – 1,2 мм
- упаковка: 24 компл.

Артикул	Длина, мм	Цвет
FRM0270.05	250	Коричневый
FRM0270.07	250	Белый
FRM0270.43	250	Серый
FRM0271.05	300	Коричневый
FRM0271.07	300	Белый
FRM0272.05	350	Коричневый
FRM0272.07	350	Белый
FRM0273.05	400	Коричневый
FRM0273.07	400	Белый
FRM0273.43	400	Серый
FRM0274.05	450	Коричневый
FRM0274.07	450	Белый
FRM0274.43	450	Серый
FRM0275.05	500	Коричневый
FRM0275.07	500	Белый
FRM0275.43	500	Серый
FRM0276.05	550	Коричневый
FRM0276.07	550	Белый
FRM0277.07	600	Белый

Размер скрытой части ящика

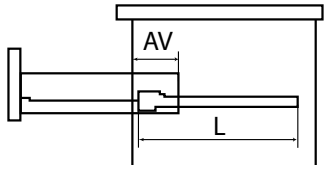

Длина L, мм	AV, мм
250	84
300	84
350	84
400	84
450	94
500	103
550	111
600	121

Установочные размеры направляющих

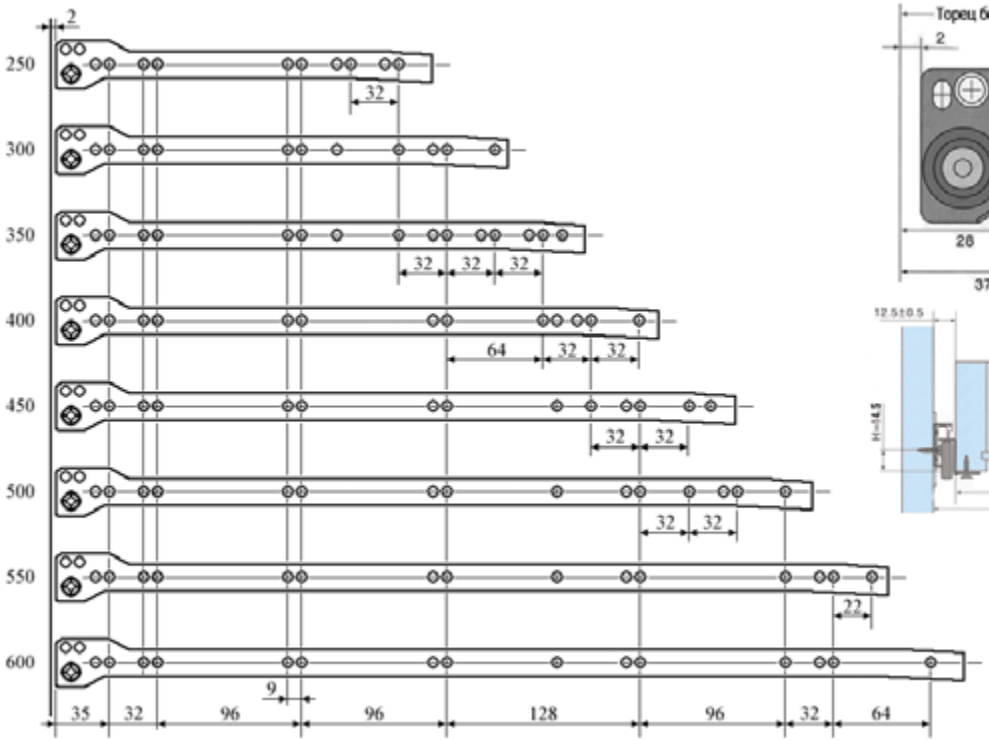

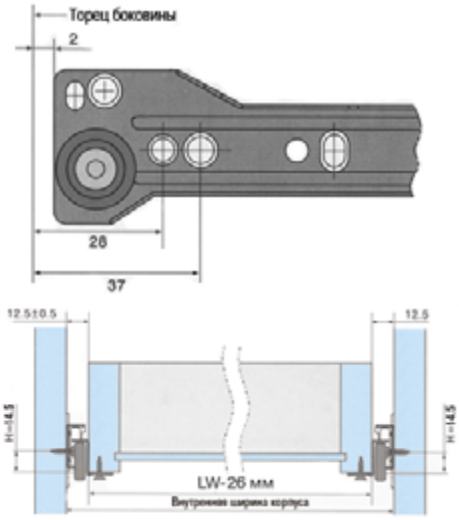

Комплект боковин на роликовых направляющих Firmax высотой 54 мм





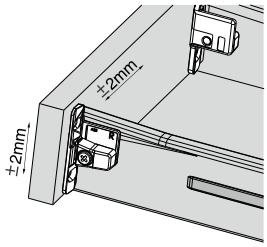

Основные характеристики:

- материал: сталь
- покрытие ролика: полимер
- высота боковины: 54 мм
- фиксация фасада шурупами
- горизонтальная и вертикальная регулировка ± 2 мм
- нагрузка до 25 кг
- частичное выдвижение
- самозакрывание
- толщина металла 1,2 мм

Артикул	Длина, мм	Цвет
FRM0365.07	450	Белый
FRM0365.43	450	Серый
FRM0366.07	500	Белый
FRM0366.43	500	Серый

длина L, мм	Минимальная глубина корпуса L1, мм	AV, мм
450	453	94
500	503	103

Внутренняя глубина для установки ящика = номинальная длина + 3 мм

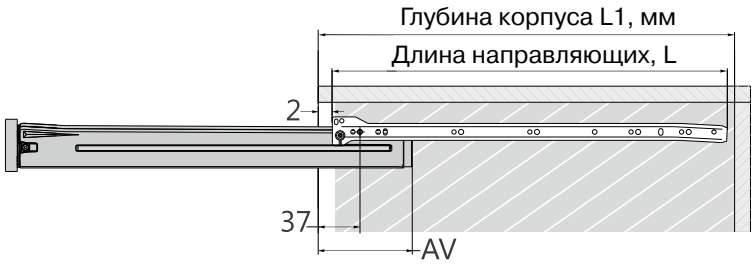

Схема установки ящика и расчет размера дна ящика и задней стенки

Схема присадки фасадов

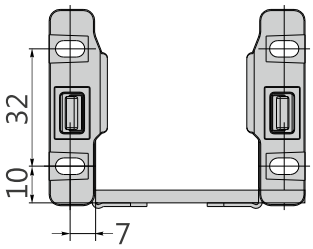

Схема расчета деталей для ящика

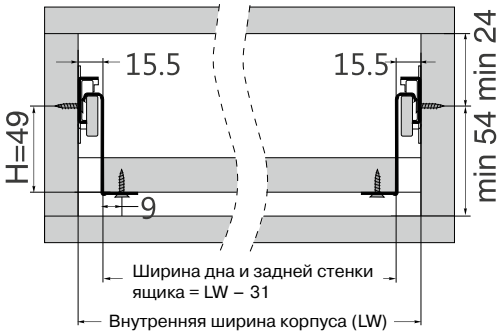

Схема присадки задней стенки

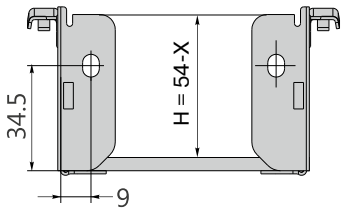

X - толщина дна ящика

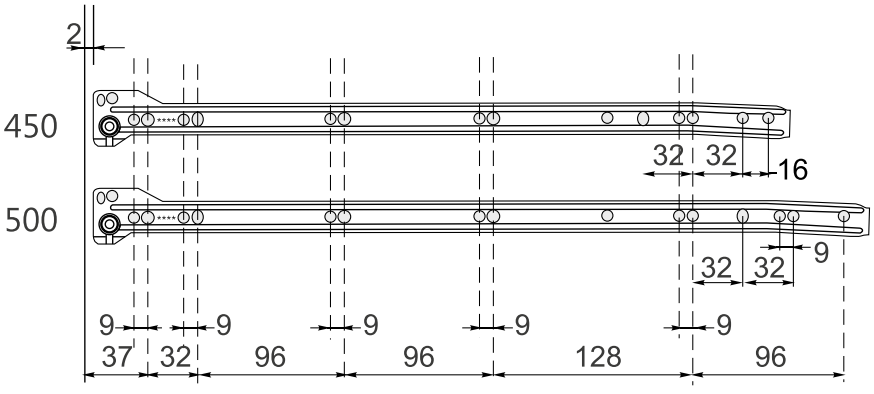

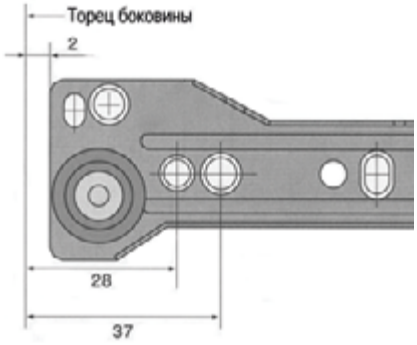

Комплект боковин на роликовых направляющих Firmax высотой 86 мм





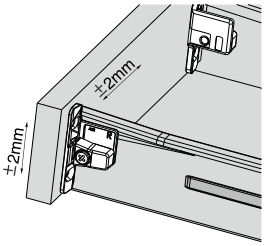

Основные характеристики:

- материал: сталь
- покрытие ролика: полимер
- высота боковины: 86 мм
- фиксация фасада шурупами
- горизонтальная и вертикальная регулировка ± 2 мм
- нагрузка до 25 кг
- частичное выдвижение
- самозакрывание
- толщина металла 1,2 мм

Артикул	Длина, мм	Цвет
FRM0370.07	250	Белый
FRM0370.43	250	Серый
FRM0371.07	270	Белый
FRM0371.43	270	Серый
FRM0372.07	300	Белый
FRM0372.43	300	Серый
FRM0373.07	350	Белый
FRM0373.43	350	Серый
FRM0374.07	400	Белый
FRM0374.43	400	Серый
FRM0375.07	450	Белый
FRM0375.43	450	Серый
FRM0376.07	500	Белый
FRM0376.43	500	Серый
FRM0377.07	550	Белый
FRM0377.43	550	Серый

Схема установки ящика и расчет размера дна ящика и задней стенки

Схема присадки фасадов

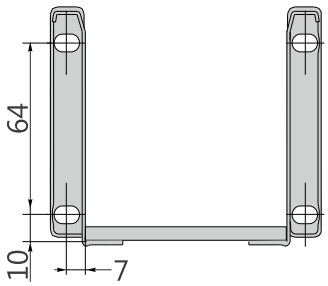

Схема расчета деталей для ящика

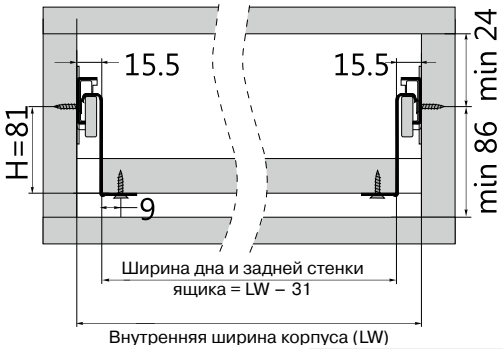

Схема присадки задней стенки

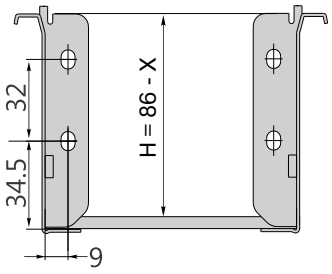

X - толщина дна ящика

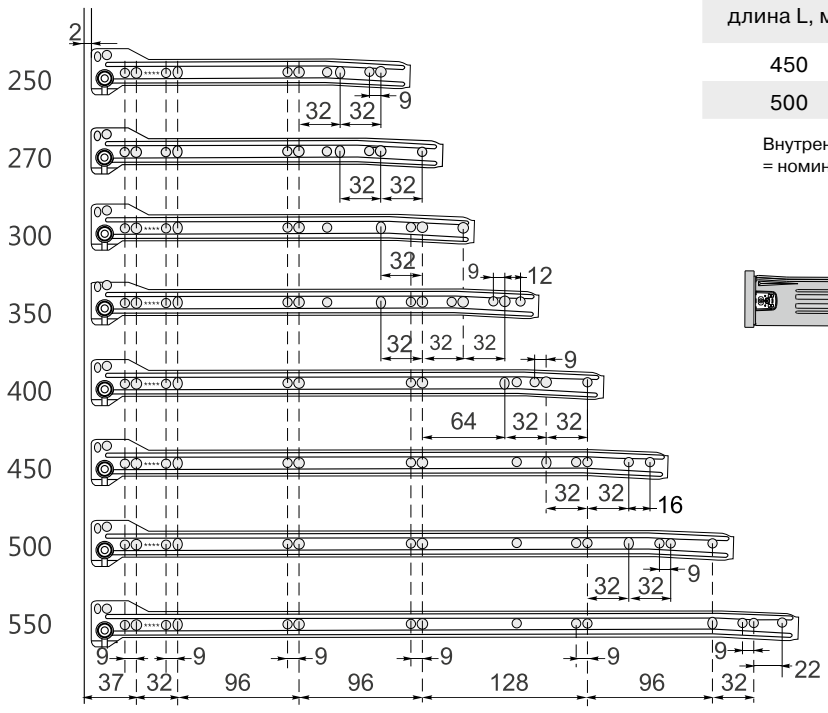

длина L, мм	Минимальная глубина корпуса L1, мм	AV, мм
450	453	94
500	503	103

Внутренняя глубина для установки ящика = номинальная длина + 3 мм

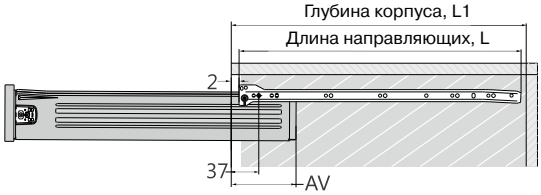

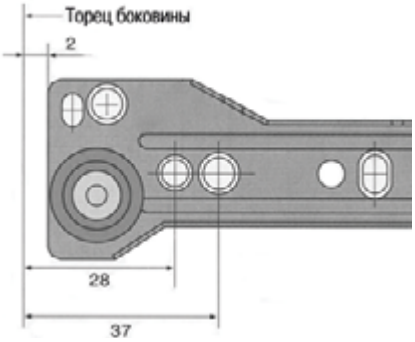

Комплект боковин на роликовых направляющих Firmax высотой 118 мм





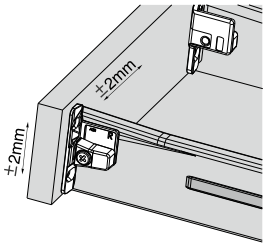

Основные характеристики:

- материал: сталь
- покрытие ролика: полимер
- высота боковины: 118 мм
- фиксация фасада шурупами
- горизонтальная и вертикальная регулировка ± 2 мм
- нагрузка до 25 кг
- частичное выдвижение
- самозакрывание
- толщина металла 1,2 мм

Артикул	Длина, мм	Цвет
FRM0381.07	270	Белый
FRM0381.43	270	Серый
FRM0382.07	300	Белый
FRM0382.43	300	Серый
FRM0383.07	350	Белый
FRM0383.43	350	Серый
FRM0384.07	400	Белый
FRM0384.43	400	Серый
FRM0385.07	450	Белый
FRM0385.43	450	Серый
FRM0386.07	500	Белый
FRM0386.43	500	Серый
FRM0387.07	550	Белый

Схема установки ящика и расчет размера дна ящика и задней стенки

Схема присадки фасадов

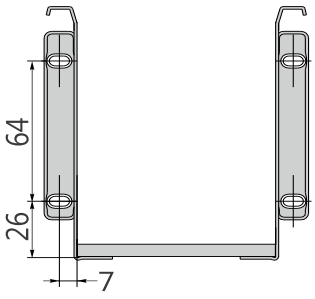

Схема расчета деталей для ящика

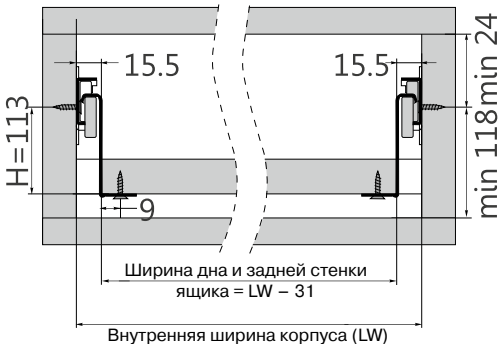

Схема присадки задней стенки

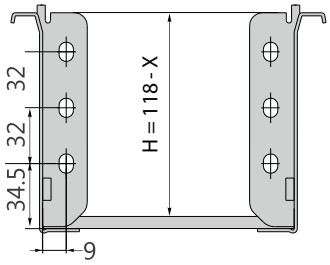

X - толщина дна ящика

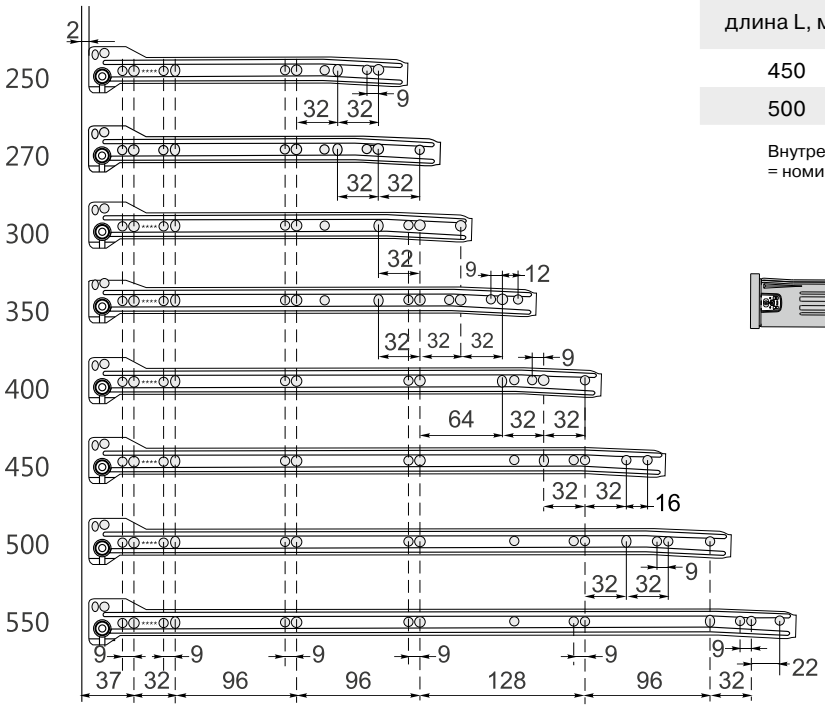

длина L, мм	Минимальная глубина корпуса L1, мм	AV, мм
450	453	94
500	503	103

Внутренняя глубина для установки ящика = номинальная длина + 3 мм

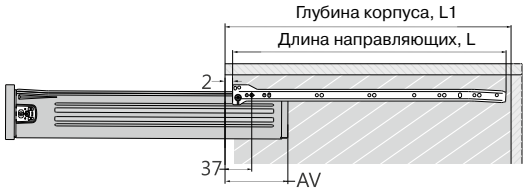

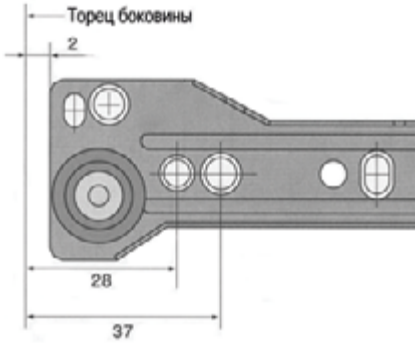

Комплект боковин на роликовых направляющих Firmax высотой 150 мм





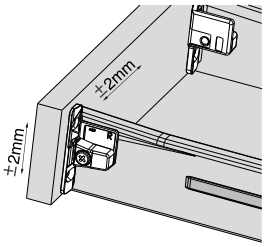

Основные характеристики:

- материал: сталь
- покрытие ролика: полимер
- высота боковины: 150 мм
- фиксация фасада шурупами
- горизонтальная и вертикальная регулировка ± 2 мм
- нагрузка до 25 кг
- частичное выдвижение
- самозакрывание
- толщина металла 1,2 мм

Артикул	Длина, мм	Цвет
FRM0390.07	250	Белый
FRM0390.43	250	Серый
FRM0391.07	270	Белый
FRM0391.43	270	Серый
FRM0392.07	300	Белый
FRM0392.43	300	Серый
FRM0393.07	350	Белый
FRM0393.43	350	Серый
FRM0394.07	400	Белый
FRM0394.43	400	Серый
FRM0395.07	450	Белый
FRM0395.43	450	Серый
FRM0396.07	500	Белый
FRM0396.43	500	Серый
FRM0397.07	550	Белый
FRM0397.43	550	Серый

Схема установки ящика и расчет размера дна ящика и задней стенки

Схема присадки фасадов

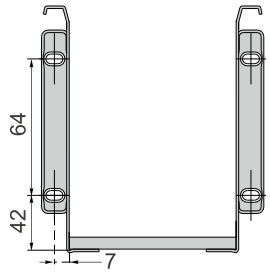

Схема расчета деталей для ящика

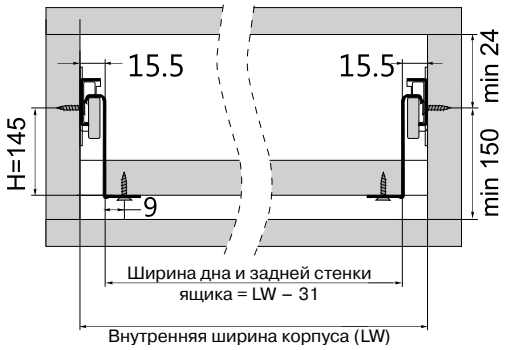

Схема присадки задней стенки

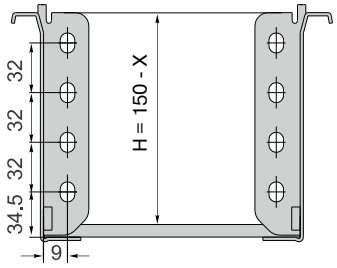

X - толщина дна ящика

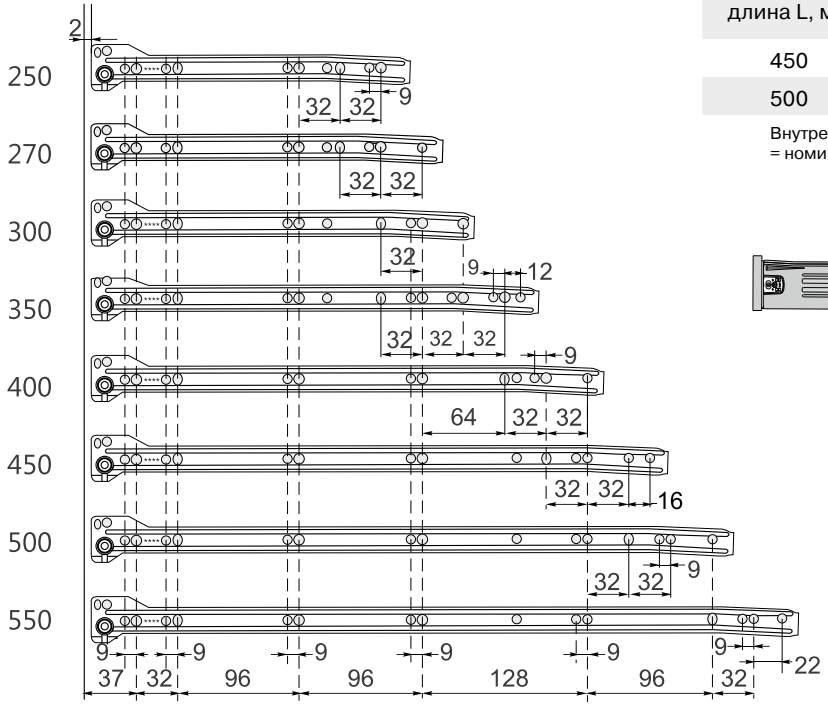

длина L, мм	Минимальная глубина корпуса L1, мм	AV, мм
450	453	94
500	503	103

Внутренняя глубина для установки ящика = номинальная длина + 3 мм

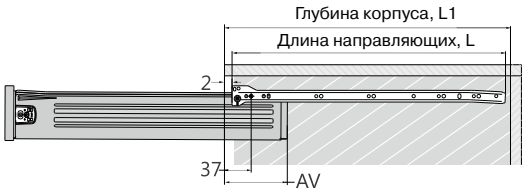

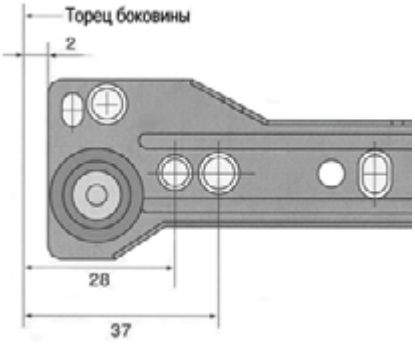

Рейлинги для боковин на роликовых направляющих

Рейлинг продольный под саморез



Основные характеристики:

- материал: алюминий
- крепление к фасаду через муфту
- крепление к задней стенке при помощи держателя
- норма упаковки - 50 компл.

Артикул	Длина, мм	Цвет
FRM0353.07/RL	350	белый
FRM0353.43/RL	350	серый
FRM0354.07/RL	400	белый
FRM0354.43/RL	400	серый
FRM0355.07/RL	450	белый
FRM0355.43/RL	450	серый
FRM0356.07/RL	500	белый
FRM0356.43/RL	500	серый

Примечание: крепления рейлингов к задней стенке входят в комплект

Установка и регулировка релинга

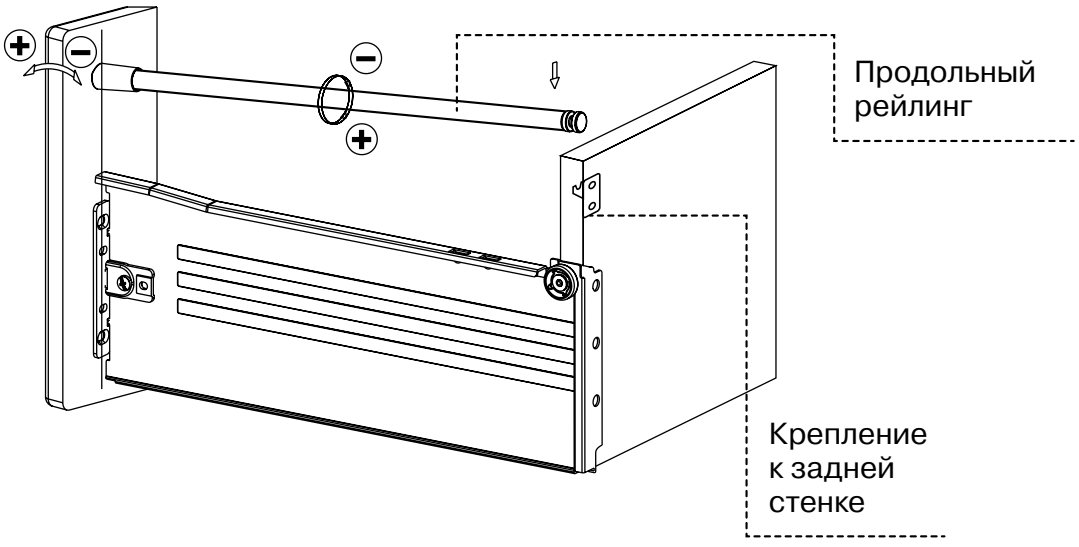

Демпфер для боковин с роликовыми направляющими

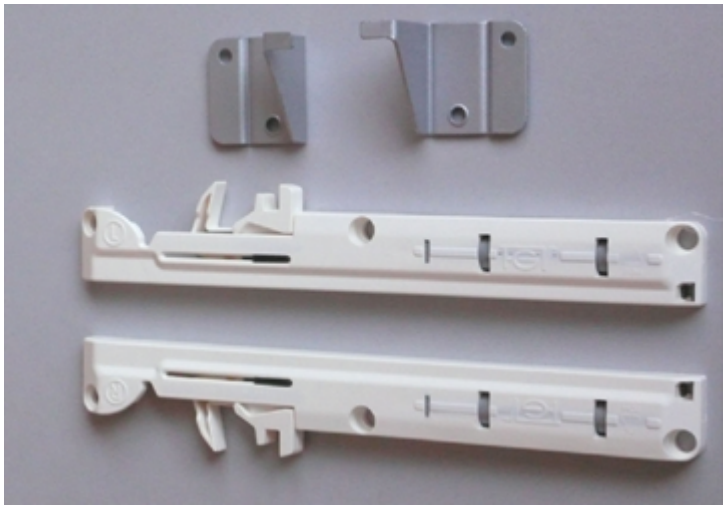

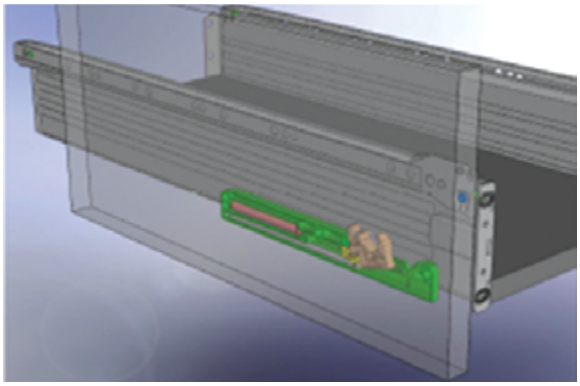

Артикул	Примечание
FGV0183	комплект на 1 ящик

Производственная упаковка

Артикул	Наименование	Норма упаковки,
FGV0183/4	демпфер	100 компл.
FGV0183/3	кронштейн	100 компл.

Схема монтажа и установочные размеры

Высота	A	B	C
h53	32	46.5	50.5
h85	64	78.5	82.5
h117	96	110.5	114.5
h149	128	142.5	146.5

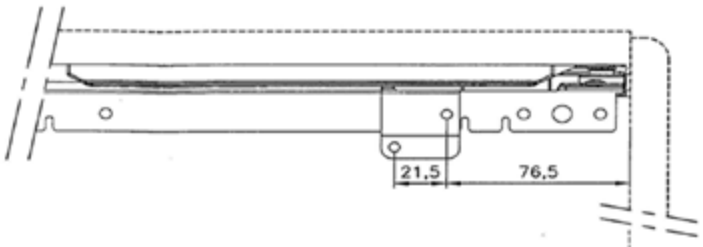

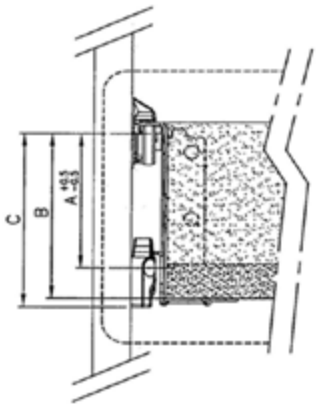

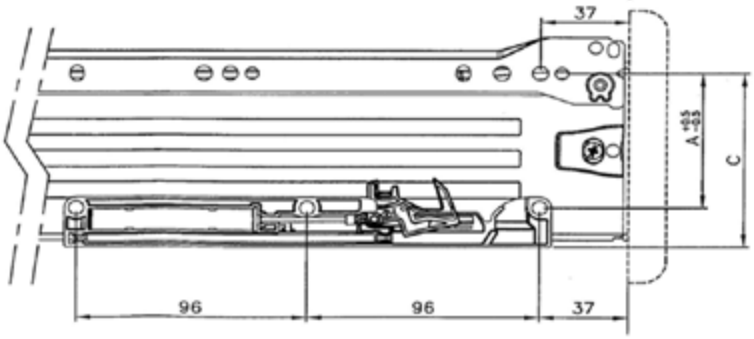

Примечание: возможно использование с боковинами других производителей

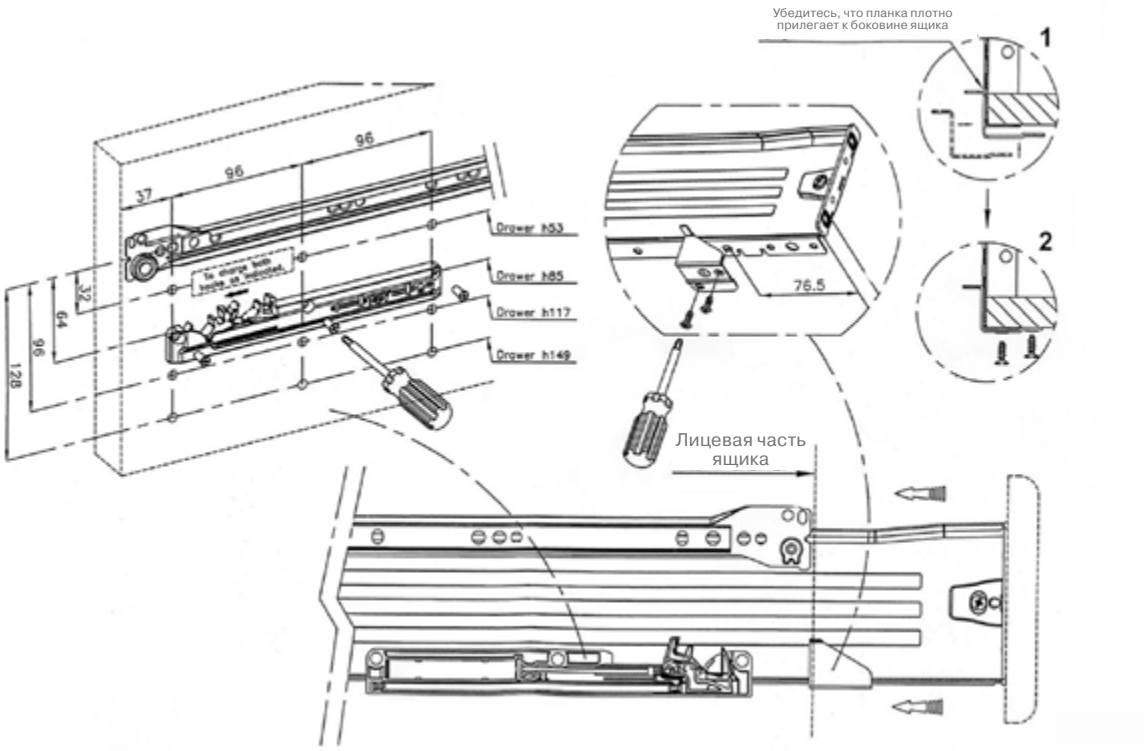

Доводчик для боковин на роликовых направляющих



Артикул	Норма упаковки	Цвет
HWL0400	200 шт.	серый

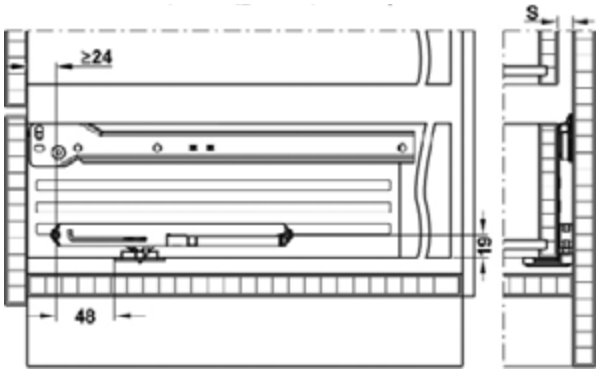

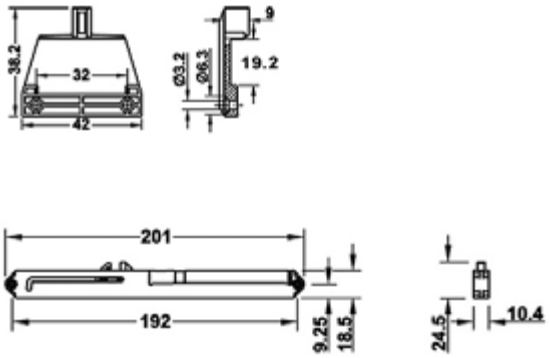

Направляющие шариковые Firmax



Открывание без усилий

Бесшумное и плавное движение

Стабильность и мягкость хода направляющих

Шариковые направляющие Firmax без доводчика



Основные характеристики:

- полное выдвижение
- высота направляющих: 45 мм
- материал: сталь оцинкованная
- длина 150-700 мм
- толщина 1,2 x 1,2 x 1,5 мм
- статическая нагрузка: 45 кг на пару
- шариковые опоры:
- 2 сепаратора шарикоподшипника
- монтаж на боковой стенке и выдвижном ящике путем крепления шурупами

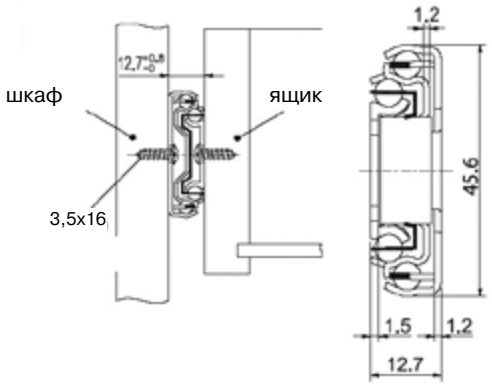

Артикул	Длина ящика, мм
FRM0418*	150 мм
FRM0419*	200 мм
FRM0420	250 мм
FRM0421	300 мм
FRM0422	350 мм
FRM0423	400 мм
FRM0424	450 мм
FRM0425	500 мм
FRM0426	550 мм
FRM0427	600 мм
FRM0428	650 мм
FRM0429	700 мм

* Под заказ

Установочные размеры направляющих

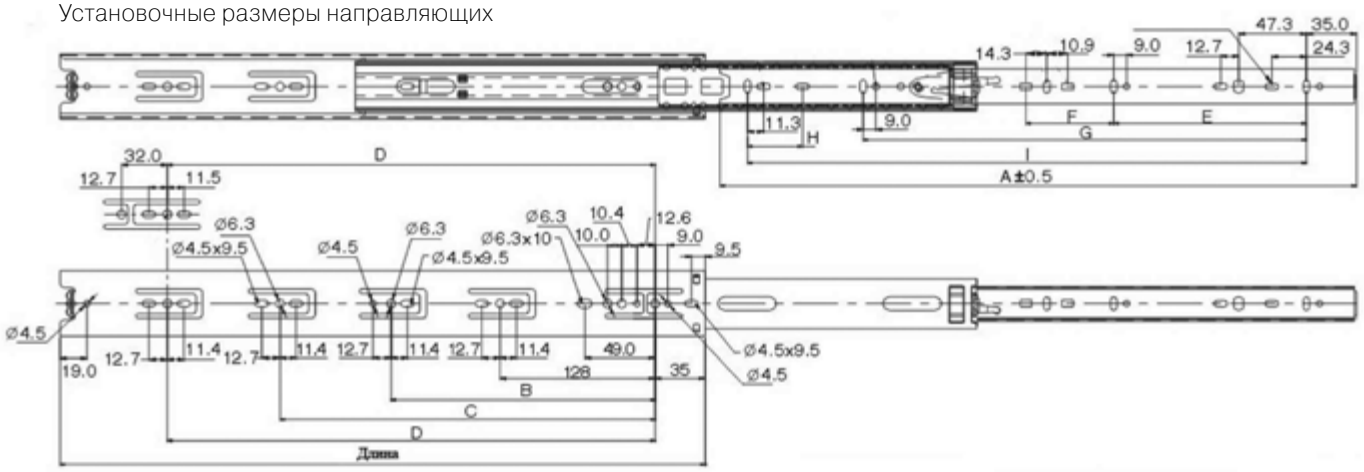

Длина	A	B	C	D	E	F	G		H	I
200	197.5				95.5					141.1
250	247.5				95.5					191.1
300	297.5	224			95.5					241.1
350	347.5	224			128	10			29.7	291.1
400	397.5	224	320		128	35			29.7	341.1
450	447.5	224	352		128	60.2	320		29.7	391.1
500	497.5	224	416		128	85.4	320		29.7	441.1
550	547.5	224	352	448	128	110.5	416	320	29.7	491.1
600	597.5	224	352	480	128	110.5	416		79.8	541.1
650	647.5	224	352	544	128	110.5	544	416	129.8	591.1
700	697.5	224	352	544	128	110.5	544	416	179.8	641.1

Шариковые направляющие с доводчиком



Основные характеристики:

- полное выдвижение
- Высота направляющих: 45 мм
- материал: закаленная холоднокатная сталь (оцинкованная)
- длина: (250-600 мм)
- толщина 1,2*1,2*1,5 мм
- динамическая нагрузка: 45 кг
- шариковые опоры: 2 сепаратора шарикоподшипника
- монтаж на боковой стенке и выдвижном ящике: путем крепления шурупами
- встроенный доводчик

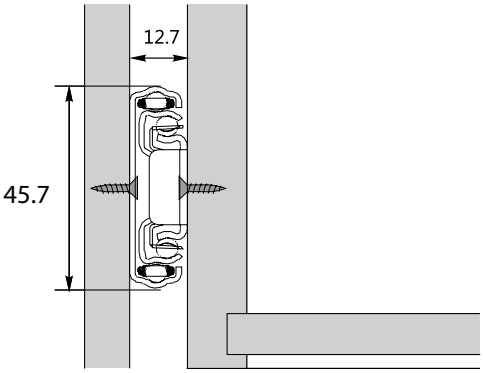

Артикул	Длина ящика, мм
FRM9051.S25	250 мм
FRM9051.S30	300 мм
FRM9051.S35	350 мм
FRM9051.S40	400 мм
FRM9051.S45	450 мм
FRM9051.S50	500 мм
FRM9051.S55	550 мм
FRM9051.S60	600 мм

Установочные размеры направляющих

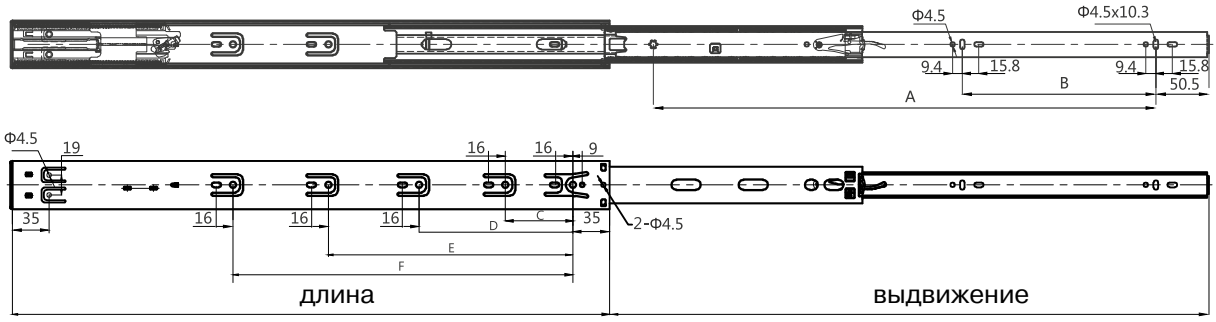

Длина	Выдвижение	A	B	C	D	E	F
250	163,8	174					
300	263,8	224	64	96			
350	335,3	256	96	64	128		
400	401	320	128	64	128	192	
450	451	352	160	64	128	192	
500	501	416	192	64	128	192	
550	551	448	224	64	128	192	320
600	601	512	224	64	128	192	352

Шариковые направляющие Push-Open



Основные характеристики:

- полное выдвижение
- Высота направляющих: 45 мм
- материал: закаленная холоднокатная сталь (оцинкованная)
- длина: (250-600 мм)
- толщина 1,2*1,2*1,5 мм
- динамическая нагрузка: 45 кг
- шариковые опоры: 2 сепаратора шарикоподшипника
- монтаж на боковой стенке и выдвижном ящике: путем крепления шурупами
- функция Push-Open

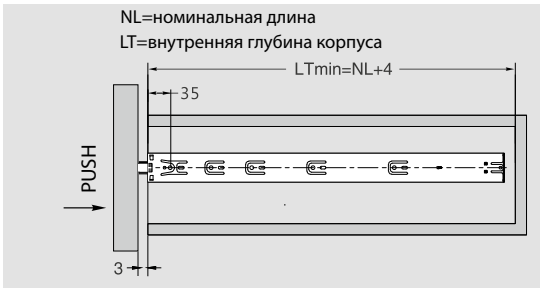



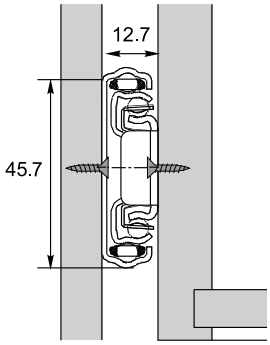

Артикул	Длина ящика, мм
FRM9051.P25	250 мм
FRM9051.P30	300 мм
FRM9051.P35	350 мм
FRM9051.P40	400 мм
FRM9051.P45	450 мм
FRM9051.P50	500 мм
FRM9051.P55	550 мм
FRM9051.P60	600 мм

Установочные размеры направляющих

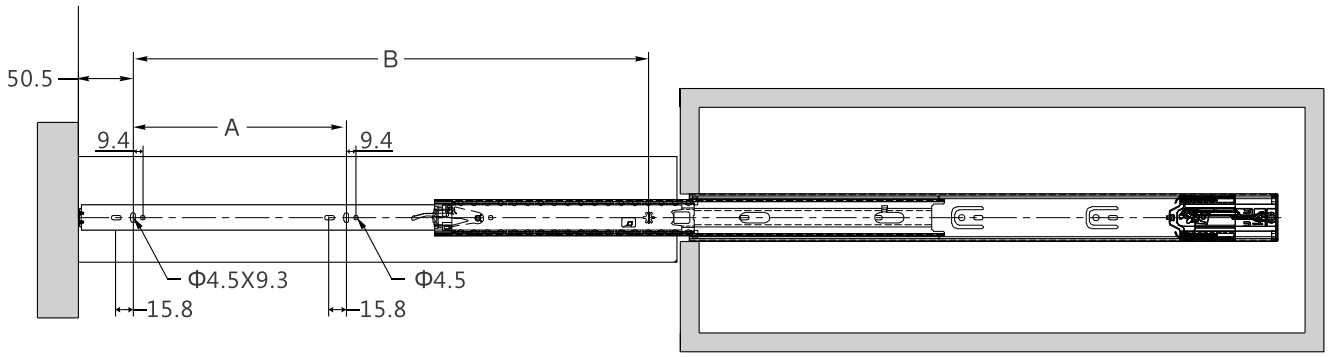

Длина	Выдвижение	A	B	C	D	E	F
250	163,8	174		64			
300	263,8	64	224	96			
350	335,3	96	224	64	128		
400	401	128	320	64	128	192	
450	451	160	320	64	128	224	
500	501	192	416	64	128	256	
550	551	224	416	64	128	224	320
600	601	224	512	64	128	224	352

Направляющие шариковые Firmax Smartline без доводчика

Основные характеристики:

- полное выдвижение
- высота направляющих: 45.7 мм
- толщина направляющих: 12.7 мм
- размерный ряд: 250 - 600 мм
- допустимая нагрузка: 45 кг
- материал: сталь оцинкованная
- толщина материала: 1.2x1.2x1.5 мм



Артикул	Длина ящика, мм
FRM9052.25	250 мм
FRM9052.30	300 мм
FRM9052.35	350 мм
FRM9052.40	400 мм
FRM9052.45	450 мм
FRM9052.50	500 мм
FRM9052.55	550 мм
FRM9052.60	600 мм

Установочные размеры

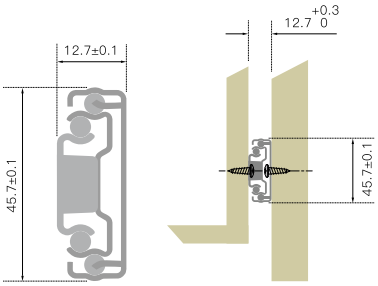

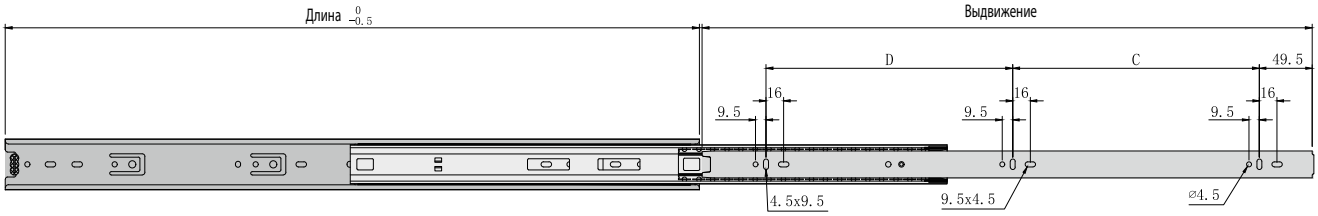

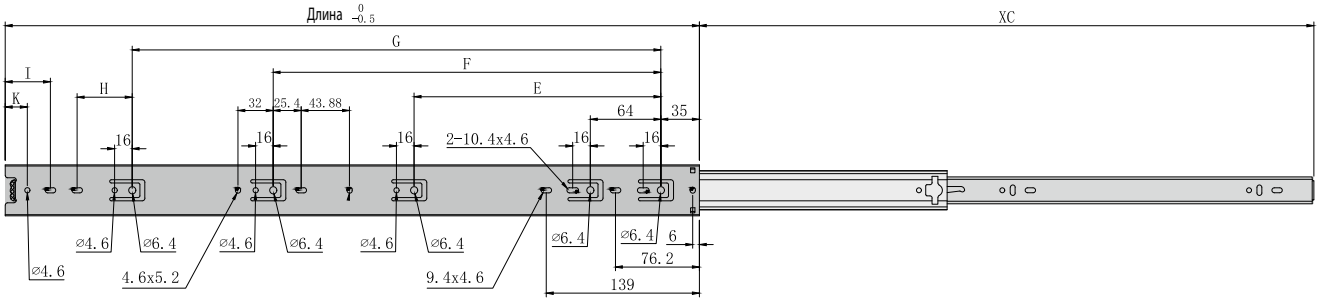

Артикул	Длина	Схема расположения отверстий									
		Выдвижение	C	D	E	F	G	H	I	K	XC
FRM9052.25	250	245	174.5		160					20	250
FRM9052.30	300	295	96	128							300
FRM9052.35	350	345	128	128					41		350
FRM9052.40	400	395	160	160		352	228				400
FRM9052.45	450	445	160	192	224					20	450
FRM9052.50	500	495	192	224			416				500
FRM9052.55	550	545	224	224			416	50			550
FRM9052.60	600	595	256	256			480	50			600

Направляющие шариковые Firmax Smartline с доводчиком

Основные характеристики:

- полное выдвижение
- высота направляющих: 45.7 мм
- толщина направляющих: 12.7 мм
- размерный ряд: 250 - 600 мм
- допустимая нагрузка: 35 кг
- материал: сталь оцинкованная
- толщина материала: 1.2x1.2x1.5 мм
- со встроенным доводчиком



Артикул	Длина ящика, мм
FRM9052.S25	250 мм
FRM9052.S30	300 мм
FRM9052.S35	350 мм
FRM9052.S40	400 мм
FRM9052.S45	450 мм
FRM9052.S50	500 мм
FRM9052.S55	550 мм
FRM9052.S60	600 мм

Установочные размеры

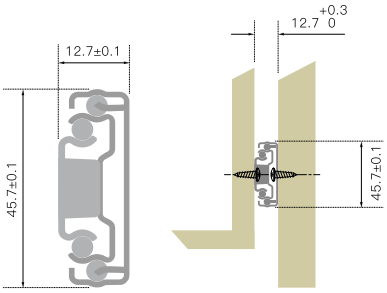

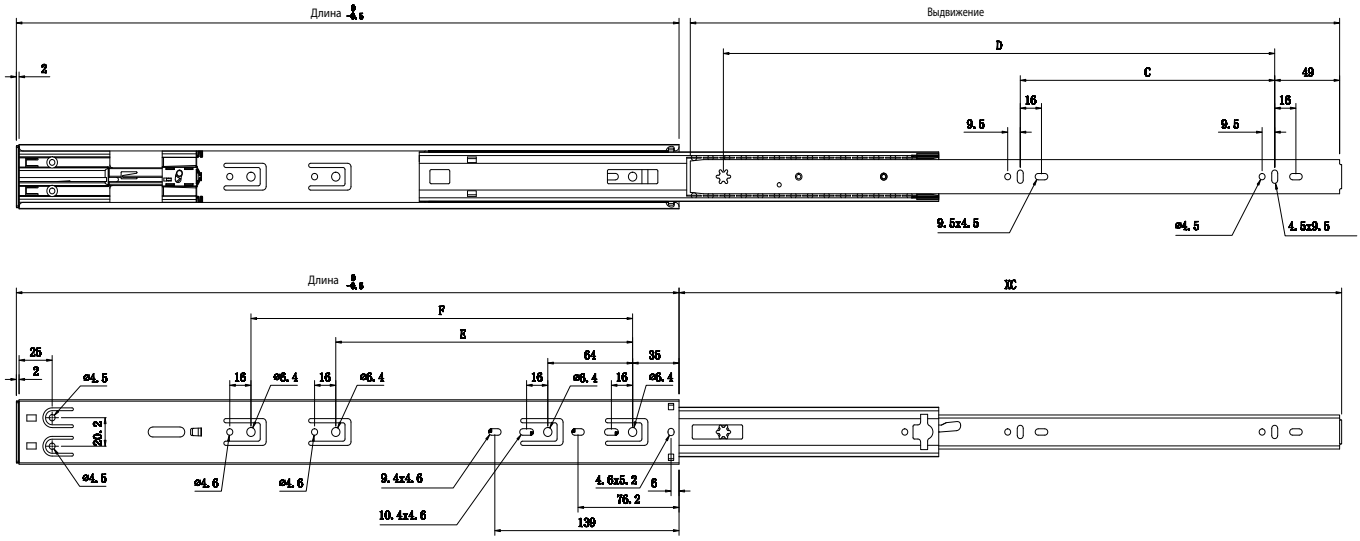

Артикул	Длина	Схема расположения отверстий					
		Выдвижение	C	D	E	F	XC
FRM9052.S25	250	190		160			190
FRM9052.S30	300	255	64	224			255
FRM9052.S35	350	340	96	256	128		340
FRM9052.S40	400	390	128	320	192		400
FRM9052.S45	450	440	160	352	224		450
FRM9052.S50	500	490	192	416	256		500
FRM9052.S55	550	540	224	448	224	320	550
FRM9052.S60	600	590	224	512	224	352	600

Направляющие шариковые Firmax Smartline Push-to-open



Основные характеристики:

- полное выдвижение
- высота направляющих: 45.7 мм
- толщина направляющих: 12.7 мм
- размерный ряд: 250 - 600 мм
- допустимая нагрузка: 35 кг
- материал: сталь оцинкованная
- толщина материала: 1.2x1.2x1.5 мм
- с функцией Push-to-Open

Артикул	Длина ящика, мм
FRM9052.P25	250 мм
FRM9052.P30	300 мм
FRM9052.P35	350 мм
FRM9052.P40	400 мм
FRM9052.P45	450 мм
FRM9052.P50	500 мм
FRM9052.P55	550 мм
FRM9052.P60	600 мм

Установочные размеры

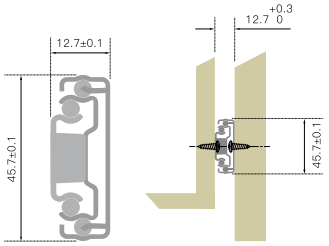

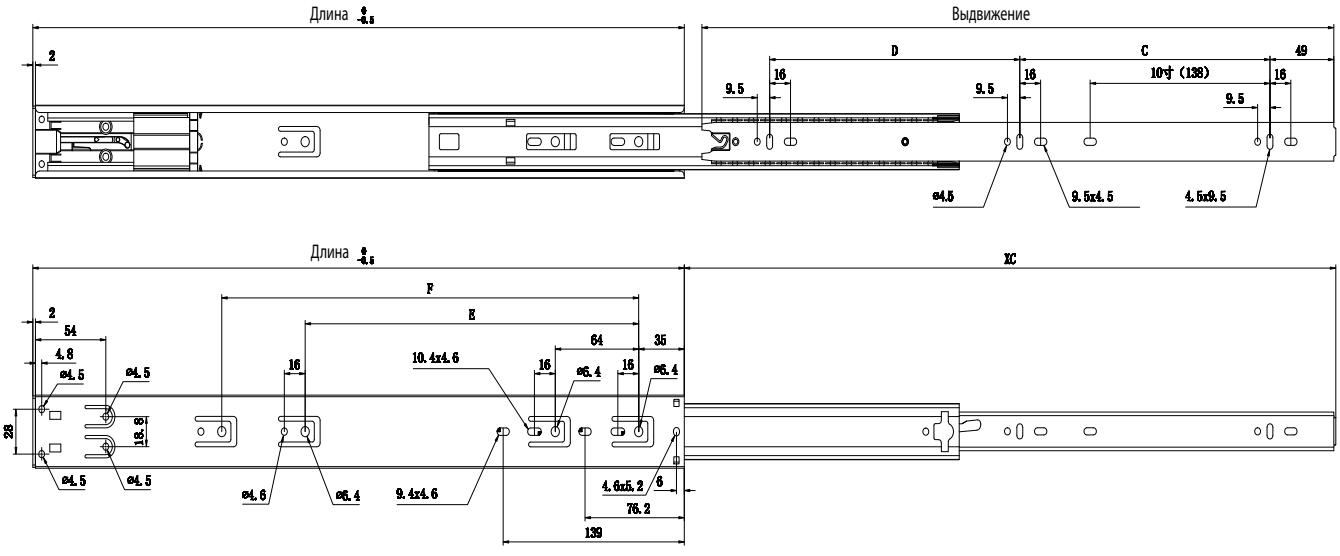

Артикул	Длина	Схема расположения отверстий					
		Выдвижение	C	D	E	F	XC
FRM9052.P25	250	200					200
FRM9052.P30	300	285	64	128			294
FRM9052.P35	350	335	96	128	128		350
FRM9052.P40	400	385	128	160	192		400
FRM9052.P45	450	435	160	160	224		450
FRM9052.P50	500	485	192	192	256		500
FRM9052.P55	550	535	224	192	224	320	550
FRM9052.P60	600	585	224	256	224	352	600

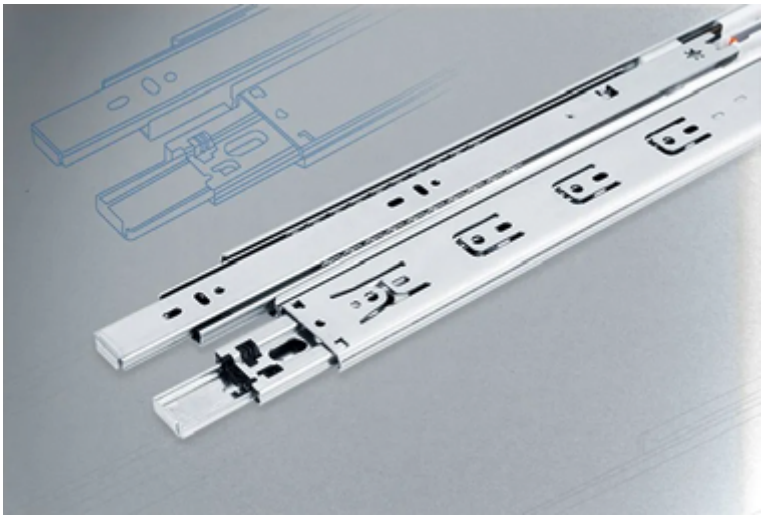

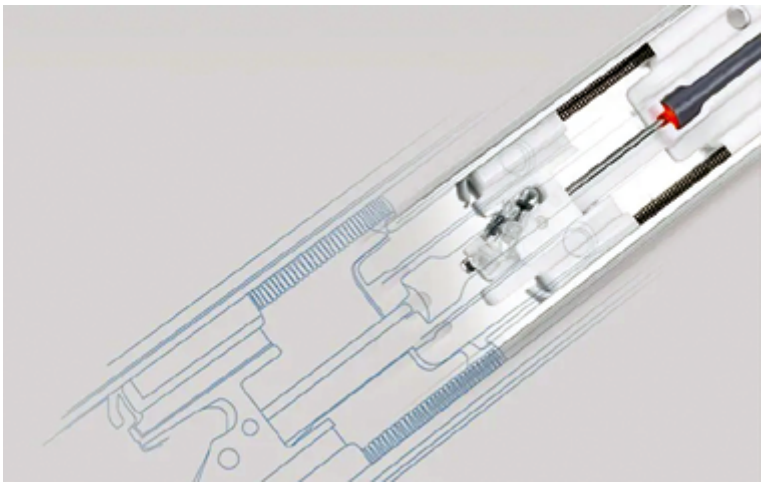

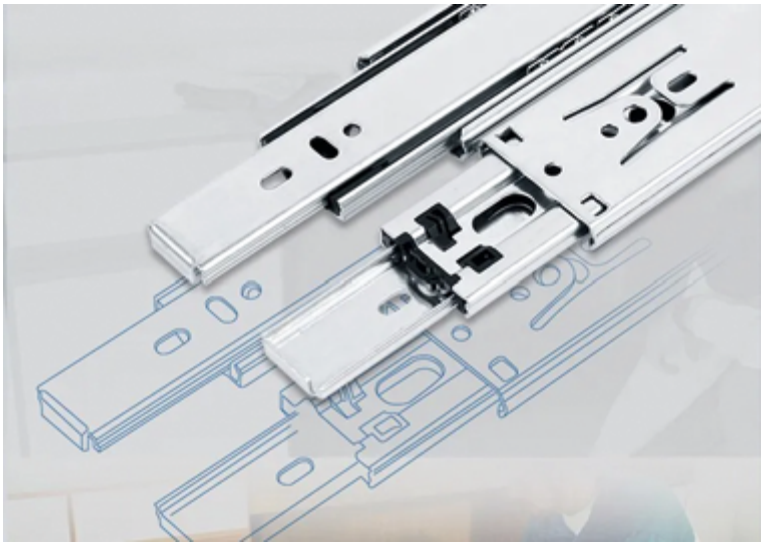

Конструктивные особенности

Подвижная часть направляющей перемещается при помощи стальных шариков, которые в свою очередь компенсируют перекосы и обеспечивают великолепную стабильность направляющих как по горизонту, так и по вертикали.



– для ЛДСП 16 мм
– материал: сталь оцинкованная
– высокая плавность хода
– простота монтажа / демонтажа
– крепление под пин или фиксатор
– регулировка фасада по высоте +4 мм
– размерный ряд (250 – 550 мм)

FIRMAX
FURNITURE COMPONENTS

Ecomotion

Направляющие скрытого монтажа частичного выдвижения Firmax Ecomotion с доводчиком



Направляющие поставляются в двух версиях

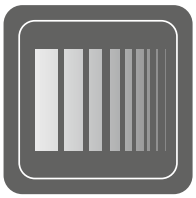

со встроенным доводчиком

или



с механизм Push-to-Open



Рабочих циклов

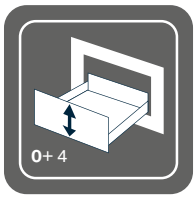

регулировка по высоте



Гарантия



Сертификат



Динамическая нагрузка до 25 кг

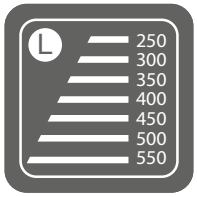

размерный ряд

Направляющие Ecomotion

Насадной монтаж «под штырь»



Надвижной монтаж «под фиксатор»

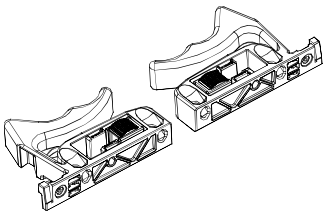

с доводчиком

Артикул	Длина	Тип монтажа
FRM0555.S25	250 мм	штырь
FRM0555.S30	300 мм	штырь
FRM0555.S35	350 мм	штырь
FRM0555.S40	400 мм	штырь
FRM0555.S45	450 мм	штырь
FRM0555.S50	500 мм	штырь
FRM0555.S55	550 мм	штырь

Артикул	Длина	Тип монтажа
FRM0555.SF25	250 мм	фиксатор
FRM0555.SF30	300 мм	фиксатор
FRM0555.SF35	350 мм	фиксатор
FRM0555.SF40	400 мм	фиксатор
FRM0555.SF45	450 мм	фиксатор
FRM0555.SF50	500 мм	фиксатор
FRM0555.SF55	550 мм	фиксатор

push-to-open

Артикул	Длина	Тип монтажа
FRM0555.P25	250 мм	штырь
FRM0555.P30	300 мм	штырь
FRM0555.P35	350 мм	штырь
FRM0555.P40	400 мм	штырь
FRM0555.P45	450 мм	штырь
FRM0555.P50	500 мм	штырь
FRM0555.P55	550 мм	штырь

Артикул	Длина	Тип монтажа
FRM0555.PF25	250 мм	фиксатор
FRM0555.PF30	300 мм	фиксатор
FRM0555.PF35	350 мм	фиксатор
FRM0555.PF40	400 мм	фиксатор
FRM0555.PF45	450 мм	фиксатор
FRM0555.PF50	500 мм	фиксатор
FRM0555.PF55	550 мм	фиксатор

без доводчика

Артикул	Длина	Тип монтажа
FRM0555.25	250 мм	штырь
FRM0555.30	300 мм	штырь
FRM0555.35	350 мм	штырь
FRM0555.40	400 мм	штырь
FRM0555.45	450 мм	штырь
FRM0555.50	500 мм	штырь
FRM0555.55	550 мм	штырь

Ограничитель от демонтажа ящика



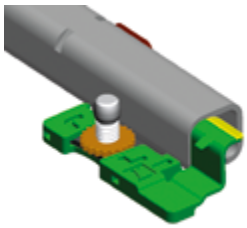

Артикул	Норма упаковки
FRM0550.PIN	1000 компл.

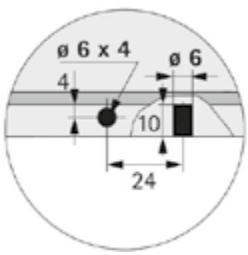

Присадка направляющих Soft Close или Push-to-Open

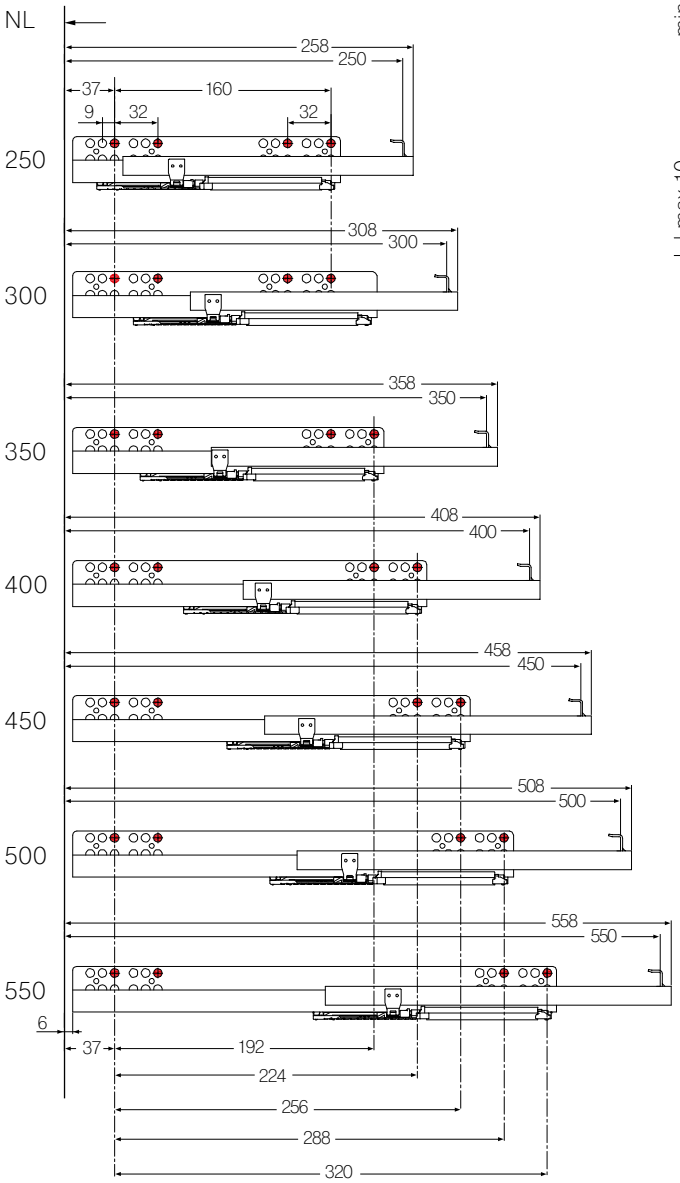

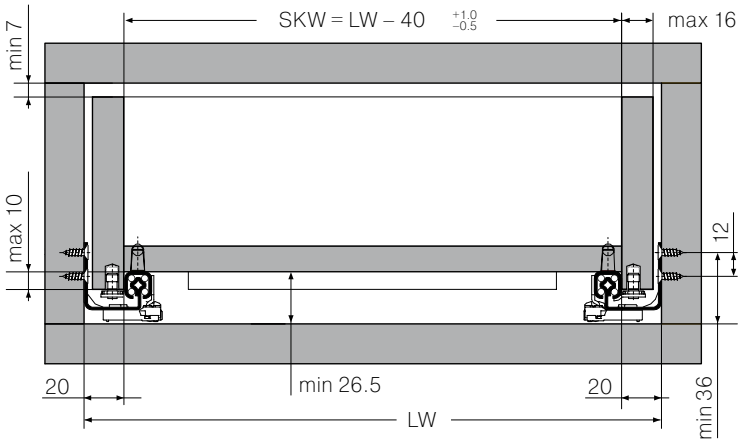

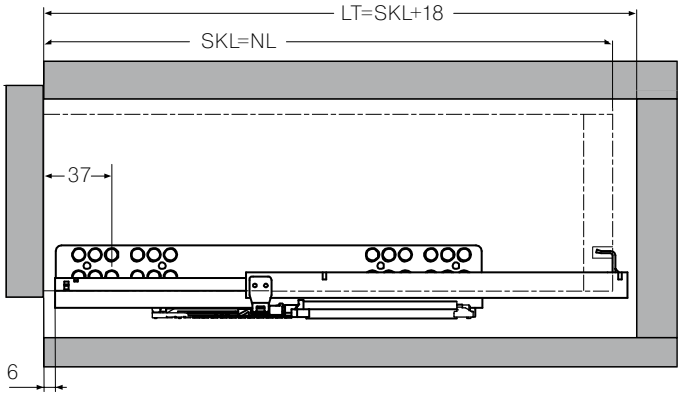

Задняя стенка ящика

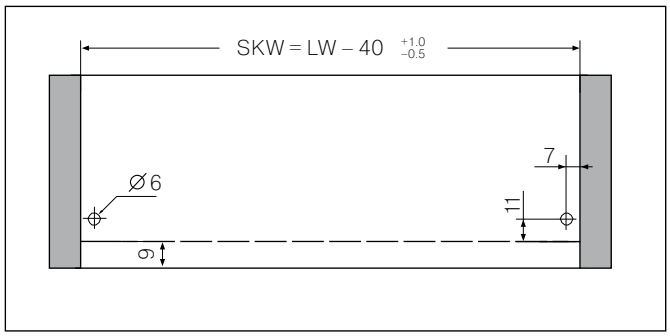

Присадка дна ящика с направляющими под штырь

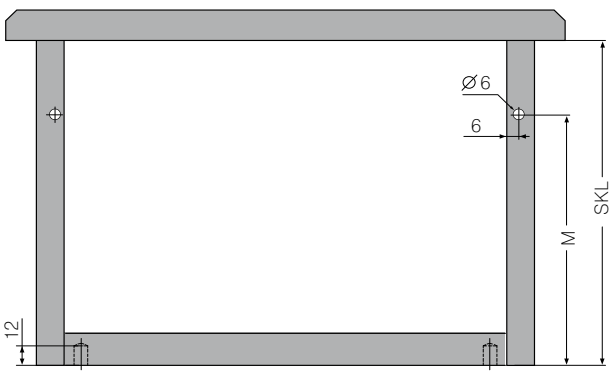

NL	250	300	350	400	450	500	550
M	188.5	188.5	221.5	249.5	283.5	309.5	338.5

Присадка дна ящика с направляющими под фиксатор

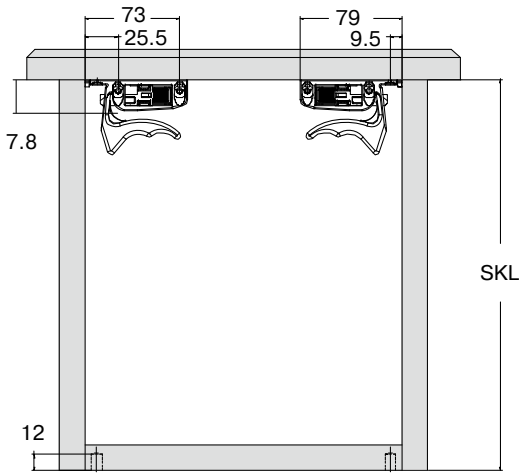

Выдвижные системы Firmax

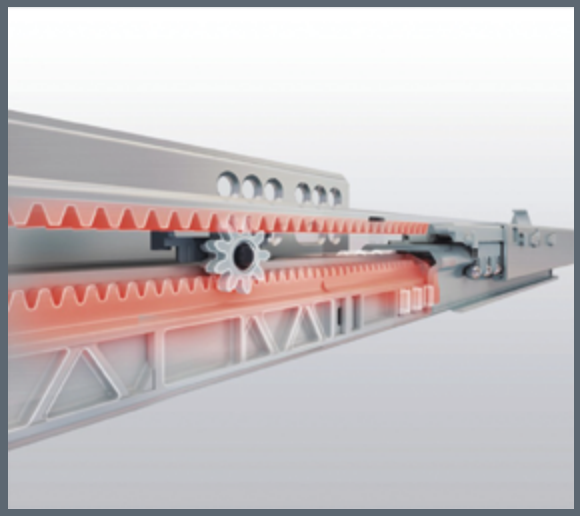

– для ЛДСП 16 мм
– материал: сталь оцинкованная
– полное выдвижение
– сертификат качества на 60 000 циклов открывания/ закрывания при нагрузке 40 кг.
– встроенный синхронизатор
– высокая плавность хода
– простота монтажа / демонтажа
– регулировка фасада в трех плоскостях
– размерный ряд (300 – 550 мм)

FIRMAX
FURNITURE COMPONENTS

Направляющие скрытого монтажа Firmax 3D-Control



Направляющие поставляются в двух версиях

со встроенным доводчиком

или

механизм Push-to-Open

3D регулировка

Сертификат качества

60 000 рабочих циклов

Гарантия

Динамическая нагрузка до 40 кг

Интегрированный синхронизатор

Обратный демпфер

Дно без фрезеровки

Направляющие 3D Control

Soft-Close



Комплект направляющих скрытого монтажа Firmax 3D Control с механизмом плавного закрывания

Артикул	Длина (L)
FRM0333.S30	300 мм
FRM0333.S35	350 мм
FRM0333.S40	400 мм
FRM0333.S45	450 мм
FRM0333.S50	500 мм
FRM0333.S55	550 мм

Push-to-Open

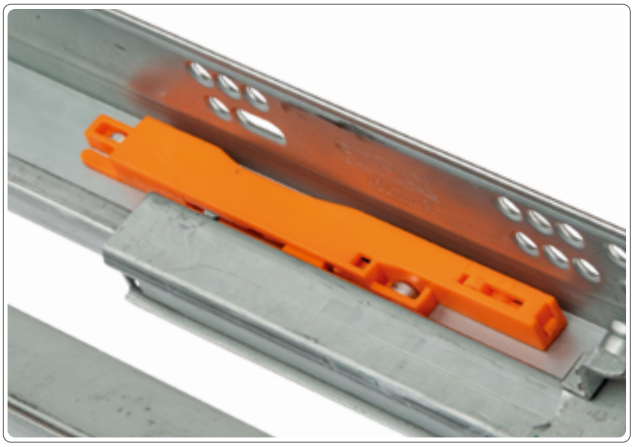

Комплект направляющих скрытого монтажа Firmax 3D Control с механизмом PUSH-TO-OPEN

Артикул	Длина (L)
FRM0333.P30	300 мм
FRM0333.P35	350 мм
FRM0333.P40	400 мм
FRM0333.P45	450 мм
FRM0333.P50	500 мм
FRM0333.P55	550 мм



Артикул	Норма упаковки
FRM0333.F	30 компл.

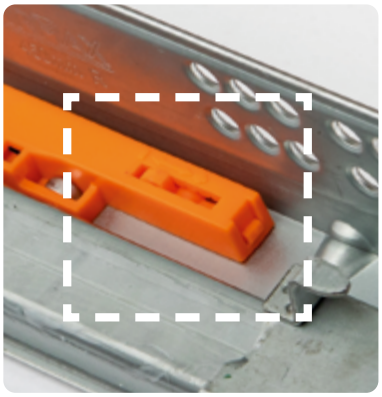

Регулировка усилия открывания ящика

Регулировка фасада

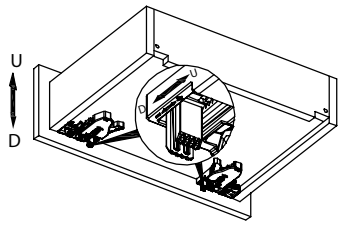

по высоте 0~+3 (мм)

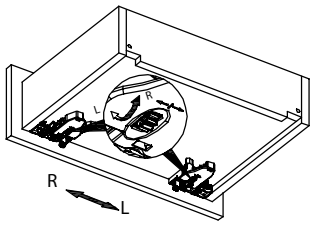

горизонтали ±1.5 (мм)

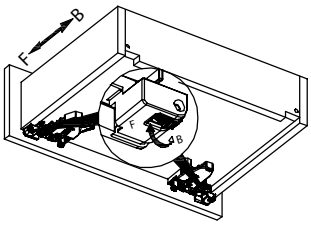

глубине 0~+3 (мм)

Установочные размеры для ЛДСП 16 мм

Размеры ящика для ЛДСП 16 мм.

LW = Внутренняя ширина корпуса SKW= Внутренняя ширина ящика

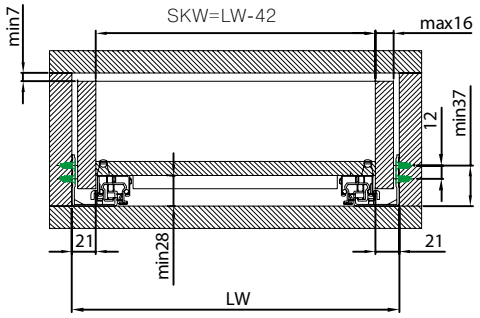

Минимальная установочная глубина ящика

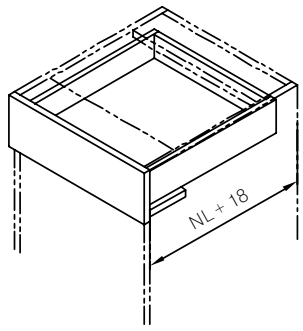

NL - номинальная длина

Присадка направляющих

SKL= Длина ящика (мм)

LT = Внутренняя длина ящика (мм)

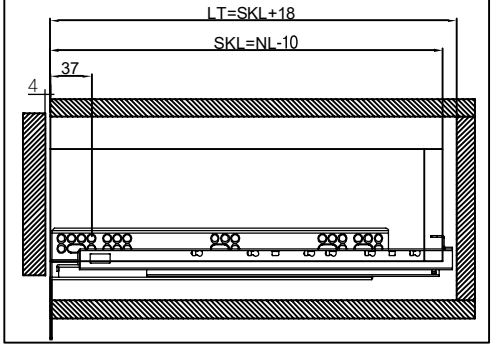

SKL= Длина ящика (мм)

LT = Внутреняя длина ящика (мм)

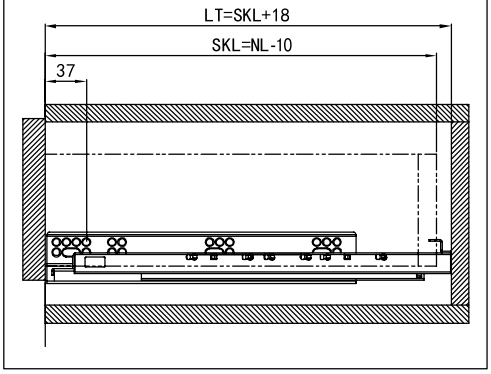

Размер ящика (мм)

Присадка направляющих

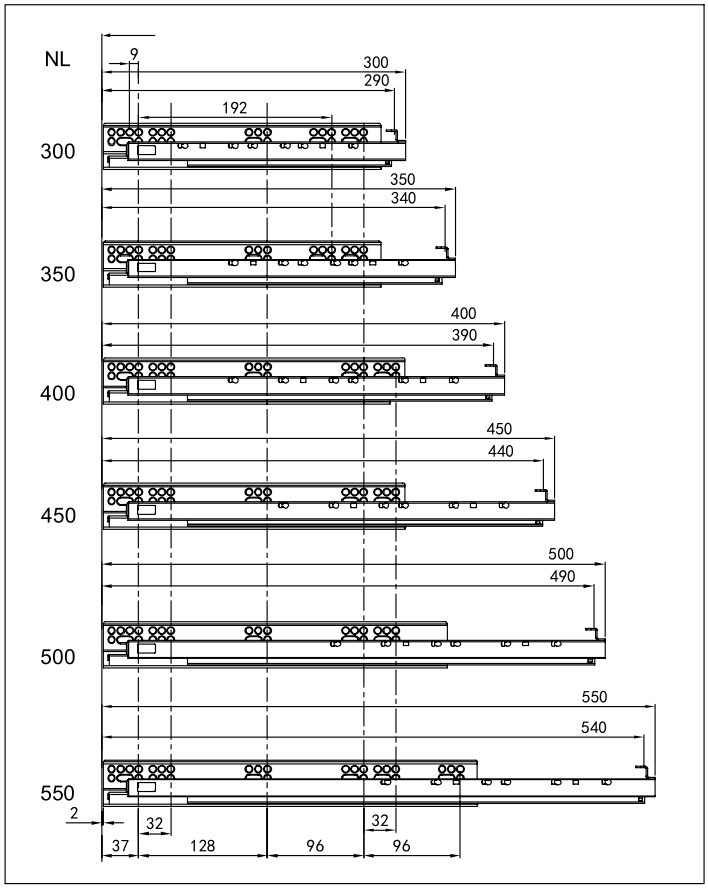

Размеры ящика

Присадка задней стенки и дна ящика (мм)

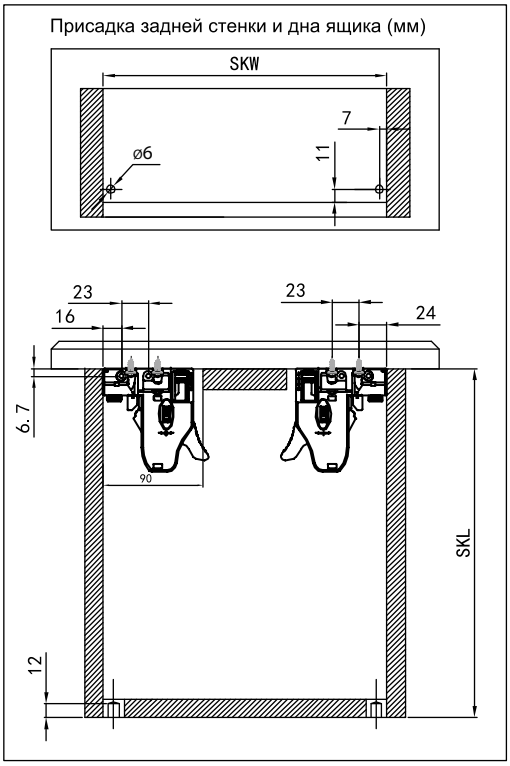



механизм
Push-to-Open

3D регулировка

Сертификат
качества

Рабочих
циклов

Штанга
синхронизатор

Гарантия

Динамическая
нагрузка до 40 кг

Интегрированный
синхронизатор

Обратный
демпфер

Дно без
фрезеровки

FIRMAX
FURNITURE COMPONENTS

3D–Control

Направляющие скрытого монтажа Firmax 3D-Control со штангой синхронизации



- Плавное открывания с технологией Push-to-open
- Штанга синхронизации для широких баз
- Быстрая и простая сборка/демонтаж ящика
- Регулировка по высоте 0~+3 мм
- Регулировка по ширине ±1,5 мм
- Регулировка по глубине ±2 мм
- Динамическая нагрузка 40 кг

Необходимое пространство в корпусе

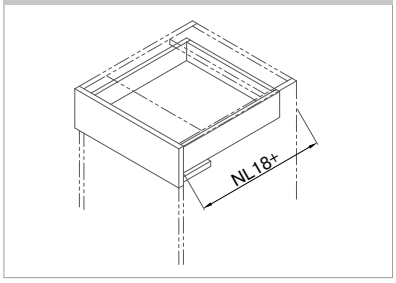

NL – Длина ящика

Информация о комплекте

①	Направляющие левые/ правые (без фиксатора)	
NL	**для ЛДСП 16 мм**	**н/у**
300mm	FRM0333.PR30	10
350mm	FRM0333.PR35	10
400mm	FRM0333.PR40	10
450mm	FRM0333.PR45	10
500mm	FRM0333.PR50	10
550mm	FRM0333.PR55	10

	В комплекте
	Фиксатор #10-1 левый, правый

② Артикул № FRM0333.RF

	Адаптер Push-to-open
	Крепеж
	Крепления синхронизатора

③ Артикул № FRM0333.R1100

	Штанга синхронизатор (стабилизации широких баз)
	LW - ширина ящика до 1400мм
	Распил: LW – 240mm

Основные компоненты

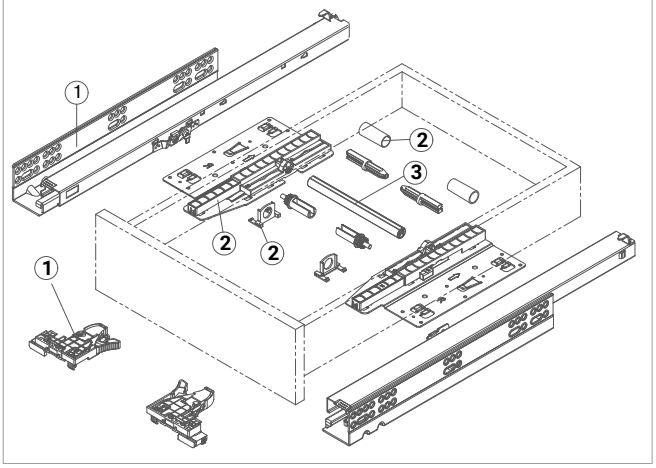



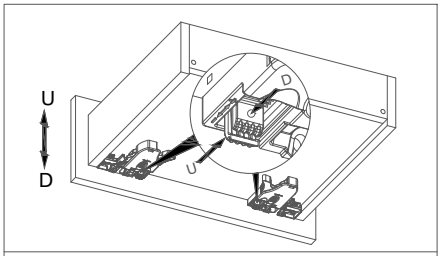

Регулировка по высоте 0~+3mm

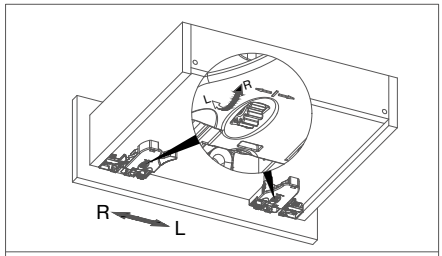

Регулировка по ширине ±1.5mm

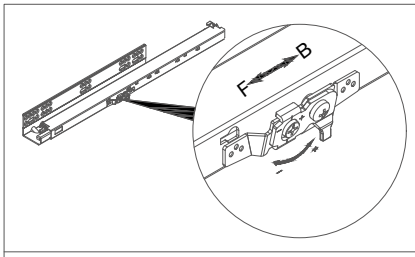

Регулировка по глубине ±2mm

*** Регулировка по ширине ±1,5 мм, при условии, что ширина ящика находится в пределах допуска.**

Установочные размеры

Монтаж и распил для ЛДСП 16мм
LW=Внутренняя ширина корпуса
SKW=Внутренняя ширина ящика

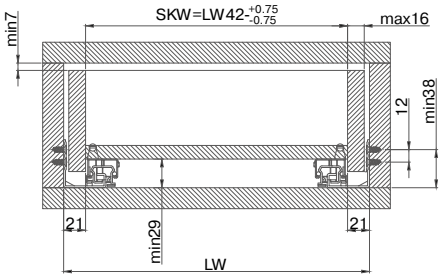

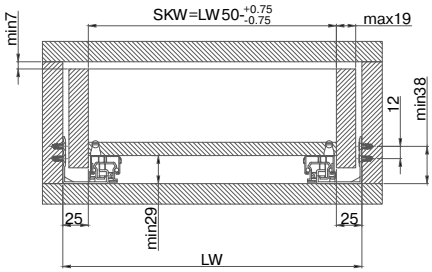

Присадка направляющих

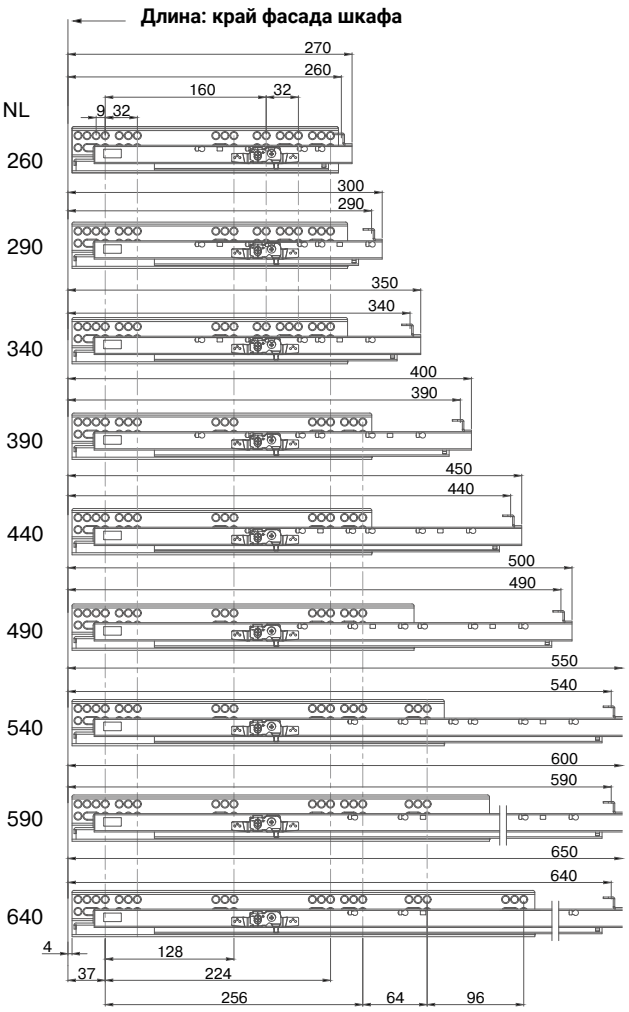

Установочные размеры ящика (мм)

SKL Drawer length SKL Длина ящика
LT Внутренняя длина шкафа (минимум)

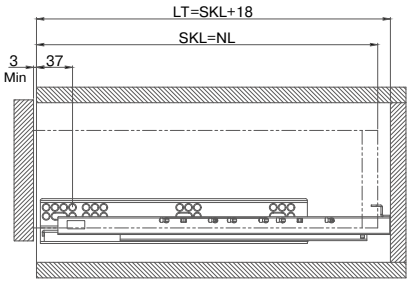

Присадка ящика

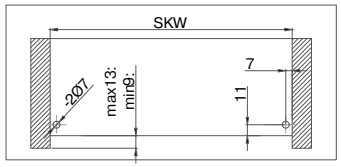

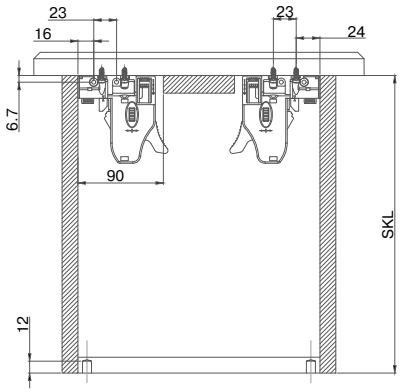

FIRMAX
FURNITURE COMPONENTS

Bimotion

Направляющие скрытого монтажа

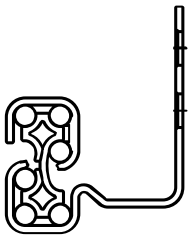

Гарантия



Размерный ряд: 250 мм - 600 мм;
Тип выдвижения: полное
Тип монтажа: под фиксаторы;
Динамическая нагрузка 30 кг;
Сертификат качества на 60 000 циклов;
Регулировка фасада по высоте+ 2 мм;
Тип направляющих: с доводчиком



размерный ряд | плавное закрывание | регулировка по высоте | Сертификат качества | Динамическая нагрузка до 30 кг | рабочих циклов | Дно без фрезеровки

Артикул	Номинальная длина (NL)	Расстояние до показателя D	Выдвижение стандартного ящика	Выдвижение внутреннего ящика	Min глубина корпуса стандартного ящика	Min глубина корпуса внутреннего ящика
FRM0666.SF25	250	160	235	217	263	281
FRM0666.SF30	300	192	285	267	313	331
FRM0666.SF35	350	192	335	317	363	381
FRM0666.SF40	400	224	385	367	413	431
FRM0666.SF45	450	256	435	417	463	481
FRM0666.SF50	500	288	485	467	513	531
FRM0666.SF55	550	288	535	517	563	481

Установочные размеры

LW = внутренняя ширина корпуса
SKW = ширина дна

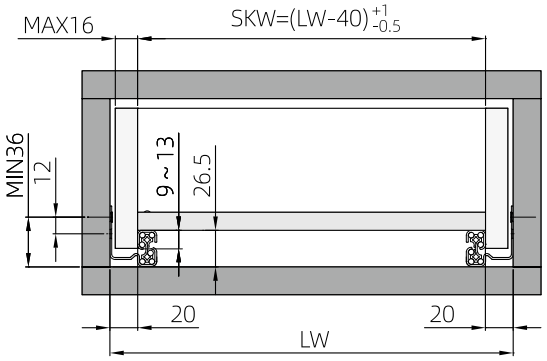

Необходимое пространство для установки ящика

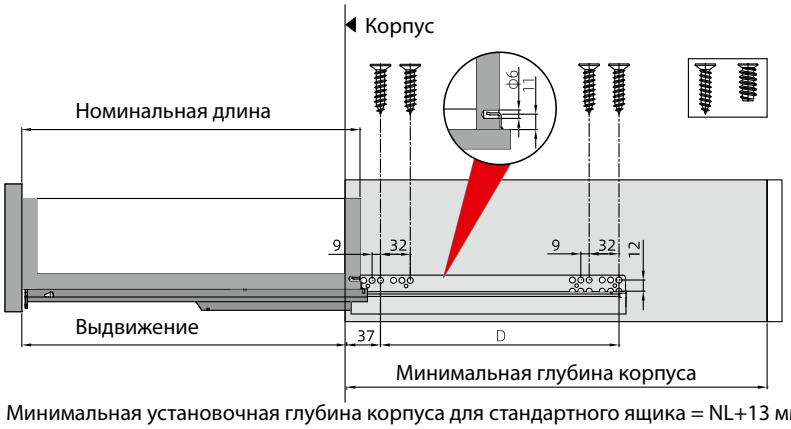

Минимальная установочная глубина корпуса для стандартного ящика = NL+13 мм
Минимальная установочная глубина корпуса для внутреннего ящика = NL+31 мм

Присадка дна и задней стенки

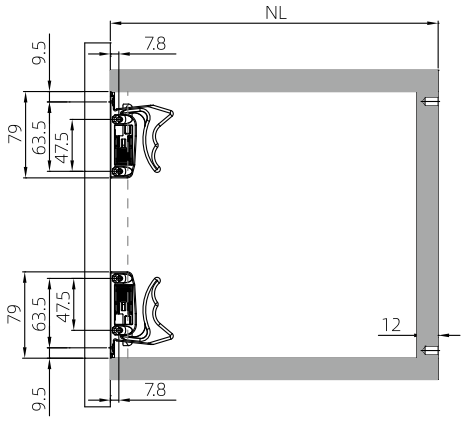

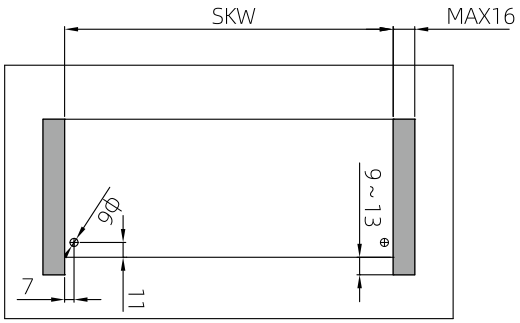

Установка ящика

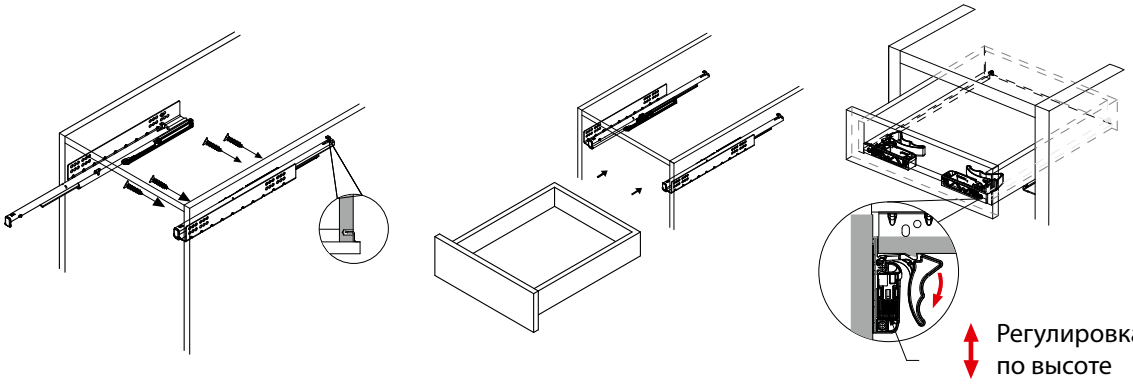

Направляющие скрытого монтажа Firmax 2D полного выдвижения

для ящиков ЛДСП толщиной 16 мм



Основные характеристики:

- материал: сталь оцинкованная;
- 50000 циклов открывания / закрывания при динамической нагрузке 25 кг;
- плавная доводка при закрывании;
- полное выдвижение;
- высокая плавность хода;
- бесшумная работа направляющих;
- легкость в установке и демонтаже;
- возможность регулировки фасада по высоте до 3 мм;
- все комплектующие в одном комплекте (2 направляющие, 2 фиксатора и 4 шурупа).

Артикул	NL, мм	A, мм
FRM0440	250	240
FRM0441	270	260
FRM0442	300	290
FRM0443	350	340
FRM0444	400	390
FRM0445	450	440
FRM0446	500	490
FRM0447	550	540
FRM0448	600	590

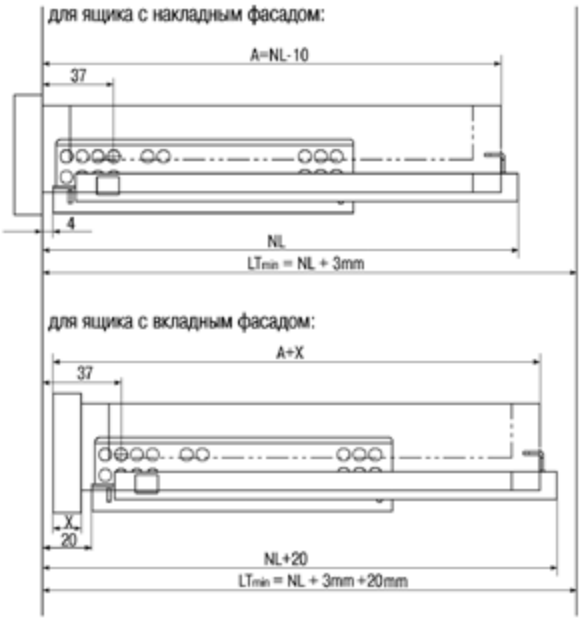

A - глубина ящика
NL - длина направляющей скрытого монтажа
LT - глубина корпуса для установки направляющей
X - толщина фасада
LW - внутренняя ширина корпуса
SKW - внутренняя ширина ящика

Комплект фиксаторов



Артикул	Норма упаковки
FRM0440.F	100 компл.

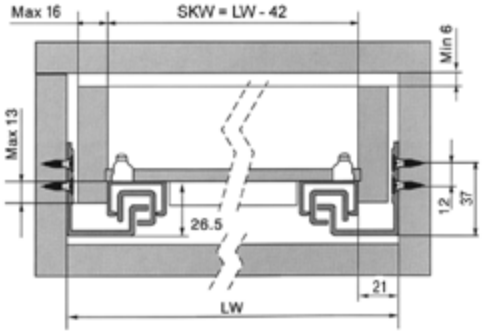

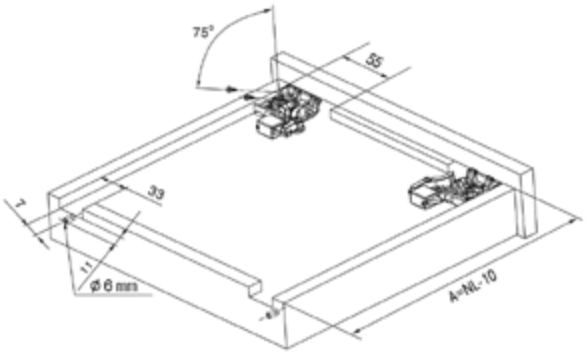

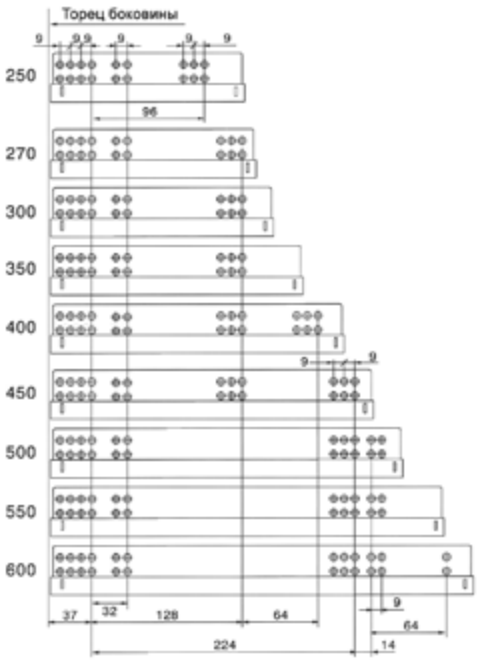

для ящиков ЛДСП толщиной до 19 мм



Основные характеристики:

- материал: сталь оцинкованная;
- 50000 циклов открывания / закрывания при динамической нагрузке 25 кг;
- плавная доводка при закрывании;
- полное выдвижение;
- высокая плавность хода;
- бесшумная работа направляющих;
- легкость в установке и демонтаже;
- возможность регулировки фасада по высоте до 3 мм;
- все комплектующие в одном комплекте (2 направляющие, 2 фиксатора и 4 шурупа).

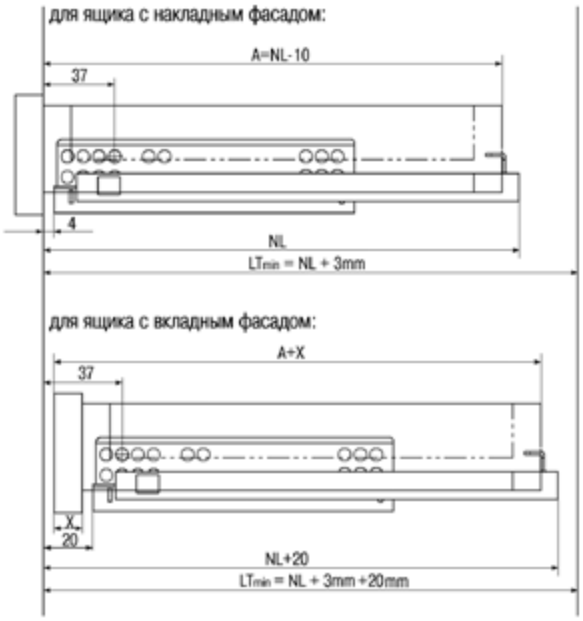

Артикул	NL, мм	A, мм
FRM0440.01	250	240
FRM0441.01	270	260
FRM0442.01	300	290
FRM0443.01	350	340
FRM0444.01	400	390
FRM0445.01	450	440
FRM0446.01	500	490
FRM0447.01	550	540
FRM0448.01	600	590

A - глубина ящика
NL - длина направляющей скрытого монтажа
LT - глубина корпуса для установки направляющей
X - толщина фасада
LW - внутренняя ширина корпуса
SKW - внутренняя ширина ящика

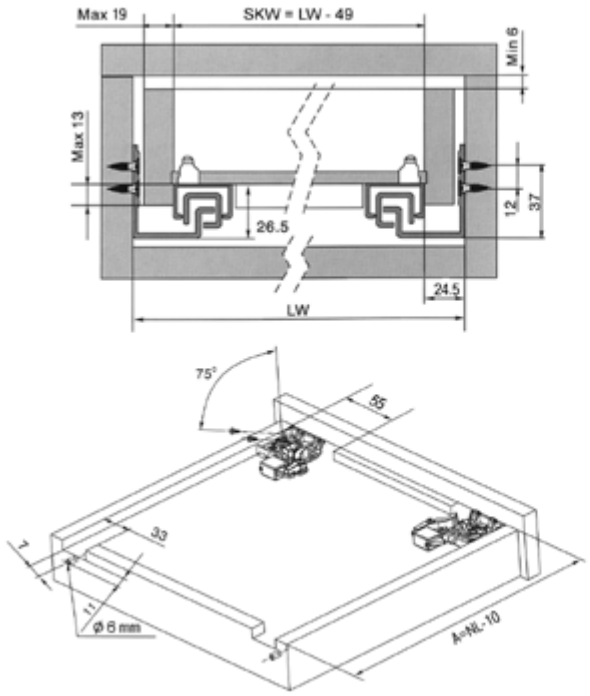

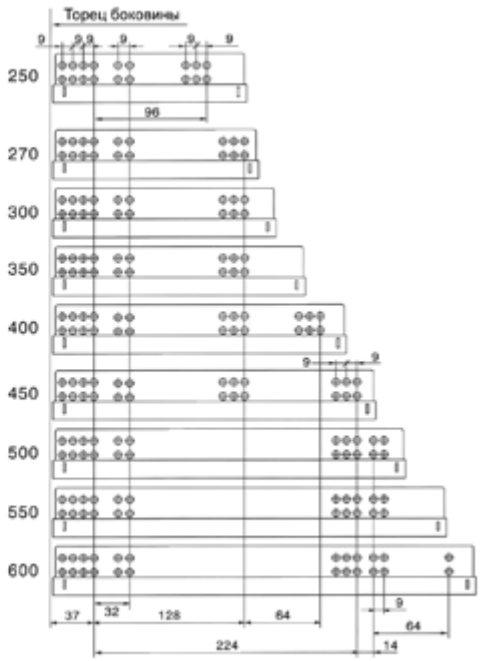

Направляющие скрытого монтажа Firmax Smartline с доводчиком

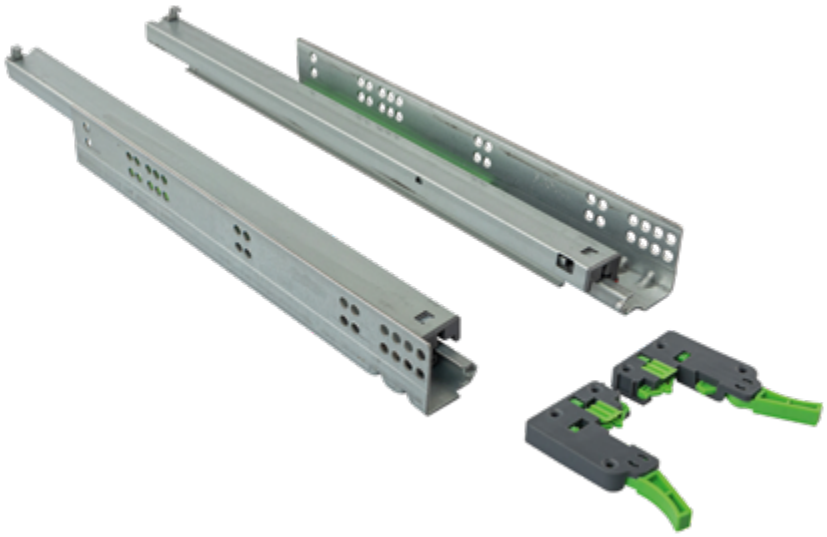

Основные характеристики:

- Допустимая нагрузка: 35 кг
- Размерный ряд: 250 - 550 мм
- Регулировка ящика по высоте: 0~+3 мм
- Регулировка ящика по ширине: ± 1.5 мм
- Регулировка ящика по глубине: ± 2 мм

Артикул	Длина (L)
FRM0444.S25	250 мм
FRM0444.S30	300 мм
FRM0444.S35	350 мм
FRM0444.S40	400 мм
FRM0444.S45	450 мм
FRM0444.S50	500 мм
FRM0444.S55	550 мм

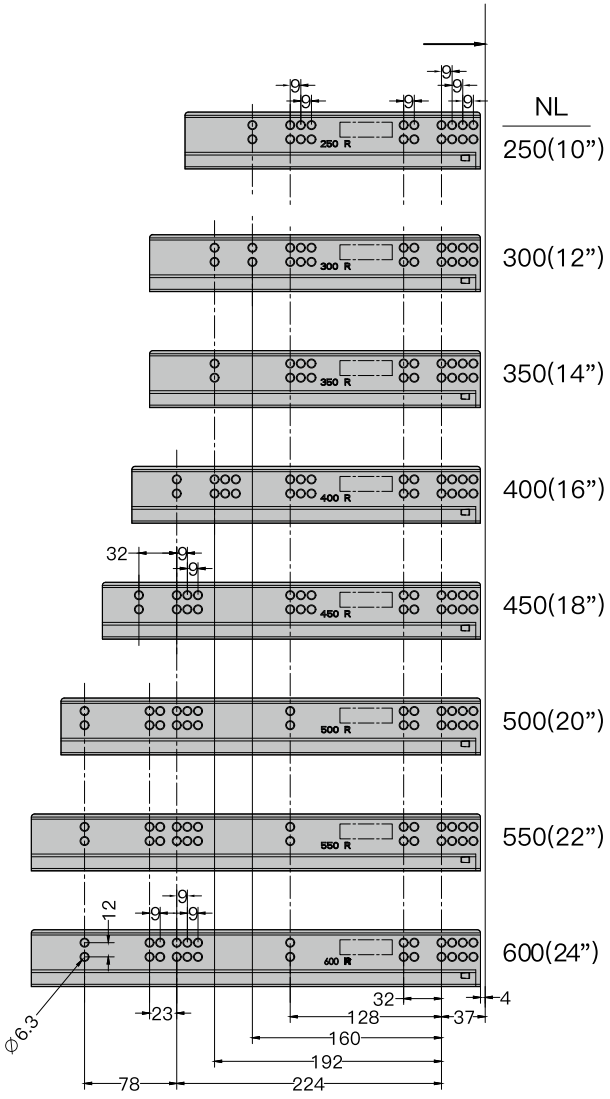

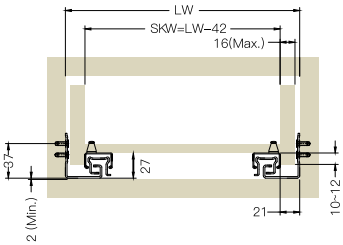

SKW - Монтажные размеры
LW - Внутренняя ширина ящика
NL - Длина направляющей
LT - Внутренняя глубина корпуса
Максимальная толщина ЛДСП: 16 мм

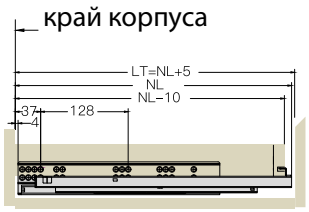

Стандартный ящик

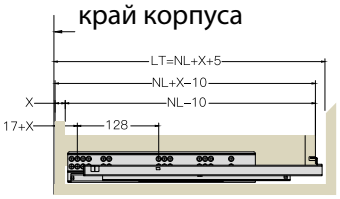

Внутренний ящик

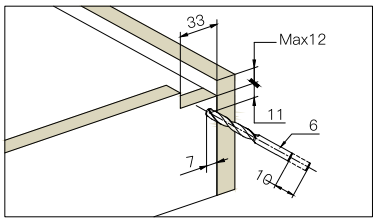

Размер ящика и рассверливание (мм)

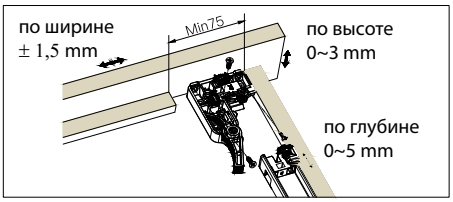

Регулировка ящика:

Направляющие скрытого монтажа
Firmax Smartline Push-to-open



Основные характеристики:

- Допустимая нагрузка: 35 кг
- Размерный ряд: 250 - 550 мм
- Регулировка ящика по высоте: 0~+3 мм
- Регулировка ящика по ширине: ± 1.5 мм
- Регулировка ящика по глубине: ± 2 мм

Артикул	Длина (L)
FRM0444.P25	250 мм
FRM0444.P30	300 мм
FRM0444.P35	350 мм
FRM0444.P40	400 мм
FRM0444.P45	450 мм
FRM0444.P50	500 мм
FRM0444.P55	550 мм

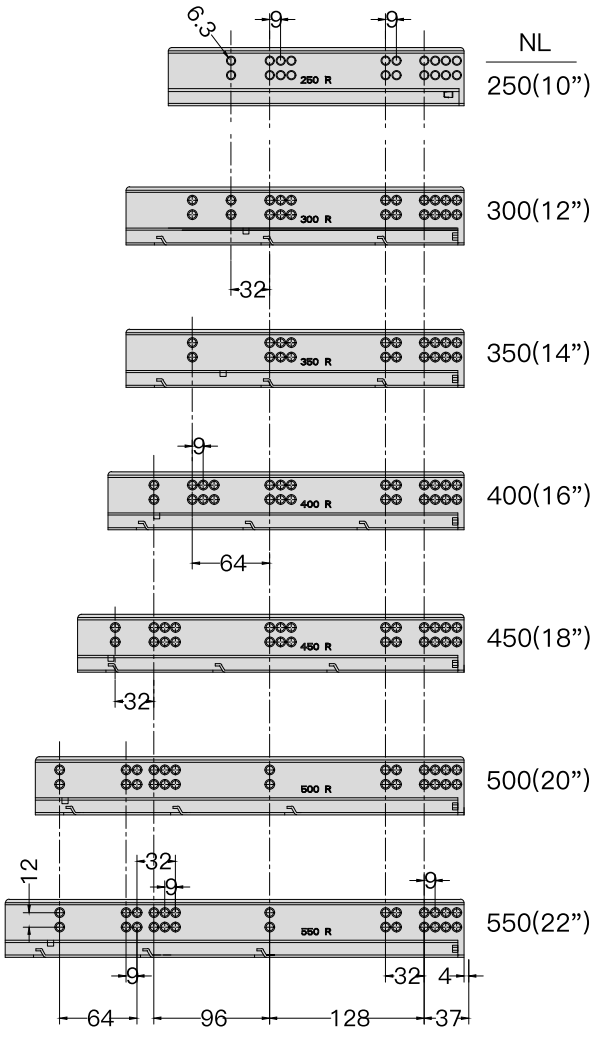

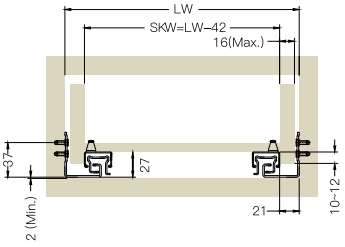

SKW - Монтажные размеры
LW - Внутренняя ширина ящика
NL - Длина направляющей
LT - Внутренняя глубина корпуса
Максимальная толщина ЛДСП: 16 мм

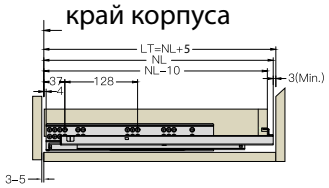

Стандартный ящик

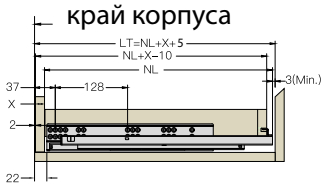

Внутренний ящик

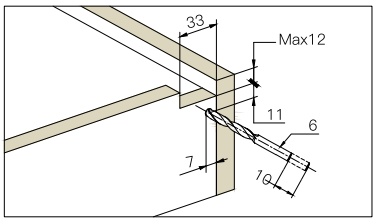

Размер ящика и рассверливание (мм)

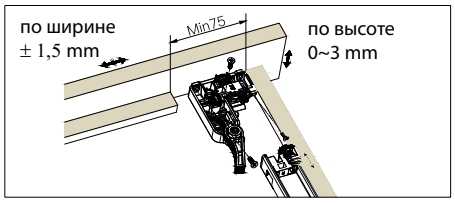

Регулировка ящика:



Newline

– полное выдвижение;
– встроенный доводчик;
– встроенный синхронизатор;
– обратный демпфер;
– 60 000 циклов открывания / закрывания;
– динамическая нагрузка в 35 кг;
– регулировка фасада по вертикали ± 2 мм;
– регулировка фасада по горизонтали ± 1,25 мм;
– два цветовых решения;
– два вида упаковки;
– широкий ассортимент;
– гарантия 30 лет

FIRMAX
FURNITURE COMPONENTS

Newline

Система выдвижных ящиков Firmax Newline



Направляющие поставляются в двух версиях

со встроенным доводчиком

или

с механизм Push-to-Open

Встроенный синхронизатор

Гарантия

Сертификат качества

Широкий диапазон регулировок

Обратный демпфер

Динамическая нагрузка до 35 кг

Рабочих циклов

Ящик NEWLINE (пром упаковка)

Комплект направляющих



Soft-Close	Push-to-Open	Длина, мм	Н.У., комплект
FRM0925	**FRM0925.P**	270	5
FRM0930	**FRM0930.P**	300	5
FRM0935	**FRM0935.P**	350	5
FRM0940	**FRM0940.P**	400	5
FRM0945	**FRM0945.P**	450	5
FRM0950	**FRM0950.P**	500	5
FRM0955	**FRM0955.P**	550	5

Комплект боковин



Белый	Серый	Длина, мм	Н.У., комплект
FRM0925.07	**FRM0925.43**	270	5
FRM0930.07	**FRM0930.43**	300	5
FRM0935.07	**FRM0935.43**	350	5
FRM0940.07	**FRM0940.43**	400	5
FRM0945.07	**FRM0945.43**	450	5
FRM0950.07	**FRM0950.43**	500	5
FRM0955.07	**FRM0955.43**	550	5

Комплекты крепежа для ящика NEWLINE

без рейлингов
высотой 84 мм

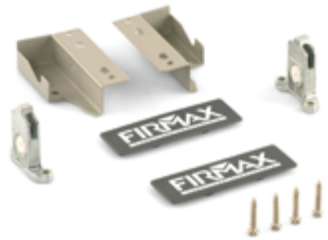

с одним комплектом
рейлингов
высотой 135 мм

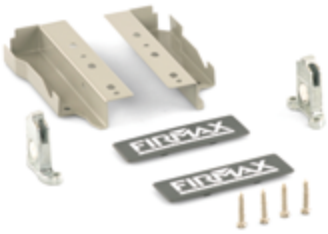

с двумя комплектами
рейлингов
высотой 199 мм

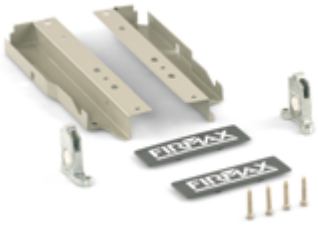



* при необходимости можно использовать держатели с муфтой (арт. FRM0905)

Высота, мм	Белый	Серый	Н.У.
84	**FRM0900.07**	**FRM0900.43**	**25**
135	**FRM0901.07**	**FRM0901.43**	**25**
199	**FRM0902.07**	**FRM0902.43**	**25**

Ящик NEWLINE (индивидуальная упаковка)

Комплект ящика Firmax Newline в индивидуальной упаковке



Белый	Серый	Длина, мм	Высота, мм
FRM0925.007	**FRM0925.043**	270	84
FRM0930.007	**FRM0930.043**	300	84
FRM0935.007	**FRM0935.043**	350	84
FRM0940.007	**FRM0940.043**	400	84
FRM0945.007	**FRM0945.043**	450	84
FRM0950.007	**FRM0950.043**	500	84

Компмлект держателей задней стенки

для ящика высотой 135 мм

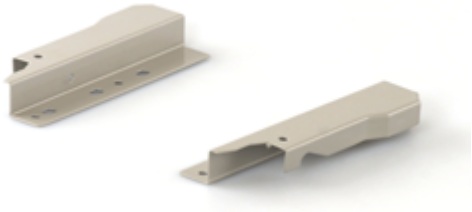

для ящика высотой 199 мм

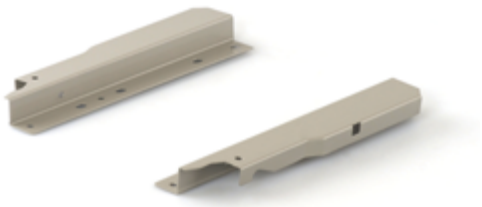

Высота, мм	Белый	Серый	Н.У.
135 мм	**FRM0901.007**	**FRM0901.043**	50
199 мм	**FRM0902.007**	**FRM0902.043**	50

Заглушки без логотипа

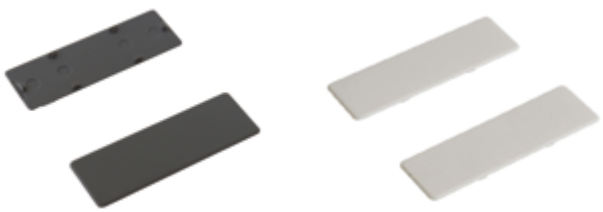

Белый	Серый	Н.У.
FRM0904.07	**FRM0904.0**	250 комплектов

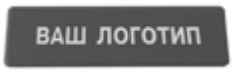

Возможна поставка заглушек с логотипом Вашей компании

Ящик под мойку (промупак)

Комплект боковин для ящика под мойку



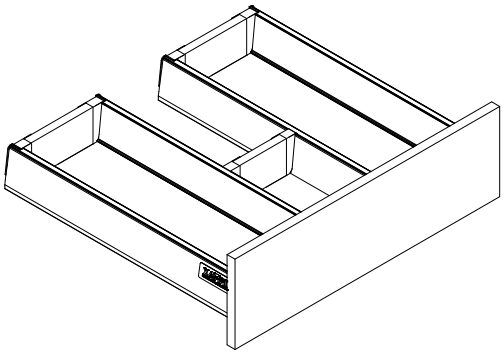

Артикул	Длина, мм	Цвет	Н.У., компл.
FRM0945.M43	450	Серый	5
FRM0950.M43	500	Серый	5

Комплект крепежа для ящика под мойку

высотой 84мм



высотой 135мм

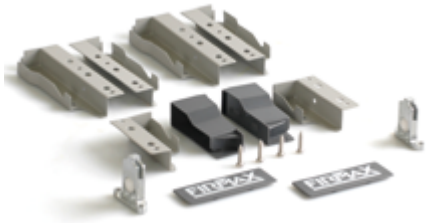

высотой 199мм



Высота, мм	Артикул	Цвет	Н.У., компл.
84	FRM0900.M43	Серый	25
135	FRM0901.M43	Серый	25
199	FRM0902.M43	Серый	25

П-образный элемент для ящика под мойку

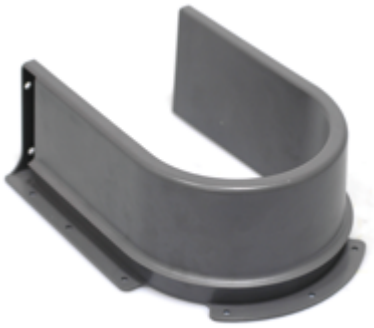

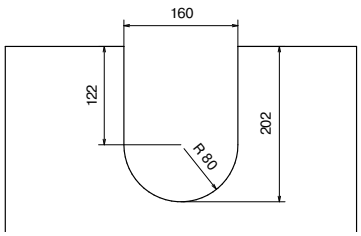

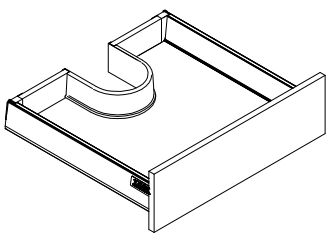

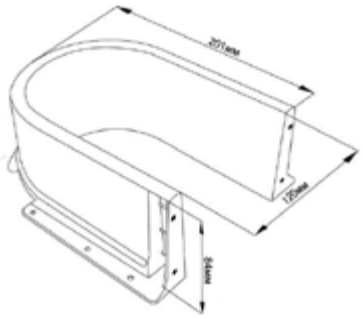

Артикул	Цвет	Н.У., компл.
FRM0962.07	Белый	10
FRM0962.43	Серый	10

Рейлинги для ящиков FIRMAX NEWLINE

Комплект верхних круглых рейлингов



Длина, мм	Белый	Серый	Н.У., компл.
270	FRM0926.07/RL	FRM0926.43/RL	25
300	FRM0931.07/RL	FRM0931.43/RL	25
350	FRM0936.07/RL	FRM0936.43/RL	25
400	FRM0941.07/RL	FRM0941.43/RL	25
450	FRM0946.07/RL	FRM0946.43/RL	25
500	FRM0951.07/RL	FRM0951.43/RL	25
550	FRM0956.07/RL	FRM0956.43/RL	25

Комплект верхних квадратных рейлингов



Длина, мм	Белый	Серый	Н.У., компл.
270	FRM0927.07/RL	FRM0927.43/RL	25
300	FRM0932.07/RL	FRM0932.43/RL	25
350	FRM0937.07/RL	FRM0937.43/RL	25
400	FRM0942.07/RL	FRM0942.43/RL	25
450	FRM0947.07/RL	FRM0947.43/RL	25
500	FRM0952.07/RL	FRM0952.43/RL	25
550	FRM0957.07/RL	FRM0957.43/RL	25

Комплект средних круглых рейлингов



Длина, мм	Белый	Серый	Н.У., компл.
270	FRM0928.07/RL	FRM0928.43/RL	25
300	FRM0933.07/RL	FRM0933.43/RL	25
350	FRM0938.07/RL	FRM0938.43/RL	25
400	FRM0943.07/RL	FRM0943.43/RL	25
450	FRM0948.07/RL	FRM0948.43/RL	25
500	FRM0953.07/RL	FRM0953.43/RL	25
550	FRM0958.07/RL	FRM0958.43/RL	25



* при необходимости можно использовать муфты под саморез (арт. FRM0970.43 или FRM0970.07)

Комплектующие для внутреннего ящика (промупаковка)

Панель передняя для внутреннего ящика

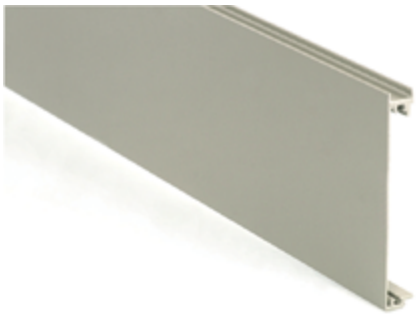

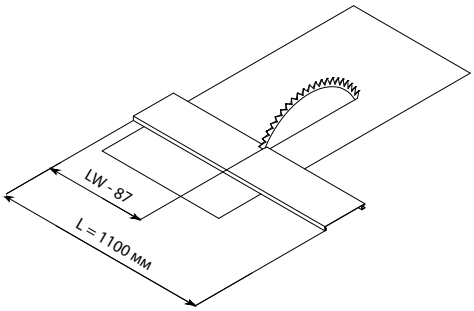

Необходимо отпилить по формуле:
LW - 87 мм, где LW - внутренняя ширина корпуса

Артикул	Длина, мм	Цвет	Н.У., шт.
FRM0960.07	1100	Белый	10
FRM0960.43	1100	Серый	10

Рейлинг фронтальный для внутреннего ящика



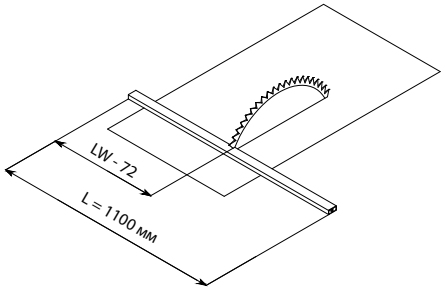

Необходимо отпилить по формуле:
LW - 72 мм, где LW - внутренняя ширина корпуса

Артикул	Длина, мм	Цвет	Н.У., шт.
FRM0961.07	1100	Белый	25
FRM0961.43	1100	Серый	25

Комплект крепежа для внутреннего ящика

без рейлингов
высотой 84 мм

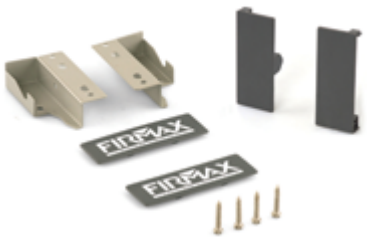

с одним комплектом
рейлингов
высотой 135 мм

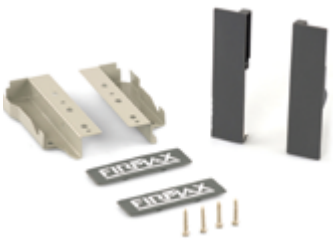

с двумя комплектами
рейлингов высотой 199 мм

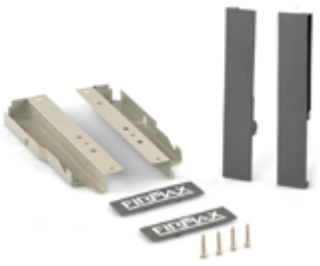

* при необходимости можно использовать держатели с муфтой (арт. FRM0905)



Высота, мм	Белый	Серый	Н.У,
84	**FRM0910.07**	**FRM0910.43**	**25**
135	**FRM0911.07**	**FRM0911.43**	**25**
199	**FRM0912.07**	**FRM0912.43**	**25**

Ручка для внутреннего ящика Firmax



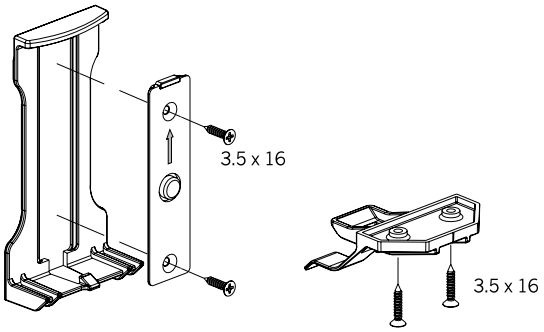

Артикул	Цвет	Н.У., компл.
NNK0001	Серый	50
NNK0001.07	Белый	50

Ручка фиксатор для внутреннего ящика



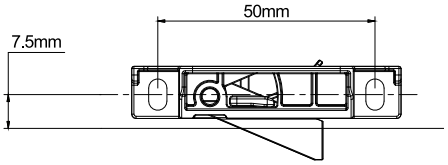

Артикул	Цвет
FRM0722.96	Антрацит

Шаблоны для ящика NEWLINE

Комплект шаблонов для монтажа держателей фасада ящика



Артикул	Цвет	Н.У., шт.
FRM0915	Серый	25

Комплект шаблонов для монтажа рейлингов к фасаду ящика



Артикул	Цвет	Н.У., шт.
FRM0916	Серый	50

Организации внутреннего пространства ящика NEWLINE

Поперечный круглый рейлинг



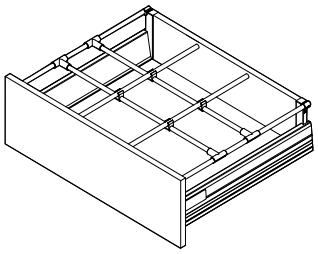

Необходимо отпилить по формуле:
LW - 52 мм, где LW - внутренняя ширина корпуса

Артикул	Длина, мм	Цвет	Н.У., компл.
FRM0964.43/RL	1000	Серый	50
FRM0964.07/RL	1000	Белый	50

Т-образный соединитель для круглого поперечного рейлинга



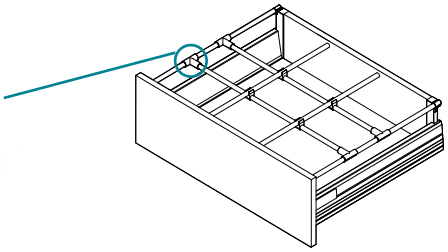

Артикул	Цвет	Н.У., компл.
FRM0965.43	Серый	400
FRM0965.07	Белый	400

Х-образный соединитель для круглого поперечного рейлинга



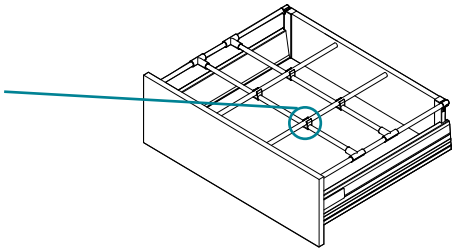

Артикул	Цвет	Н.У., компл.
FRM0966.43	Серый	400
FRM0966.07	Белый	400

Заглушка для круглого поперечного рейлинга



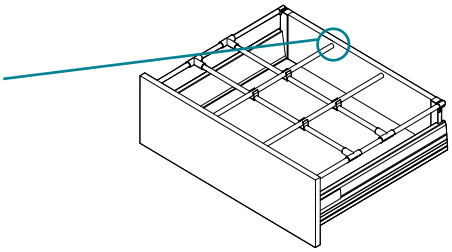

Артикул	Цвет	Н.У., компл.
FRM0968.43	Серый	500
FRM0968.07	Белый	500

Надставки для ящика высотой 199 мм



Артикул	Длина	Высота	Цвет	Н.У.,
FRM0944.07/1	400мм	199	Белый	10
FRM0944.43/1	400мм	199	Серый	10
FRM0949.07/1	450мм	199	Белый	10
FRM0949.43/1	450мм	199	Серый	10
FRM0954.07/1	500мм	199	Белый	10
FRM0954.43/1	500мм	199	Серый	10

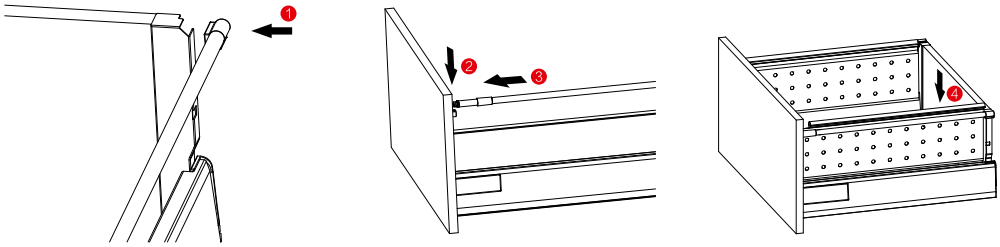

Надставки двойные для ящика высотой 199 мм



Артикул	Длина	Высота	Цвет	Н.У.,
FRM0944.F43/1	400мм	199	Серый	10
FRM0949.F43/1	450мм	199	Серый	10
FRM0954.F43/1	500мм	199	Серый	10

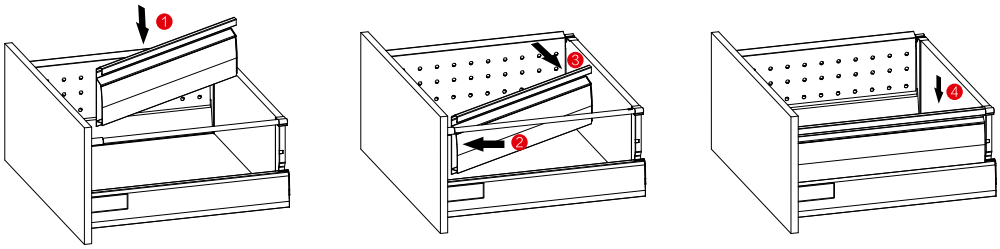

Комплект крепежа для стеклянных надставок



Артикул	Цвет	Н.У., компл.
FRM0969.43	Серый	25
FRM0969.07	Белый	25

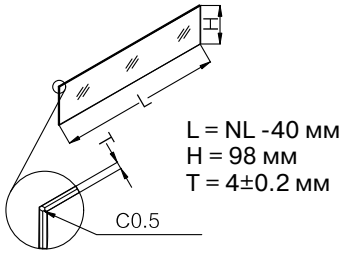

L = NL -40 мм
H = 98 мм
T = 4±0.2 мм

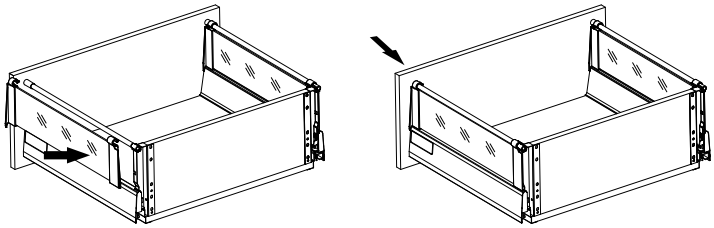

Разделитель поперечный для ящика Firmax



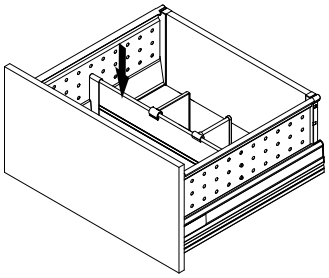

Пилится в размер по формуле:
КВ - 137 мм, где КВ - внешняя ширина корпуса

Артикул	Длина	Высота	Цвет	Н.У.,
FRM0963.43	1100мм	110мм	Серый	10

Разделитель продольный для ящика Firmax

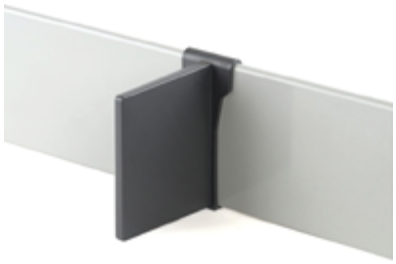

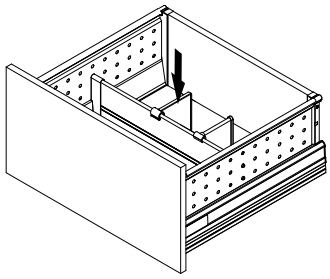

Устанавливается на разделитель FRM0963.43

Артикул	Высота	Длина	Цвет	Н.У.,
FRM0483	106мм	95мм	Серый	60

Комплект креплений поперечного разделителя к металлическим надставкам ящика Firmax



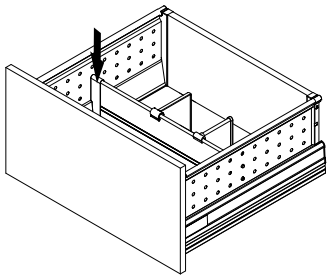

Артикул	Цвет	Н.У.,
FRM0482	Серый	60

Комплект креплений поперечного разделителя на рейлинг ящика Firmax



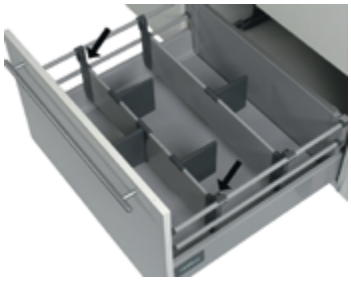

Артикул	Цвет	Н.У., шт.
FRM0481	Серый	60

Монтаж ящика Firmax Newline

1 Прикрутите держатели задней стенки

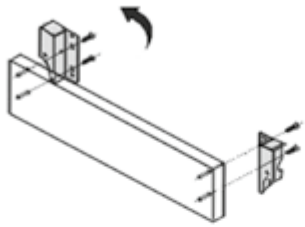

2 Присоедините заднюю стенку к боковинам

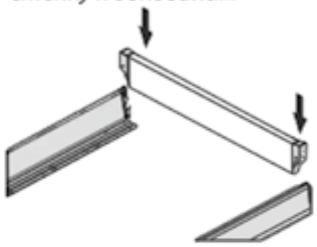

3 Вставьте дно ящика

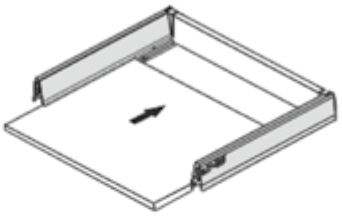

4 Прикрутите держатели фасада

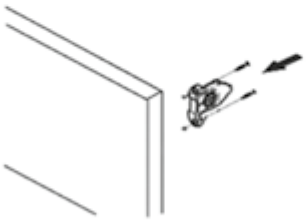

5 Установите фасад

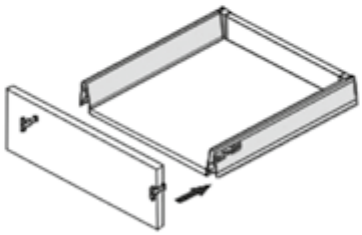

6 Прикрутите дно ящика

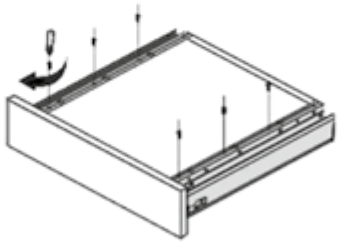

7 Закройте технологические отверстия заглушкой

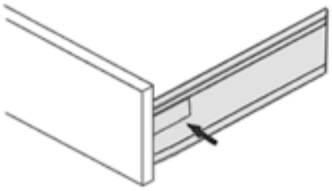

8 Установите ящик на направляющие и задвиньте его до щелчка

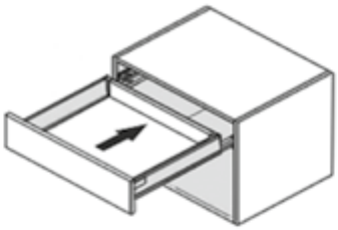

9 Ящик Newline установлен

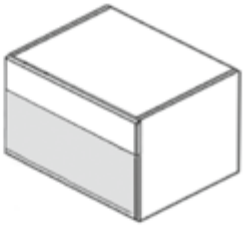

Регулировка Firmax Newline

1 Снимите заглушку

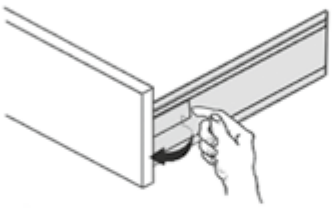

2 Регулировка по высоте

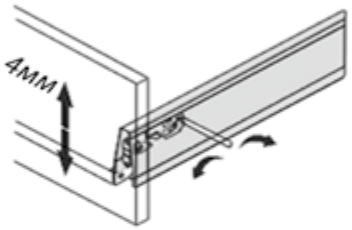

3 Регулировка по горизонтали

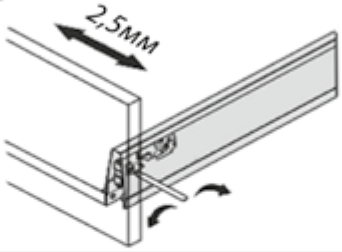

Процесс демонтажа

1 Выдвиньте ящик и потяните его вверх для демонтажа

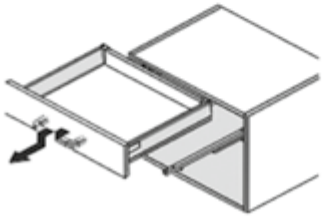

2 Снимите заглушку

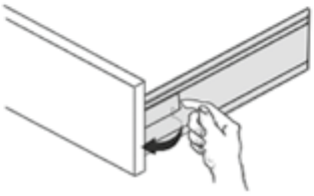

3 Для демонтажа фасада необходимо повернуть встроенные в боковины механизмы

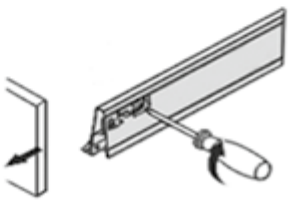

Схема присадки направляющих

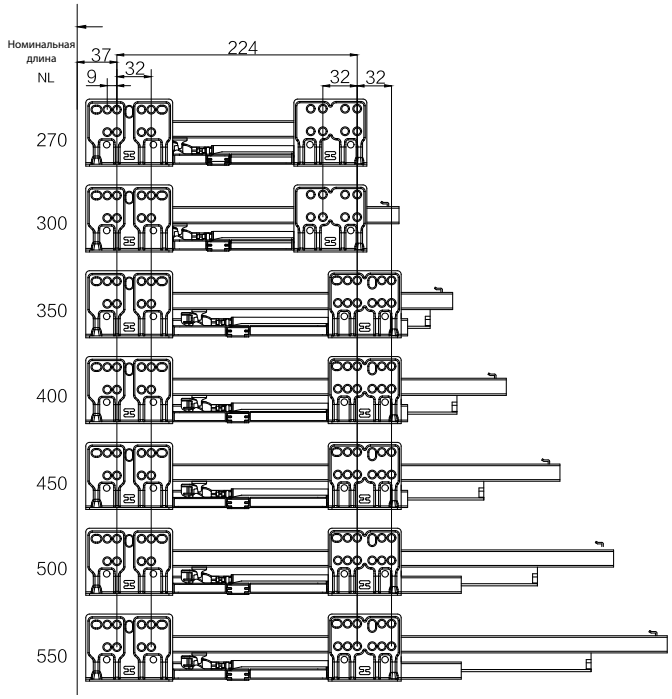

Стандартный ящик

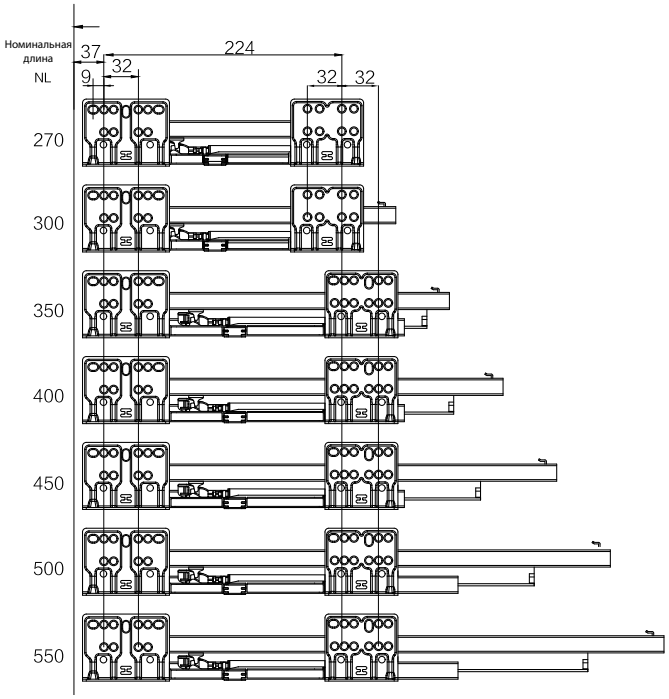

Внутренний ящик

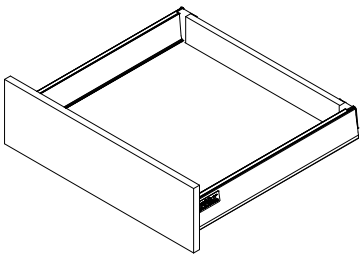

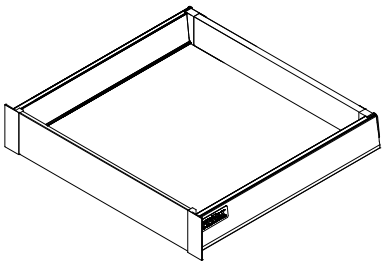

Размеры дна и задней стенки ящика

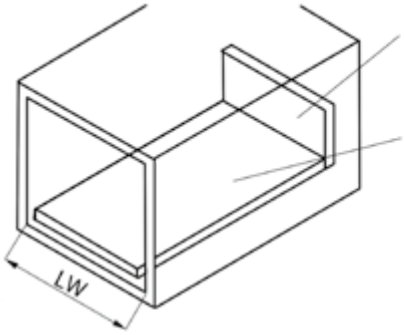

Толщина деталей - 16мм
LW - внутренняя ширина корпуса

Длина задней стенки = LW-87
Высота задней стенки : 84мм, 135мм, 199мм

Ширина дна ящика = LW-75
Длина дна ящика = номинальная длина ящика - 24мм

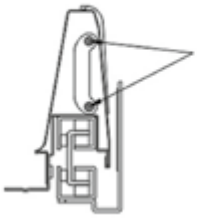

* Обратите внимание
на направление креплений.
Фасад не получиться установить в случае
монтажа держателей другой стороной.

Стандартный ящик 84 мм

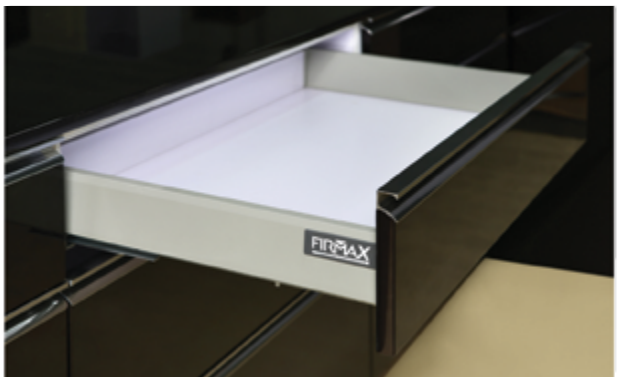

Размеры для изготовления задней стенки и дна ящика



Задняя стенка
H=84мм
Дно ящика
Деревянная задняя стенка L=NL-24
Стальная задняя стенка L=NL-22

Установочные размеры ящика

Присадка задней стенки

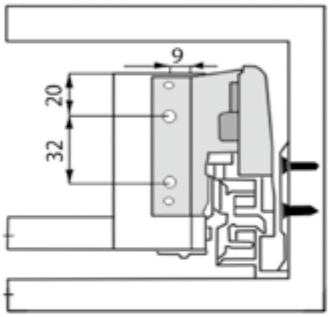



Присадка фасада

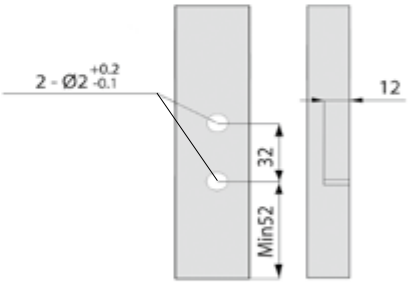

Присадка направляющих *

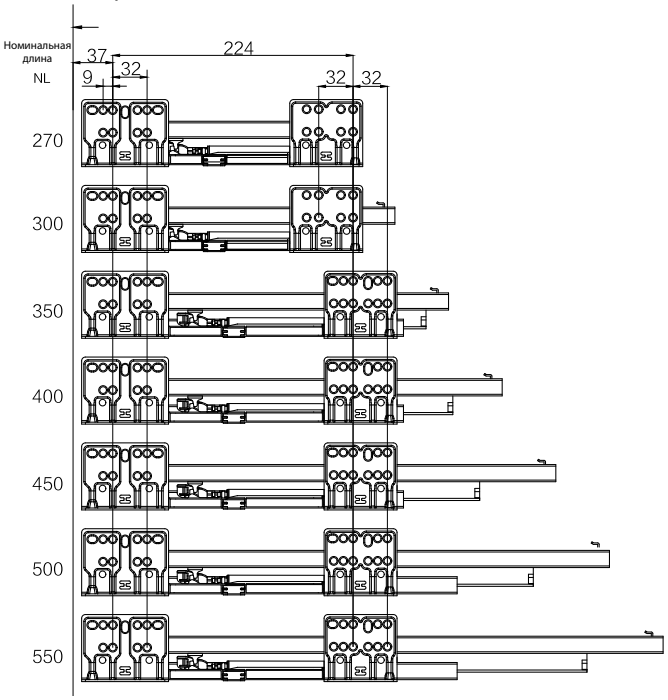

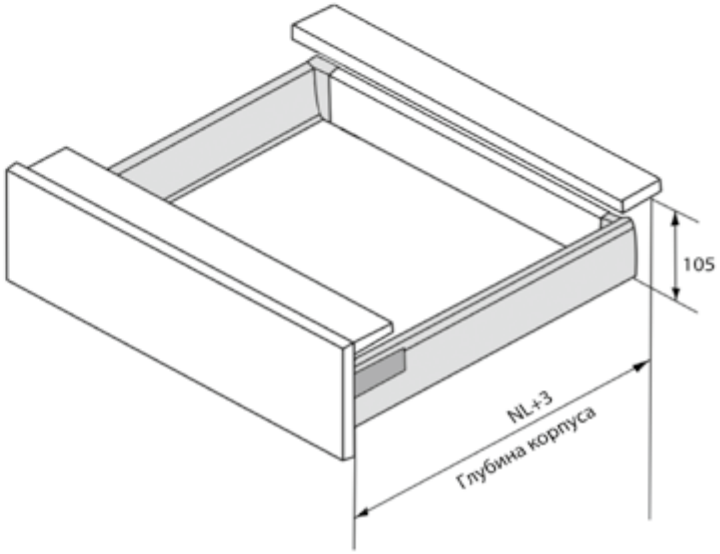

NL - Номинальная длина ящика

* В случае использования направляющих PUSH-TO-OPEN между фасадом и корпусом появится зазор в 4 мм, необходимый для работы ящика

Внутренний ящик 84 мм

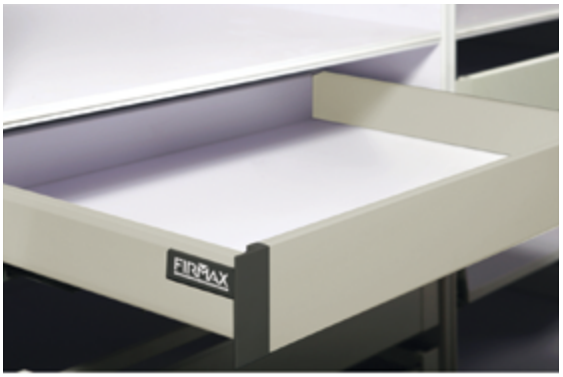

Размеры для изготовления задней стенки и дна ящика



Задняя стенка
H=84мм
Дно ящика
Деревянная задняя стенка L=NL-24
Стальная задняя стенка L=NL-22

Установочные размеры ящика



Присадка задней стенки

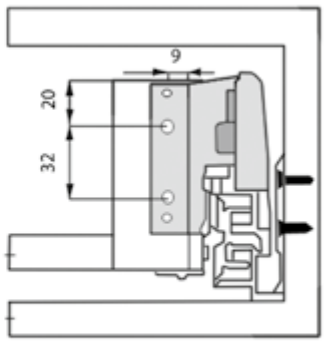

Распил передней панели

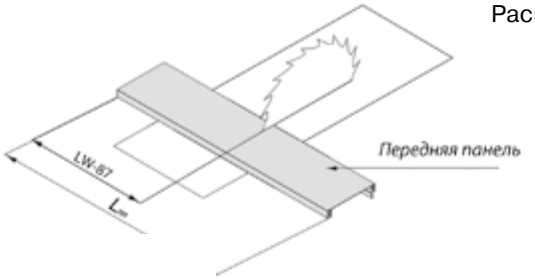

Присадка направляющих *

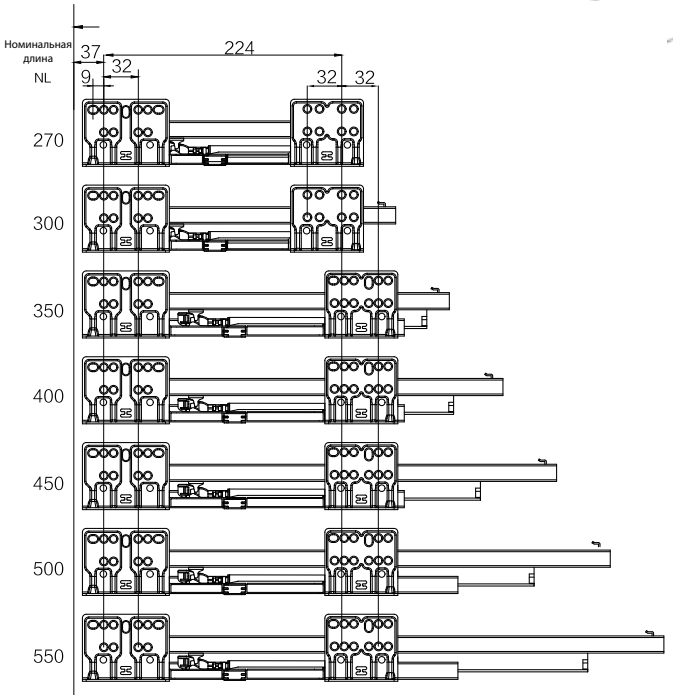

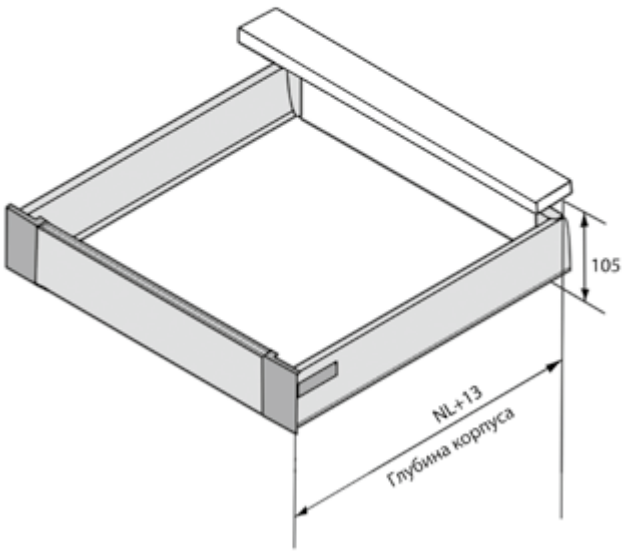

NL - Номинальная длина ящика

* В случае использования направляющих PUSH-TO-OPEN между фасадом и корпусом появится зазор в 4 мм, необходимый для работы ящика

Стандартный ящик 135 мм

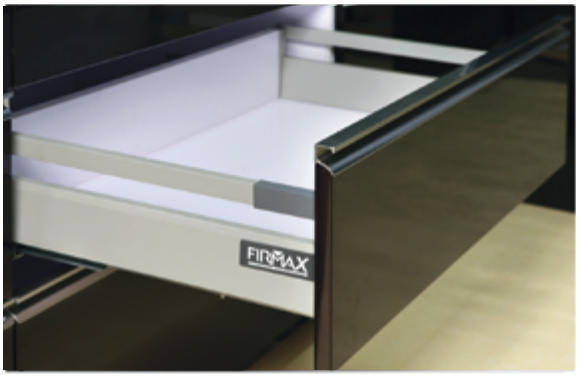

Размеры для изготовления задней стенки и дна ящика



Задняя стенка	
H=135мм	
Дно ящика	
Деревянная задняя стенка L=NL-24	
Стальная задняя стенка L=NL-22	

Установочные размеры ящика

Присадка задней стенки

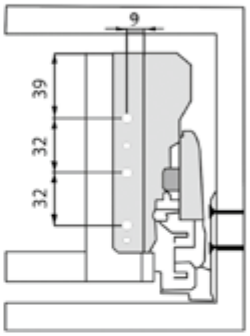

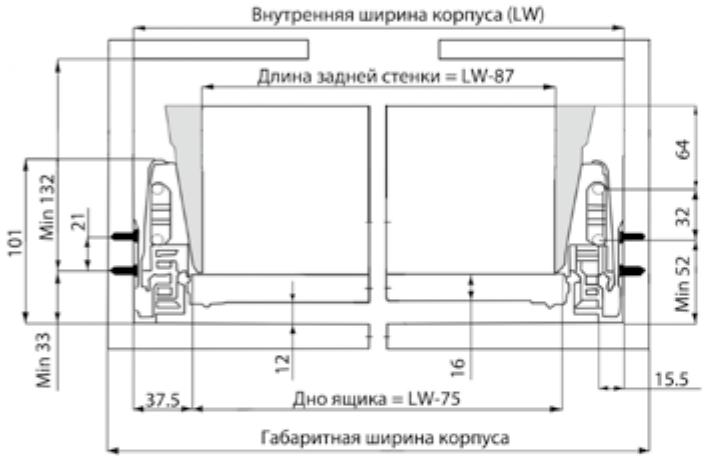

Присадка фасада

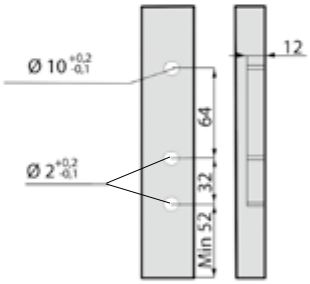

Присадка направляющих *

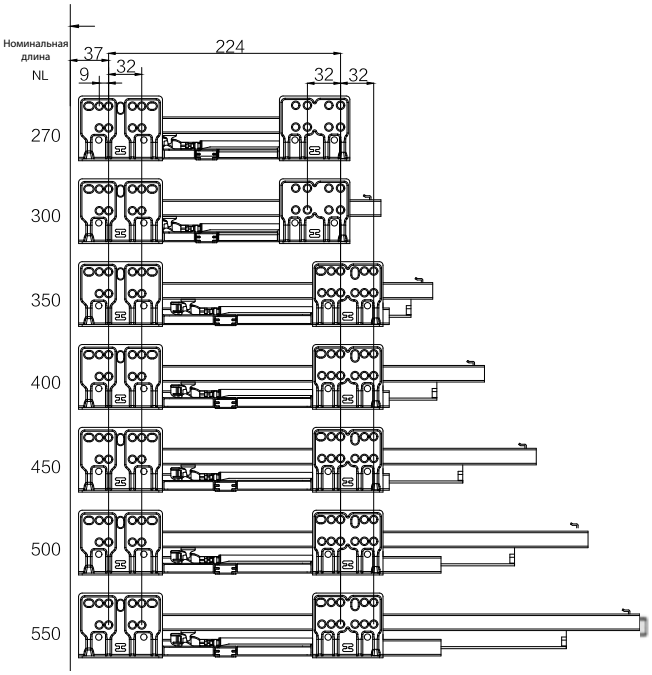

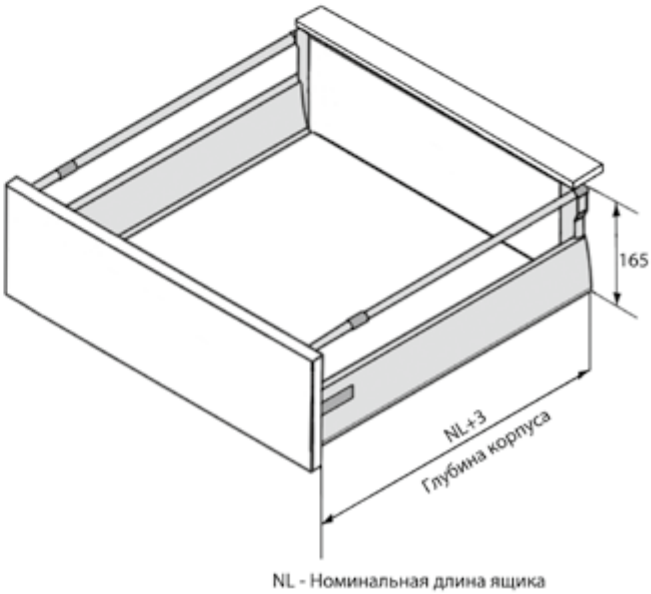

NL - Номинальная длина ящика

* В случае использования направляющих PUSH-TO-OPEN между фасадом и корпусом появится зазор в 4 мм, необходимый для работы ящика

Внутренний ящик 135 мм

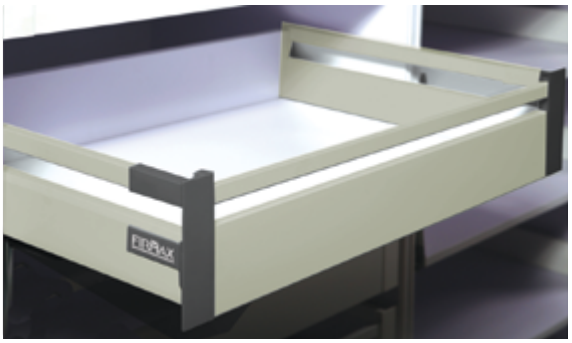

Размеры для изготовления задней стенки и дна ящика



Установочные размеры ящика

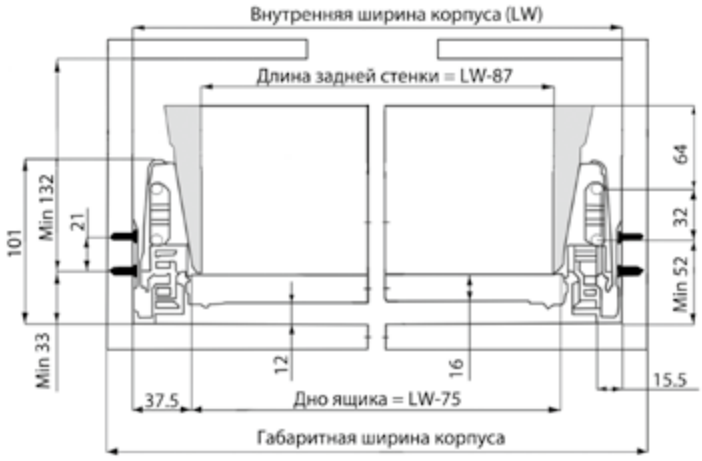

Присадка задней стенки

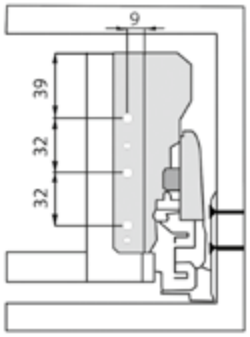

Распил рейлинга фронтального

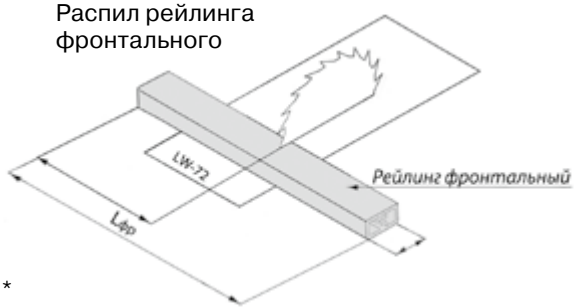

Распил передней панели

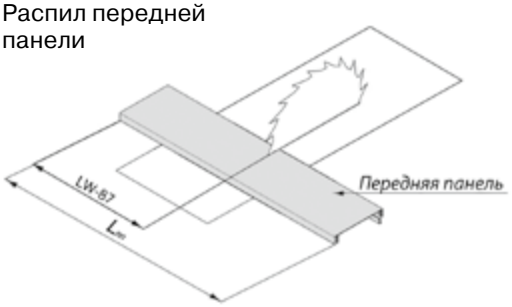

Присадка направляющих *

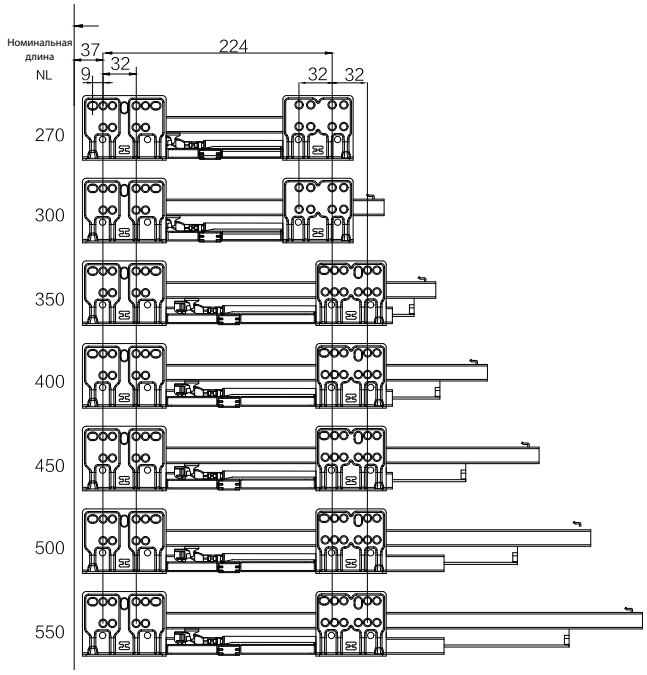

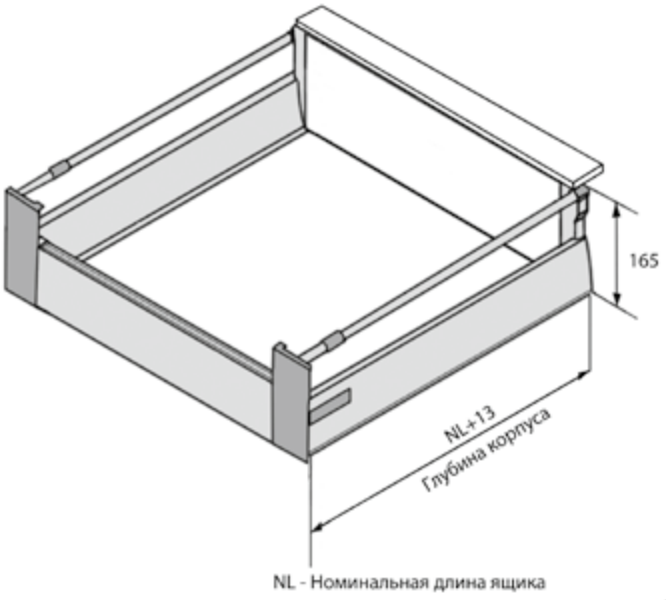

* В случае использования направляющих PUSH-TO-OPEN между фасадом и корпусом появится зазор в 4 мм, необходимый для работы ящика

Стандартный ящик 199 мм

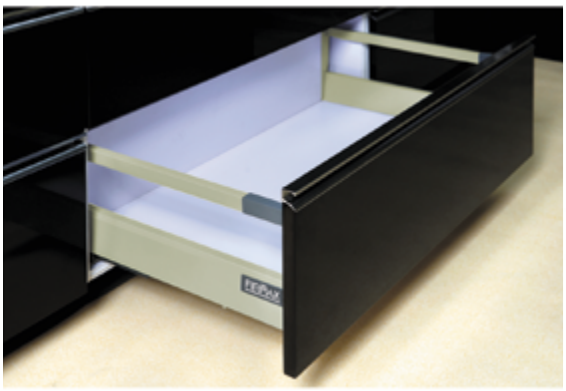

Размеры для изготовления задней стенки и дна ящика



Задняя стенка
H=199мм



Дно ящика
Деревянная задняя стенка L=NL-24
Стальная задняя стенка L=NL-22

Установочные размеры ящика

Присадка задней стенки

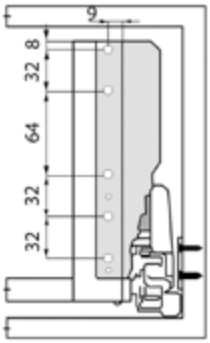

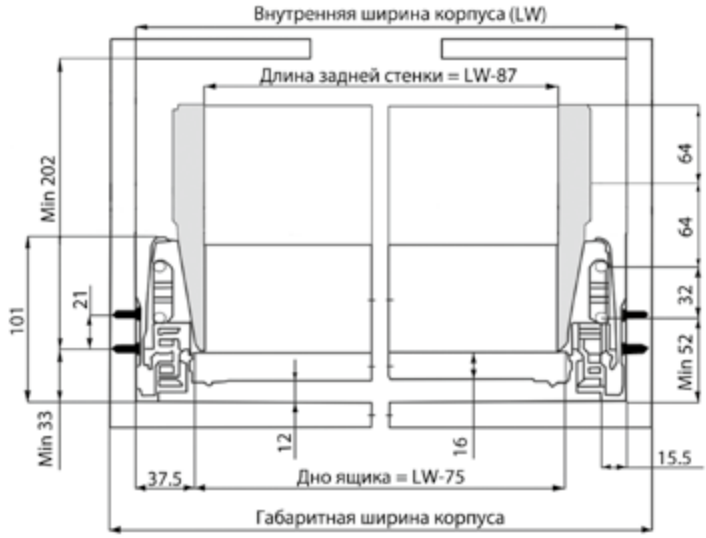

Присадка фасада

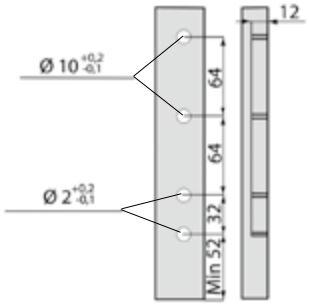

Присадка направляющих *

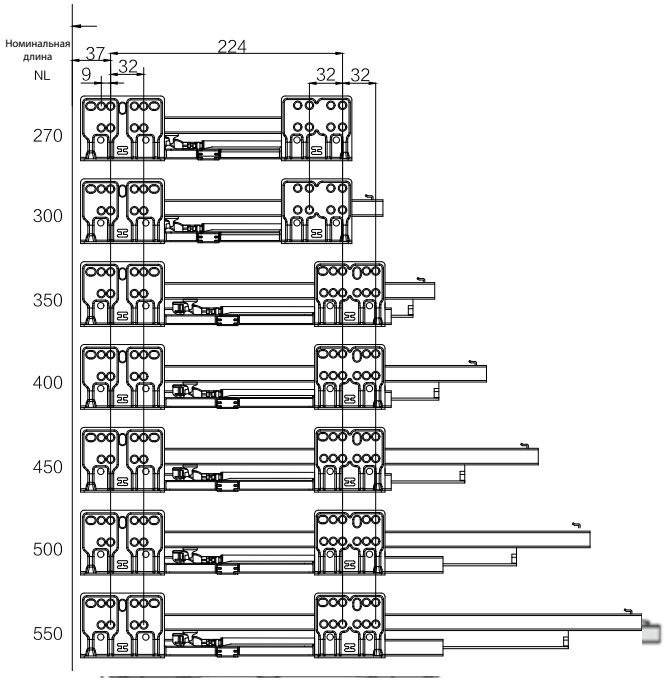

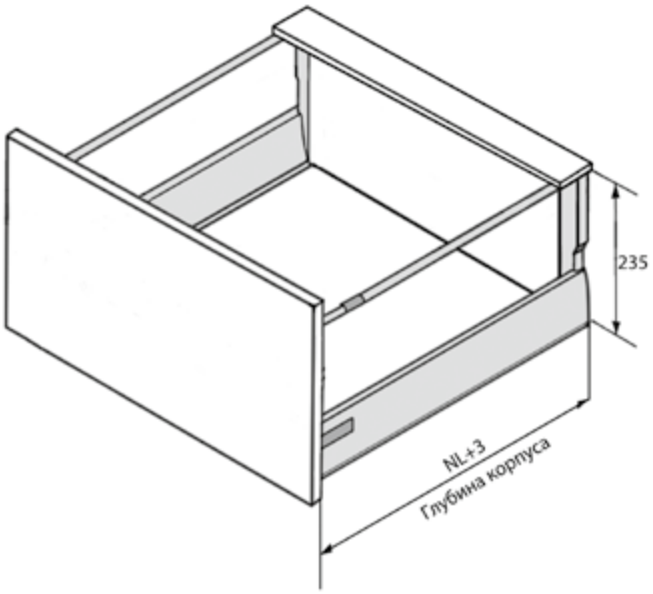

NL - Номинальная длина ящика

* В случае использования направляющих PUSH-TO-OPEN между фасадом и корпусом появится зазор в 4 мм, необходимый для работы ящика

Внутренний ящик 199 мм



Размеры для изготовления задней стенки и дна ящика



Установочные размеры ящика

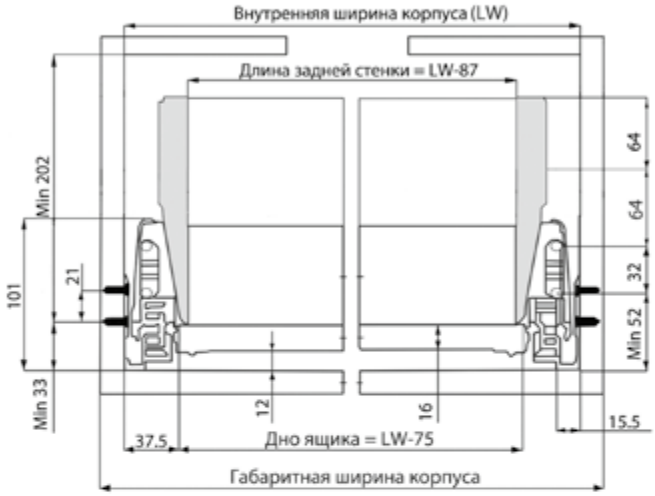

Присадка задней стенки

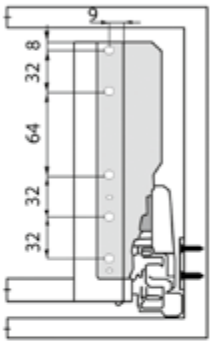

Распил рейлинга фронтального

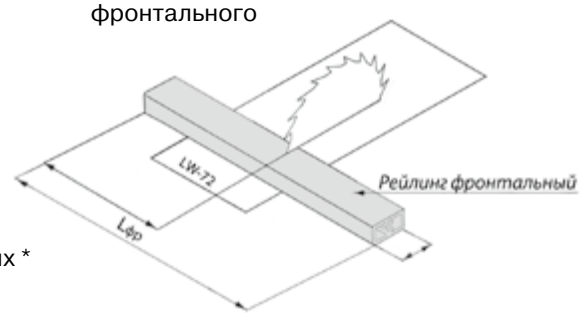

Распил передней панели

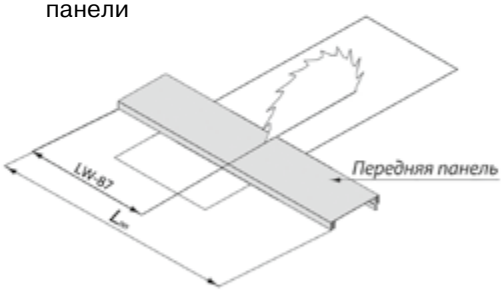

Присадка направляющих *

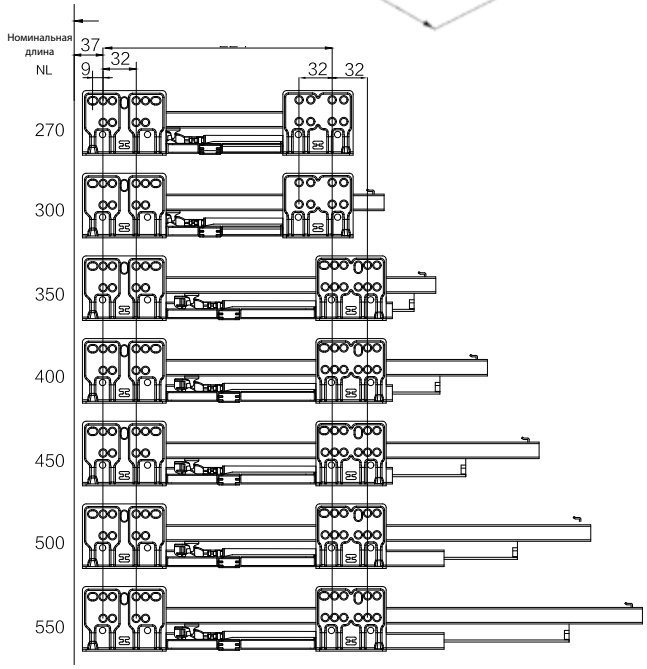

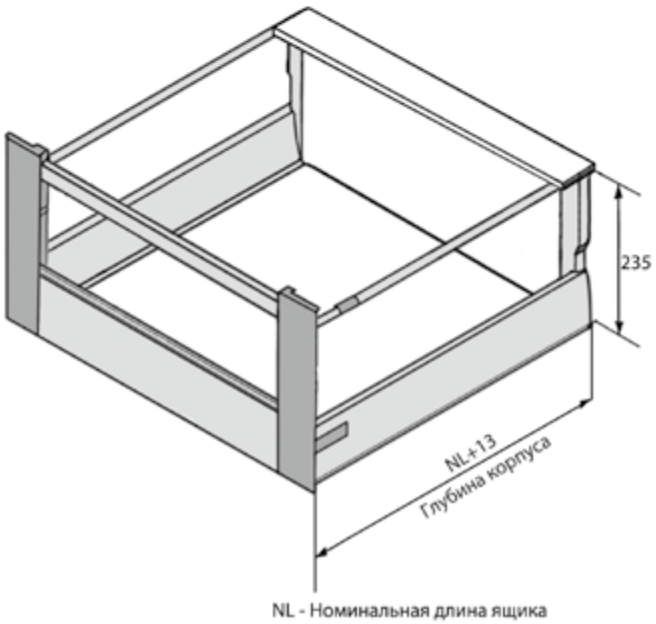

* В случае использования направляющих PUSH-TO-OPEN между фасадом и корпусом появится зазор в 4 мм, необходимый для работы ящика

Ящик под мойку с 4-мя боковинами

Размеры для изготовления дна и задней стенки ящика



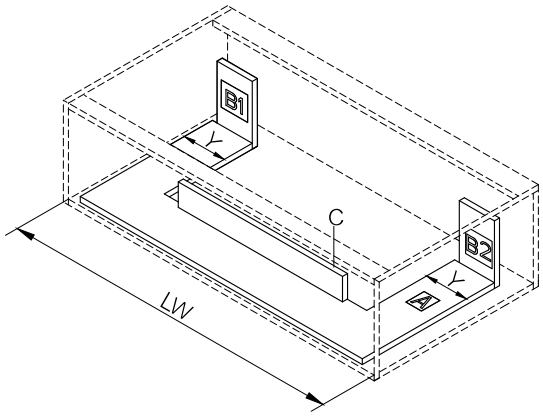

LW Внутренняя ширина корпуса
NL Номинальная длина ящика
SPW Пространство под сифон

Присадка задней стенки

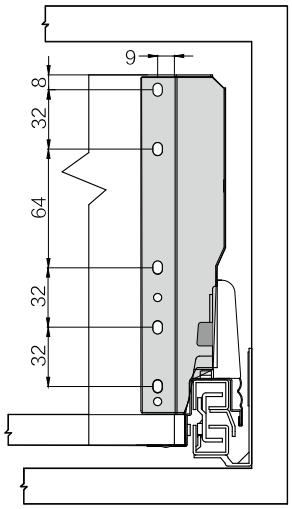

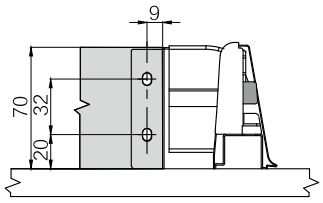

Присадка фасада

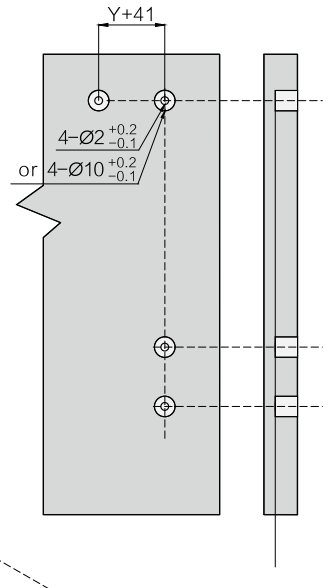

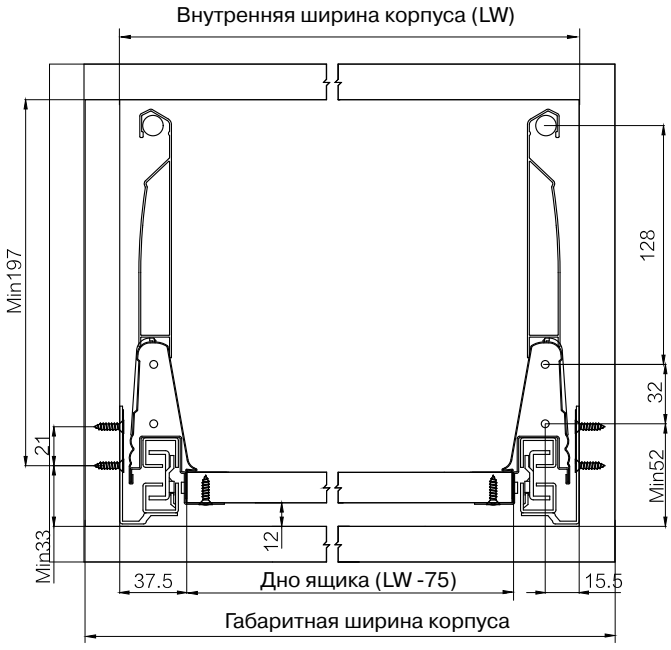

Присадка направляющих

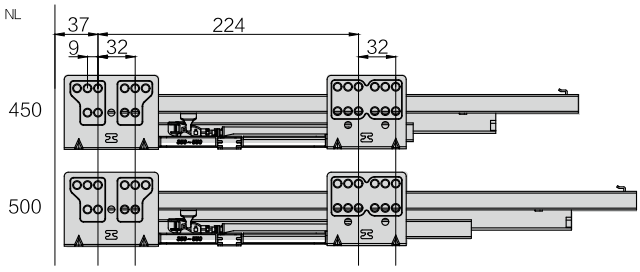

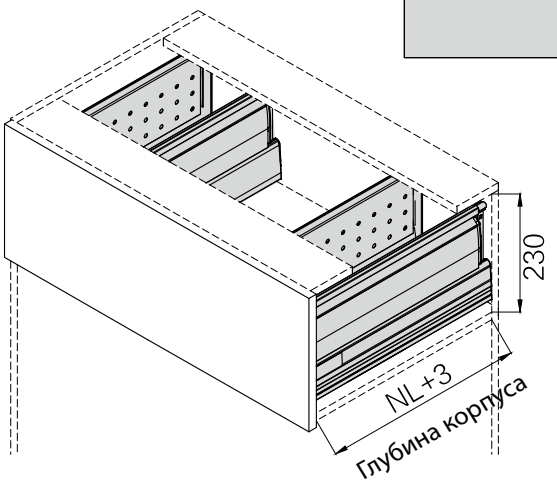



Smartline

– полное выдвижение
– встроенный доводчик
– 60 000 циклов открывания/закрывания
– динамическая нагрузка 35 кг
– тонкая боковина
– три высоты боковины (84 мм, 135 мм и 199 мм)
– регулировка фасада по вертикали +/- 2 мм
– регулировка фасада по горизонтали +/- 1 мм
– два цветовых решения
– индивидуальная упаковка
– гарантия 5 лет

FIRMAX
FURNITURE COMPONENTS

Smartline

Система выдвижных ящиков Firmax Smartline

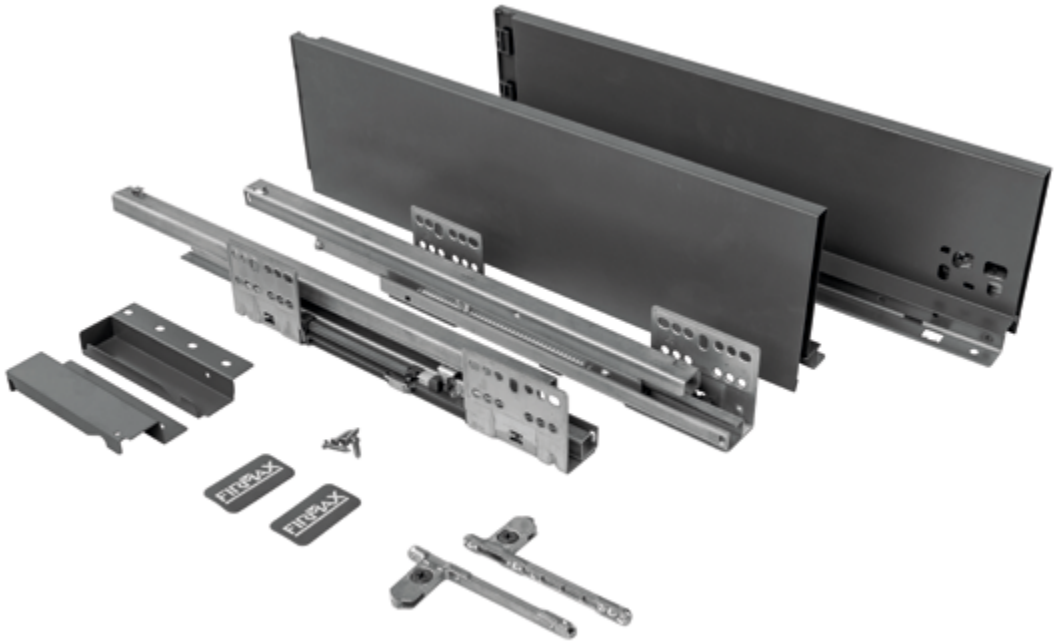

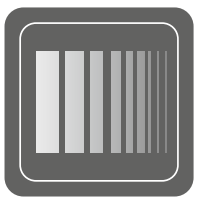
Встроенный доводчик


Встроенный синхронизатор



Гарантия



Сертификат качества

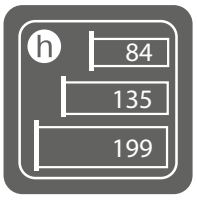

Три основные высоты

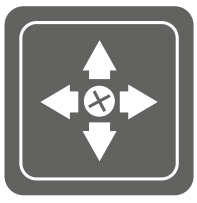
Широкий диапазон регулировок


Обратный демпфер



Динамическая нагрузка до 35 кг



Рабочих циклов



Тонкая боковина

Система выдвижных ящиков Firmax SmartLine

Комплект ящика высотой 84 мм





* при необходимости можно использовать держатели с муфтой (арт. FRM0700/84)

Soft-Close

Серый	Белый	Длина, мм
FRM0730.043/84	FRM0730.007/84	300
FRM0735.043/84	FRM0735.007/84	350
FRM0740.043/84	FRM0740.007/84	400
FRM0745.043/84	FRM0745.007/84	450
FRM0750.043/84	FRM0750.007/84	500
FRM0755.043/84	FRM0755.007/84	550

Push-to-Open

Серый	Белый	Длина, мм
FRM0730.043/84P	FRM0730.007/84P	300
FRM0735.043/84P	FRM0735.007/84P	350
FRM0740.043/84P	FRM0740.007/84P	400
FRM0745.043/84P	FRM0745.007/84P	450
FRM0750.043/84P	FRM0750.007/84P	500
FRM0755.043/84P	FRM0755.007/84P	550

Комплект ящика высотой 135 мм





* при необходимости можно использовать держатели с муфтой (арт. FRM0700/135)

Soft-Close

серый	белый	длина, мм
FRM0730.043/135	FRM0730.007/135	300
FRM0735.043/135	FRM0735.007/135	350
FRM0740.043/135	FRM0740.007/135	400
FRM0745.043/135	FRM0745.007/135	450
FRM0750.043/135	FRM0750.007/135	500
FRM0755.043/135	FRM0755.007/135	550

Push-to-Open

серый	белый	длина, мм
FRM0730.043/135P	FRM0730.007/135P	300
FRM0735.043/135P	FRM0735.007/135P	350
FRM0740.043/135P	FRM0740.007/135P	400
FRM0745.043/135P	FRM0745.007/135P	450
FRM0750.043/135P	FRM0750.007/135P	500
FRM0755.043/135P	FRM0755.007/135P	550

Комплект ящика высотой 199 мм





* при необходимости можно использовать держатели с муфтой (арт. FRM0700/199)

Soft-Close

Серый	Белый	Длина, мм
FRM0730.043/199	FRM0730.007/199	300
FRM0735.043/199	FRM0735.007/199	350
FRM0740.043/199	FRM0740.007/199	400
FRM0745.043/199	FRM0745.007/199	450
FRM0750.043/199	FRM0750.007/199	500
FRM0755.043/199	FRM0755.007/199	550

Push-to-Open

Серый	Белый	Длина, мм
FRM0730.043/199P	FRM0730.007/199P	300
FRM0735.043/199P	FRM0735.007/199P	350
FRM0740.043/199P	FRM0740.007/199P	400
FRM0745.043/199P	FRM0745.007/199P	450
FRM0750.043/199P	FRM0750.007/199P	500
FRM0755.043/199P	FRM0755.007/199P	550

Комплектующие для внутреннего ящика Smartline (промупак)

Панель передняя для внутреннего ящика

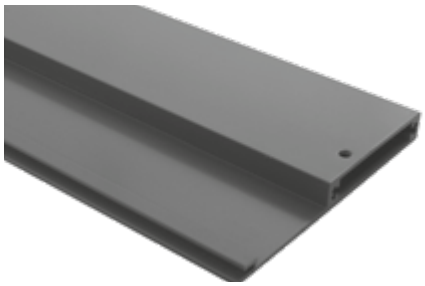

Артикул	Длина, мм	Цвет	Н.У., шт.
FRM0760.43	1100	Антрацит	10
FRM0760.07	1100	Белый	10

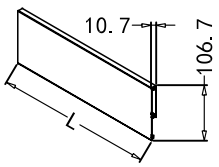

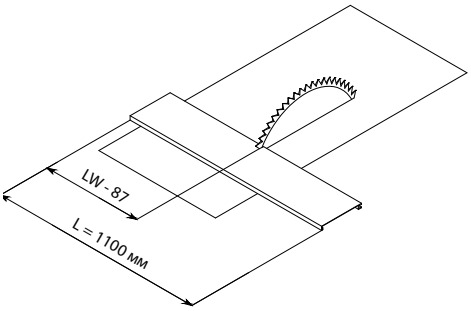

Необходимо отпилить по формуле:
LW - 87 мм, где LW - внутренняя ширина корпуса

Рейлинг фронтальный для внутреннего ящика

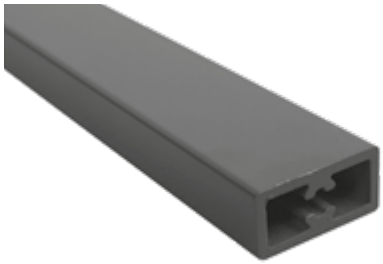

Артикул	Длина, мм	Цвет	Н.У., шт.
FRM0361.96	1100	Антрацит	25
FRM0361.97	1100	Перламутр	25

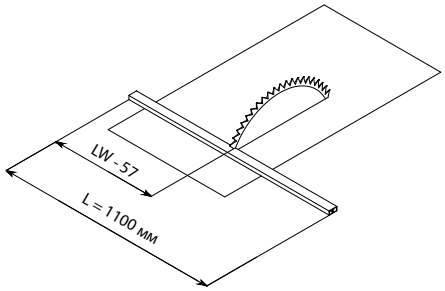

Необходимо отпилить по формуле:
LW - 57 мм, где LW - внутренняя ширина корпуса

Комплект крепежа для внутреннего ящика

Высотой 84 мм



Высотой 135 мм



Высотой 199 мм



высота	Антрацит	Белый	н/у
84	FRM0721.43/84	FRM0721.07/84	25
135	FRM0721.43/135	FRM0721.07/135	25
199	FRM0721.43/199	FRM0721.07/199	25

Рейлинги для ящиков FIRMAX Smartline

Рейлинг



Серый	Белый	Длина, мм
FRM0330.043/RL	FRM0330.007/RL	300
FRM0335.043/RL	FRM0335.007/RL	350
FRM0340.043/RL	FRM0340.007/RL	400
FRM0345.043/RL	FRM0345.007/RL	450
FRM0350.043/RL	FRM0350.007/RL	500
FRM0355.043/RL	FRM0355.007/RL	550



* при необходимости можно использовать муфты под саморез (арт. FRM0970.43 или FRM0970.07)



Ручка фиксатор для внутреннего ящика

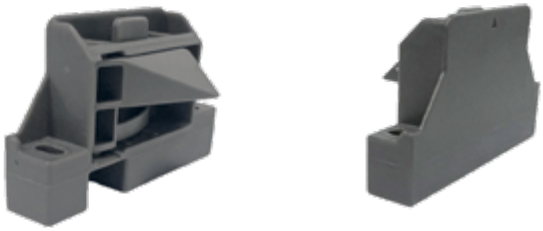

Артикул	Цвет
FRM0722.96	Антрацит

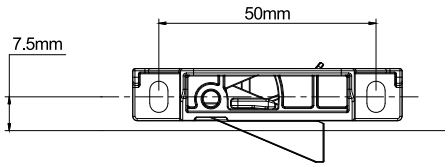

Заглушки без логотипа

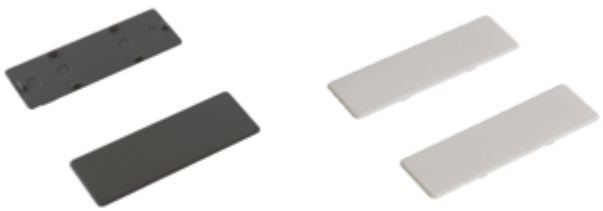

Белый	Серый	Н.У.
FRM0320.Z97	**FRM0320.Z96**	250 комплектов

ВАШ ЛОГОТИП

Возможна поставка заглушек с логотипом Вашей компании

Сборка и регулировка ящиков Firmax SmartLine

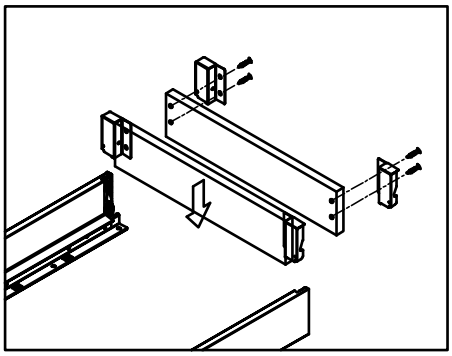

Установка задней стенки

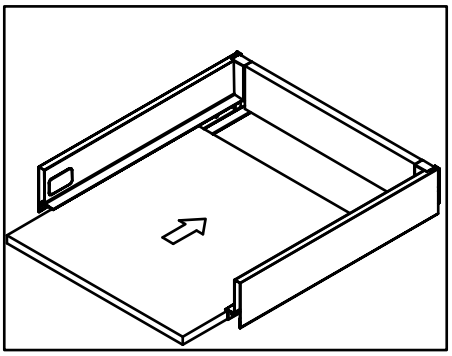

установка дна

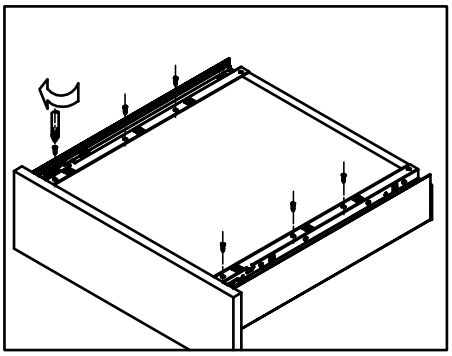

установка дна

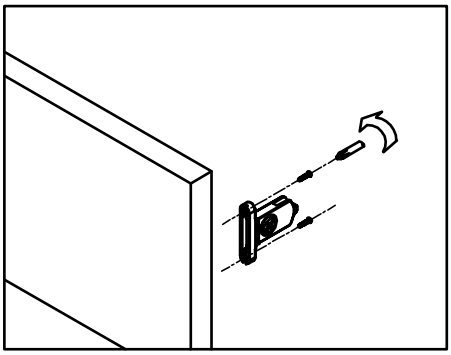

монтаж фасада

регулировка и демонтаж

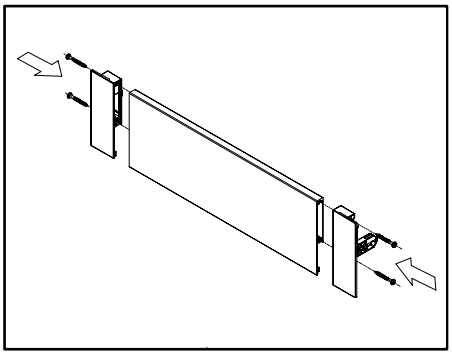

монтаж передней панели
внутреннего ящика

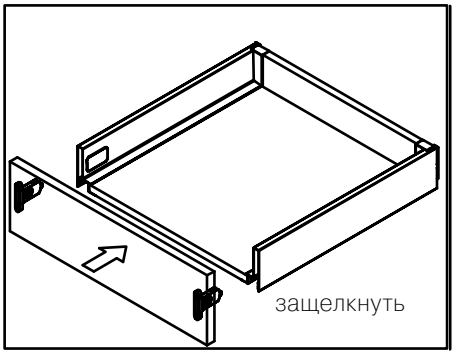

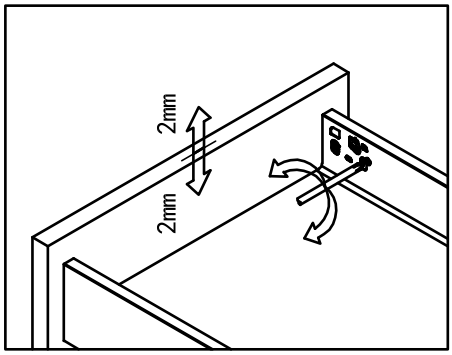

Вертикальная регулировка

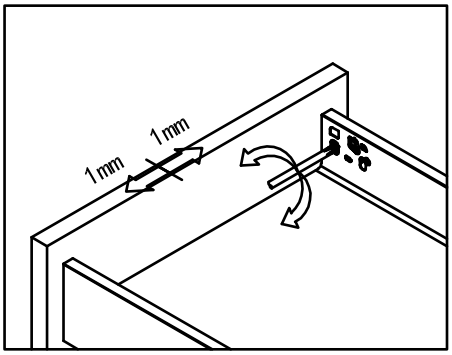

горизонтальная регулировка

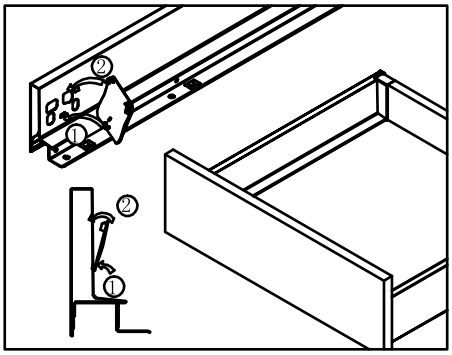

Установка заглушки

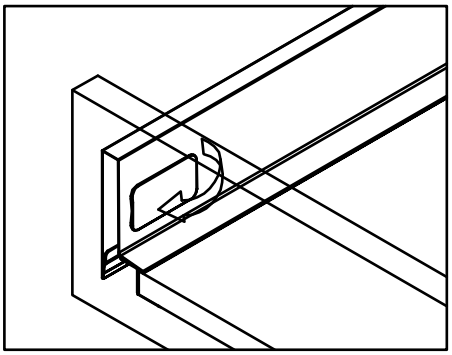

снимите заглушку

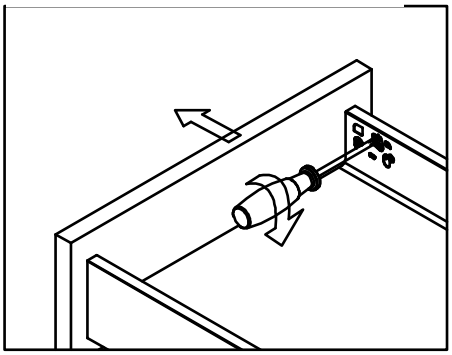

демонтируйте фасад

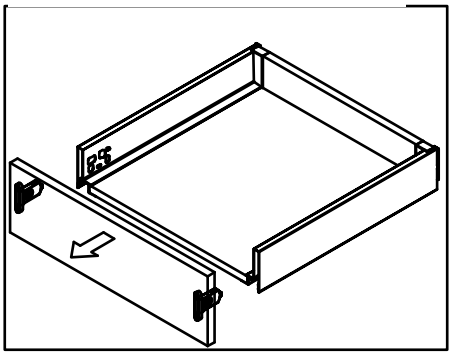

снимите ящик

Инструкция по монтажу ящиков FIRMAX Smartline

Стандартный ящик

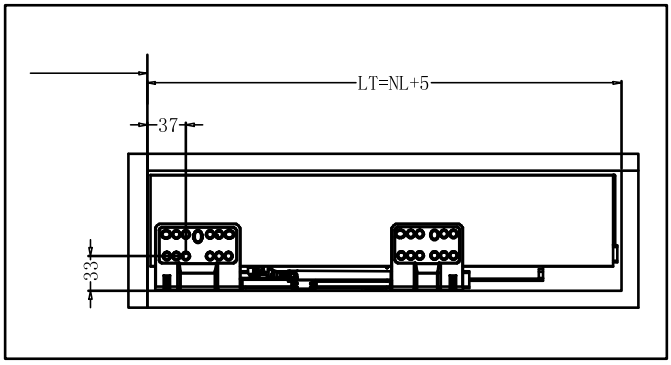

Установочные размеры ящика

84 135 199 присадка фасада

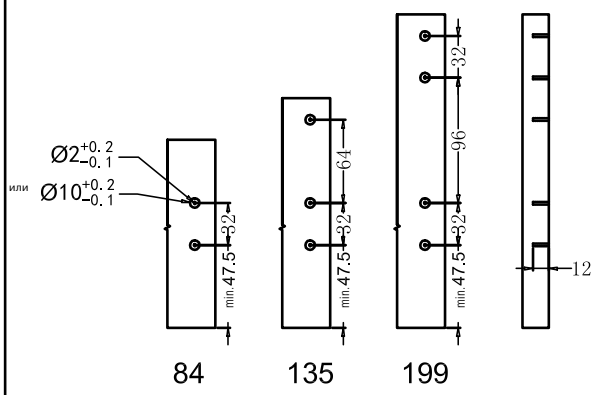

Ø2 x 12	Ø10 x 12
саморез	анкерный болт
Ø4 x 17	Ø10.3 x 10

присадка направляющих

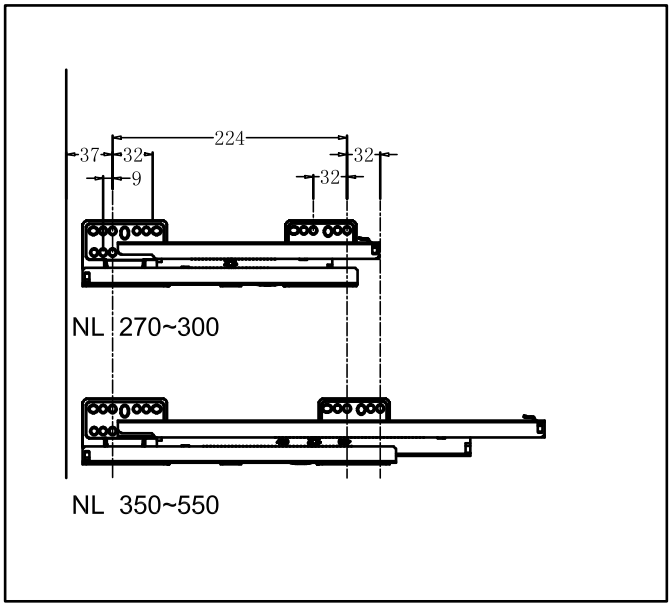

Внутренний ящик

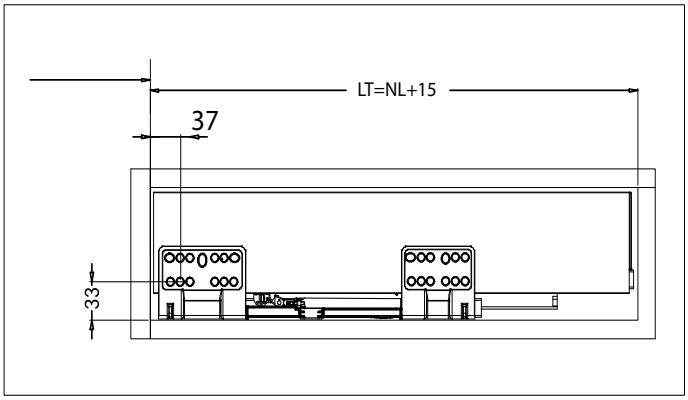

Передняя панель
FRM0760.07
FRM0760.43
L=LW-87

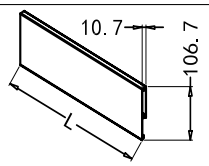

KB≥800mm



Передняя панель для вставки со стеклом
L=LW-87

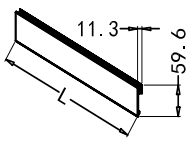

KB≥800mm



Стеклянная передняя панель
L=LW-57

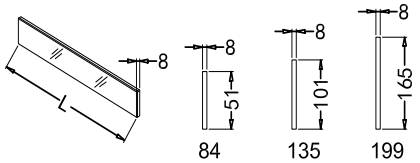

Фронтальный рейлинг
FRM0361.97
FRM0361.96
L=LW-57

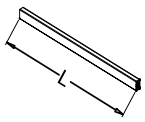

Присадка направляющих

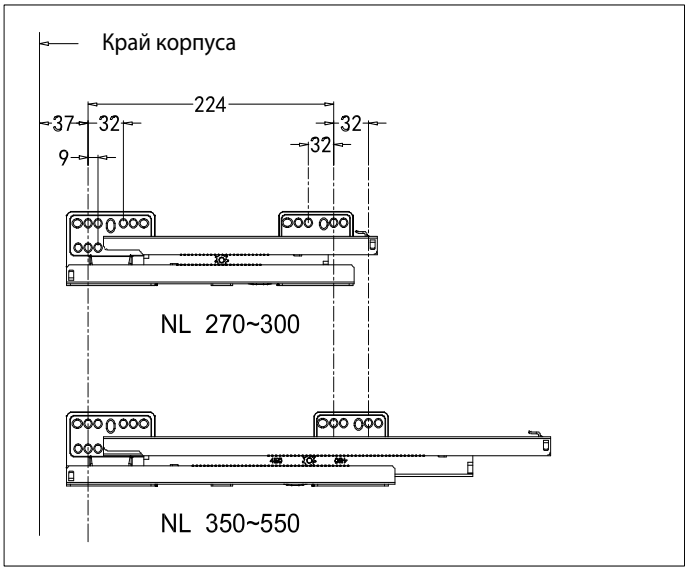

Установочные размеры задней стенки и дна

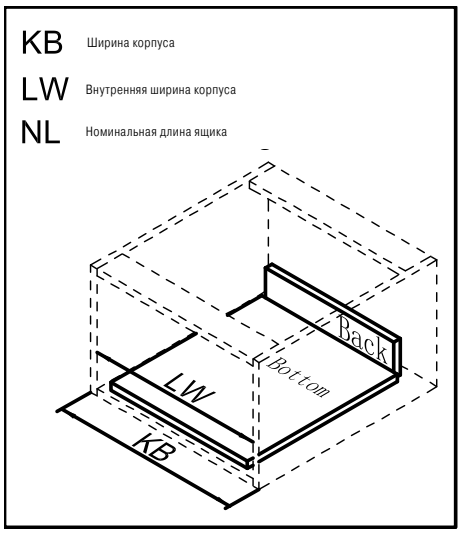

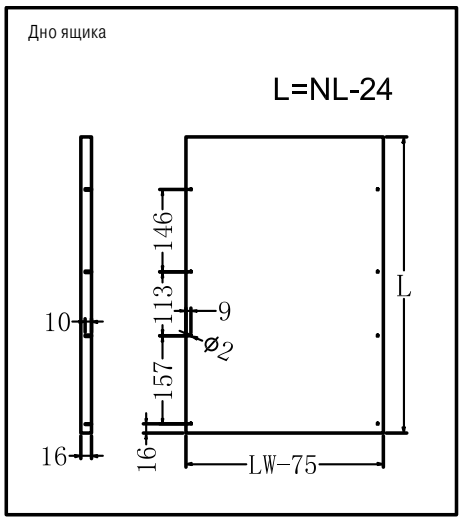

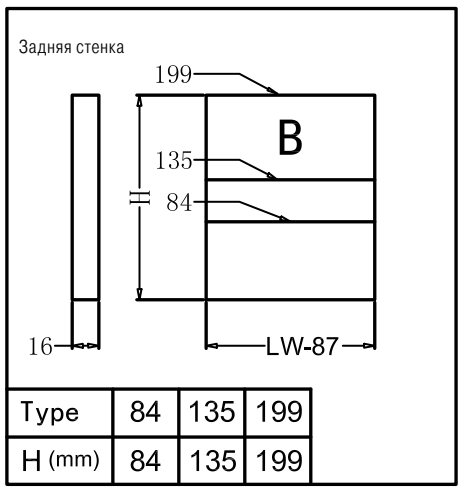

Type	84	135	199
H (mm)	84	135	199

Присадка рейлинга



LW = внутренняя ширина корпуса

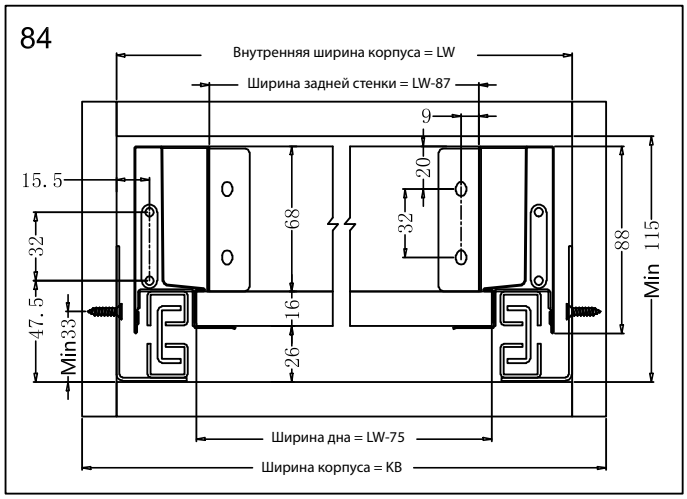

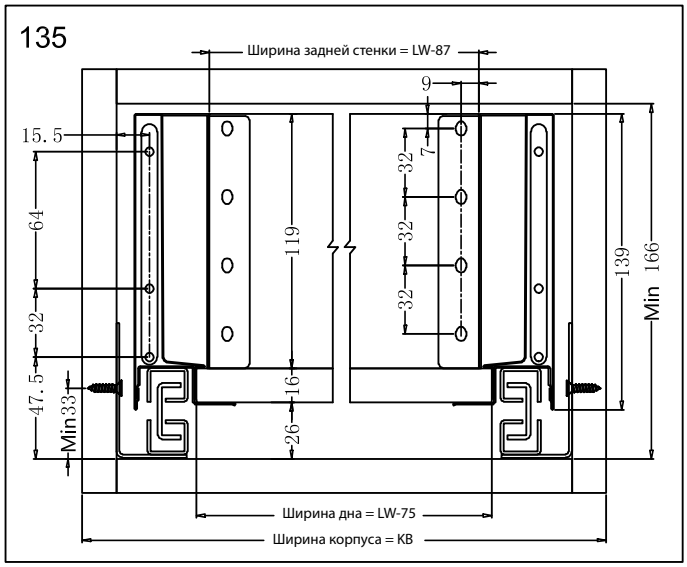

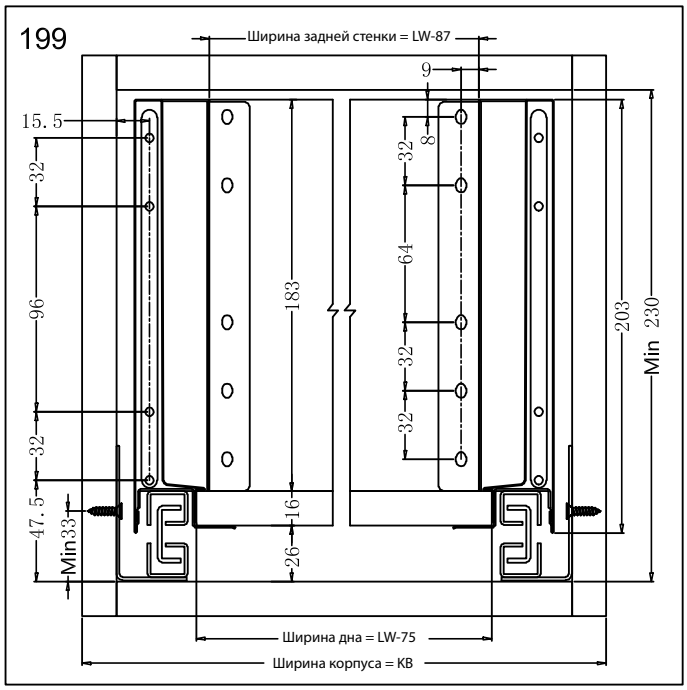



Slimline

– полное выдвижение;
– встроенный доводчик;
– встроенный синхронизатор;
– обратный демпфер;
– 60 000 циклов открывания / закрывания;
– динамическая нагрузка в 40 кг;
– тонкая боковина 13 мм;
– три высоты боковины (89 мм, 121 мм и 185 мм)
– регулировка фасада по вертикали ± 2 мм;
– регулировка фасада по горизонтали ± 1 мм;
– регулировка наклона фасада;
– два цветовых решения;
– широкий ассортимент;
– дно без фрезеровки;
– гарантия 5 лет;

FIRMAX
FURNITURE COMPONENTS

Slimline

Система выдвижных ящиков Firmax Slimline





Динамическая нагрузка до 40 кг



Гарантия

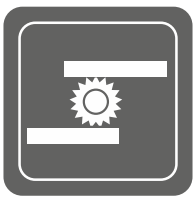

Синхронизатор



Сертификат качества



Обратный демпфер



3D регулировка

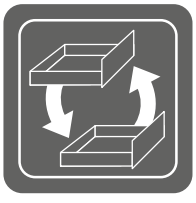

Взаимозаменяемость

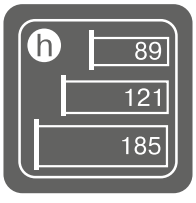

Три основные высоты



Полное выдвижение



Тонкая боковина

Комплект направляющих Firmax 3D Control



Soft-Close	Push-to-Open	*Push-to-Open со штангой синхронизации	Длина (мм)
FRM0333.S30	**FRM0333.P30**	**FRM0333.PR30**	300
FRM0333.S35	**FRM0333.P35**	**FRM0333.PR35**	350
FRM0333.S40	**FRM0333.P40**	**FRM0333.PR40**	400
FRM0333.S45	**FRM0333.P45**	**FRM0333.PR45**	450
FRM0333.S50	**FRM0333.P50**	**FRM0333.PR50**	500
FRM0333.S55	**FRM0333.P55**	**FRM0333.PR55**	550

* для функционирования необходимы: комплект креплений FRM0333.RF и штанга синхронизации FRM0333.R1100 (стр.164)

Комплект боковин высотой 89 мм



Антрацит	Перламутр	Длина (мм)
FRM0330.96/89	**FRM0330.97/89**	300
FRM0335.96/89	**FRM0335.97/89**	350
FRM0340.96/89	**FRM0340.97/89**	400
FRM0345.96/89	**FRM0345.97/89**	450
FRM0350.96/89	**FRM0350.97/89**	500
FRM0355.96/89	**FRM0355.97/89**	550

Комплект боковин высотой 121 мм



Антрацит	Перламутр	Длина (мм)
FRM0330.96/121	**FRM0330.97/121**	300
FRM0335.96/121	**FRM0335.97/121**	350
FRM0340.96/121	**FRM0340.97/121**	400
FRM0345.96/121	**FRM0345.97/121**	450
FRM0350.96/121	**FRM0350.97/121**	500
FRM0355.96/121	**FRM0355.97/121**	550

Комплект боковин высотой 185 мм



Антрацит	Перламутр	Длина (мм)
FRM0330.96/185	**FRM0330.97/185**	300
FRM0335.96/185	**FRM0335.97/185**	350
FRM0340.96/185	**FRM0340.97/185**	400
FRM0345.96/185	**FRM0345.97/185**	450
FRM0350.96/185	**FRM0350.97/185**	500
FRM0355.96/185	**FRM0355.97/185**	550

Комплект боковин высотой 249 мм



Антрацит	Перламутр	Длина (мм)
FRM0330.96/249	**FRM0330.97/249**	300
FRM0335.96/249	**FRM0335.97/249**	350
FRM0340.96/249	**FRM0340.97/249**	400
FRM0345.96/249	**FRM0345.97/249**	450
FRM0350.96/249	**FRM0350.97/249**	500
FRM0355.96/249	**FRM0355.97/249**	550

Комплект крепежа для ящиков высотой 89 и 121 мм



Артикул	Цвет	Крепление
FRM0320.96/1	Антрацит	Саморез
FRM0320.97/1	Перламутр	Саморез
FRM0320.96/1M	Антрацит	Муфта
FRM0320.97/1M	Перламутр	Муфта

Комплект крепежа для ящиков высотой 185 мм



Артикул	Цвет	Крепление
FRM0320.96/2	Антрацит	Саморез
FRM0320.97/2	Перламутр	Саморез
FRM0320.96/2M	Антрацит	Муфта
FRM0320.97/2M	Перламутр	Муфта

Комплект крепежа для ящиков высотой 249 мм



Артикул	Цвет	Крепление
FRM0320.96/3	Антрацит	Саморез
FRM0320.97/3	Перламутр	Саморез
FRM0320.96/3M	Антрацит	Муфта
FRM0320.97/3M	Перламутр	Муфта

Комплект квадратных рейлингов для ящика



* Рейлинги могут быть установлены на любой высоте задней стенки ящика

Антрацит	Перламутр	Длина (мм)
FRM0330.96/RL	**FRM0330.97/RL**	300
FRM0335.96/RL	**FRM0335.97/RL**	350
FRM0340.96/RL	**FRM0340.97/RL**	400
FRM0345.96/RL	**FRM0345.97/RL**	450
FRM0350.96/RL	**FRM0350.97/RL**	500
FRM0355.96/RL	**FRM0355.97/RL**	550



* при необходимости можно использовать муфты под саморез (арт. FRM0970.43 или FRM0970.07)

Крепление рейлинга к задней стенке



Артикул	Цвет
FRM0350.96/BR	Антрацит
FRM0350.97/BR	Перламутр

Панель передняя для внутреннего ящика

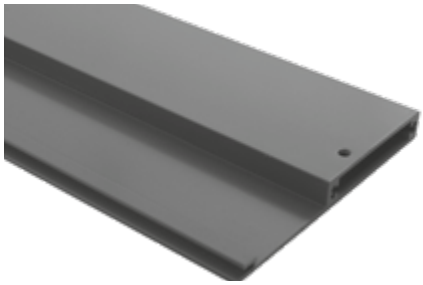

Артикул	Длина, мм	Цвет	Н.У., шт.
FRM0360.96	1100	Антрацит	10
FRM0360.97	1100	Перламутр	10
FRM0360.96/GL*	1100	Антрацит	10
FRM0360.97/GL*	1100	Перламутр	10

*Используется для внутреннего ящика с вставкой из стекла

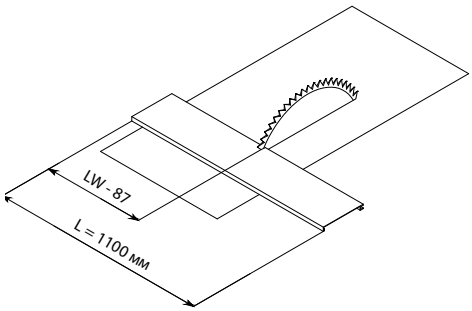

Необходимо отпилить по формуле:
LW - 87 мм, где LW - внутренняя ширина корпуса

Рейлинг фронтальный для внутреннего ящика

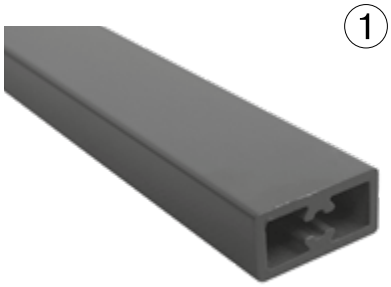

Артикул	Длина, мм	Цвет	Н.У., шт.
FRM0361.96	1100	Антрацит	25
FRM0361.97	1100	Перламутр	25

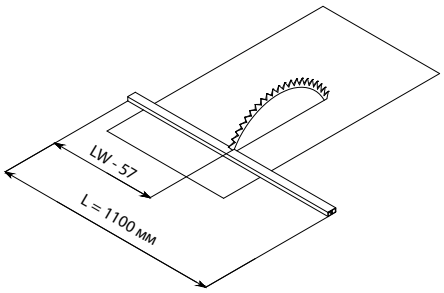

Необходимо отпилить по формуле:
LW - 55 мм, где LW - внутренняя ширина корпуса

Уголок соединительный для задней стенки и дна для ящика шириной ⩾ 800мм



Артикул	Цвет
FRM0322.96/1	Антрацит

Комплект крепежа для внутреннего ящика

Высотой 89 мм



Высотой 121 мм



Высотой 185 мм



высота	Антрацит	Перламутр	н/у
89	**FRM0321.96/1**	**FRM0321.97/1**	25
121	**FRM0321.96/2**	**FRM0321.97/2**	25
185	**FRM0321.96/3**	**FRM0321.97/3**	25

Ручка фиксатор для внутреннего ящика



Артикул	Цвет
FRM0322.96	Антрацит

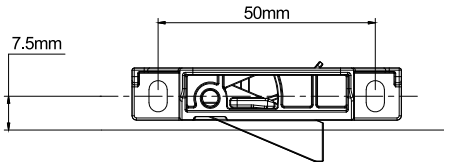

Заглушки без логотипа

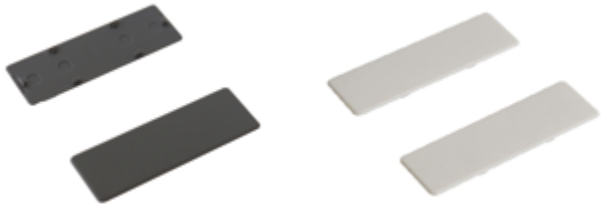

Белый	Серый	Н.У.
FRM0320.Z97	**FRM0320.Z96**	250 комплектов

ВАШ ЛОГОТИП

Возможна поставка заглушек
с логотипом Вашей компании

Рейлинг поперечный

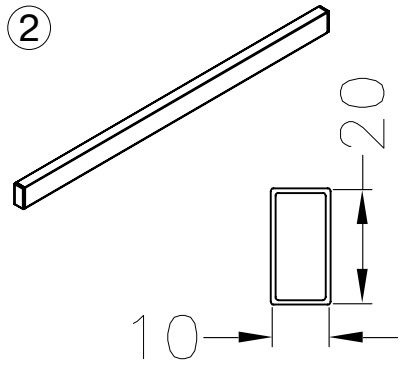

Артикул	Длина, мм	Цвет	Н.У., шт.
FRM0358.96	1100	Антрацит	25
FRM0358.97	1100	Перламутр	25

Необходимо отпилить по формуле:
NL - 40 мм, где NL - номинальная длина ящика

Т-образный соединитель

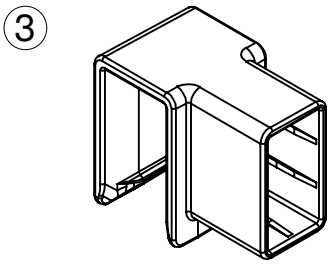

Артикул	Цвет	Н.У., шт.
FRM0359.96/T	Антрацит	400
FRM0359.97/T	Перламутр	400

* Устанавливается на боковой рейлинг и соединяется с поперечным

Х-образный соединитель

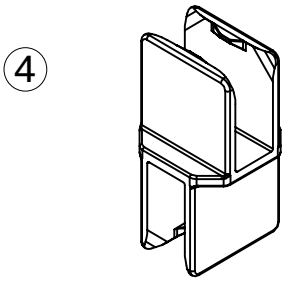

Артикул	Цвет	Н.У., шт.
FRM0359.96/X	Антрацит	400
FRM0359.97/X	Перламутр	400

* Используется только с поперечным рейлингом

Заглушка для рейлинга

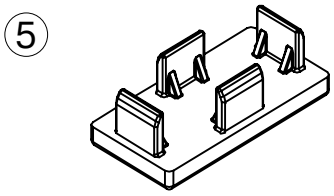

Артикул	Цвет	Н.У., шт.
FRM0359.96/C	Антрацит	2000
FRM0359.97/C	Перламутр	2000

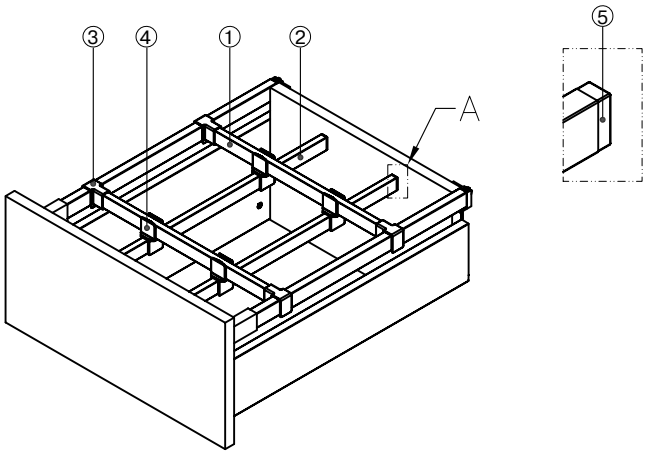

Делитель рейлинг

⑥

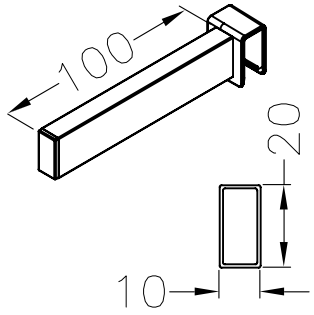

Артикул	Цвет	Н.У., шт.
FRM0362.96/1	Антрацит	100
FRM0362.97/1	Перламутр	100

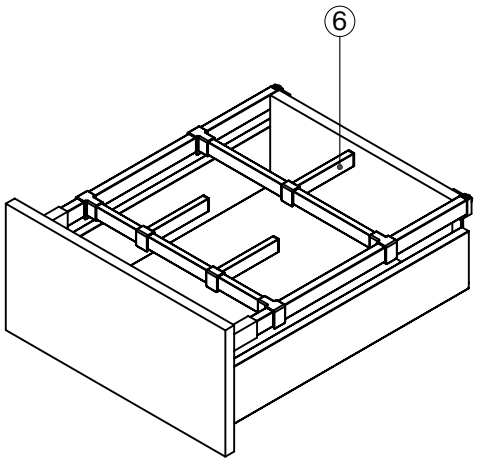

Делитель-флажковый

⑦

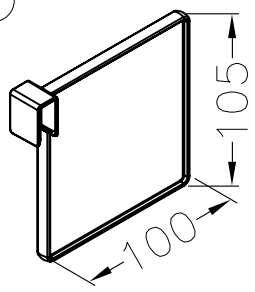

Артикул	Цвет	Н.У., шт.
FRM0362.96/2	Антрацит	400
FRM0362.97/2	Перламутр	400

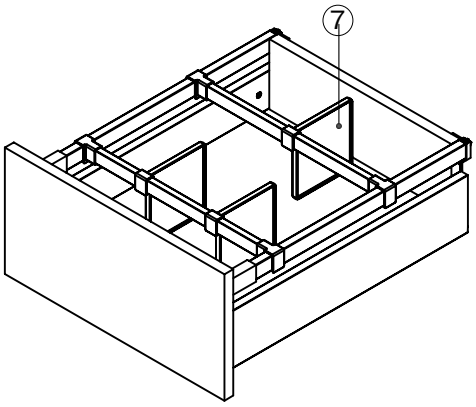

Сборка Регулировка Демонтаж ящиков Firmax Slimline высотой 89 мм и 121 мм

Сборка ящика

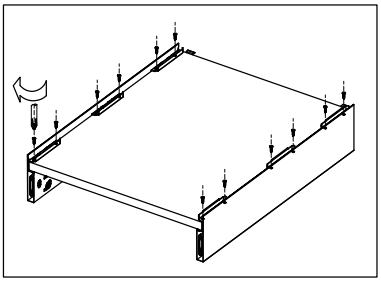

Установка дна

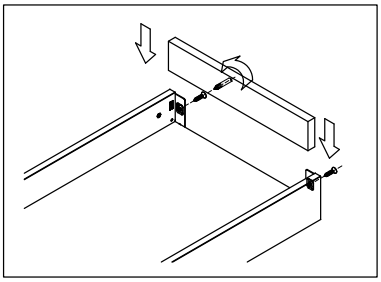

Установка задней стенки

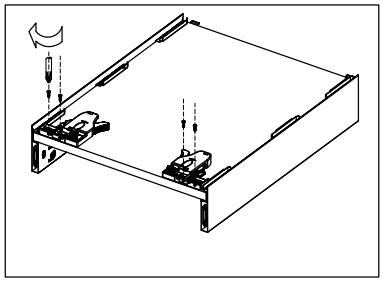

Монтаж фиксаторов

Монтаж фасада

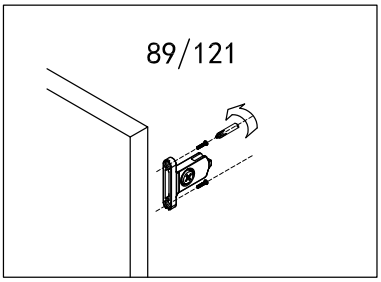

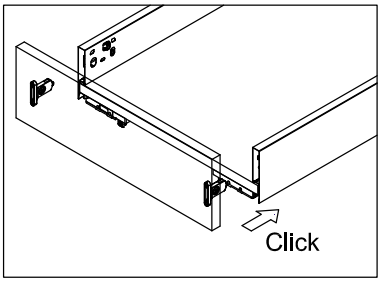

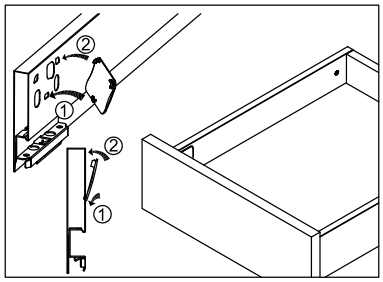

Регулировка фасада

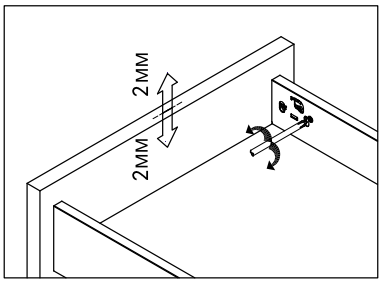

Вертикальная регулировка

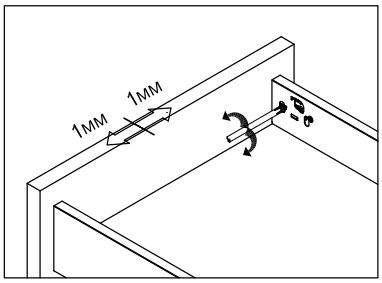

Горизонтальная регулировка

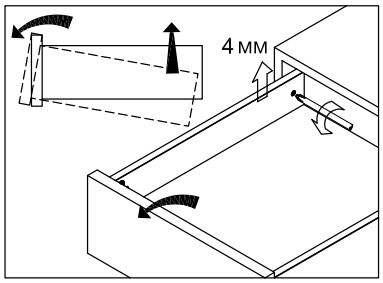

Регулировка наклона

Демонтаж ящика

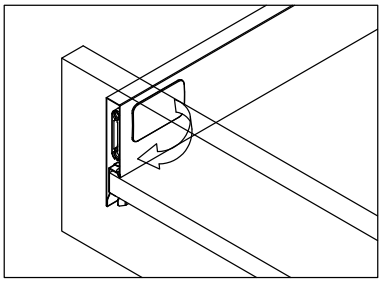

Снимите заглушку

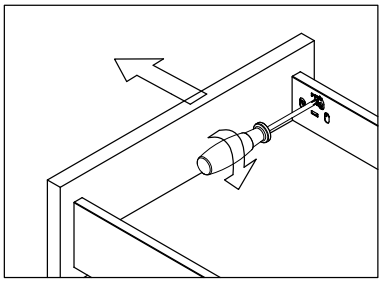

Демонтируйте фасад

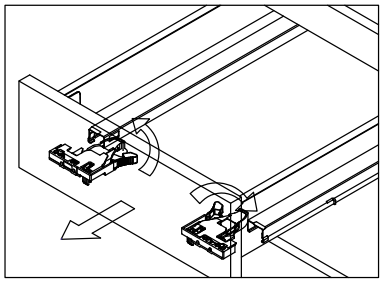

Снимите ящик

Сборка Регулировка Демонтаж ящиков Firmax Slimline высотой 185 мм

Сборка ящика

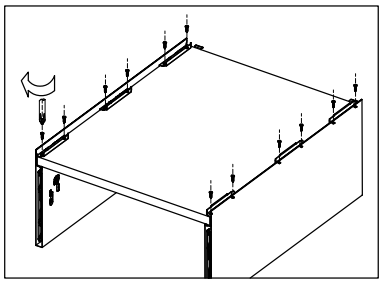

Установка дна

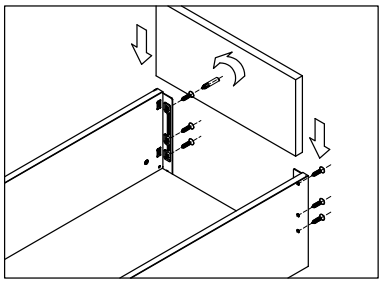

Установка задней стенки

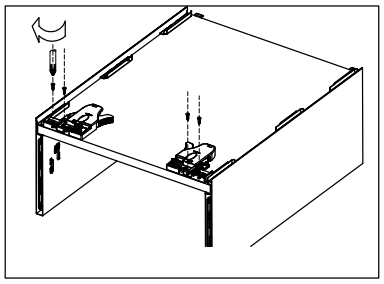

Монтаж фиксаторов

Монтаж фасада

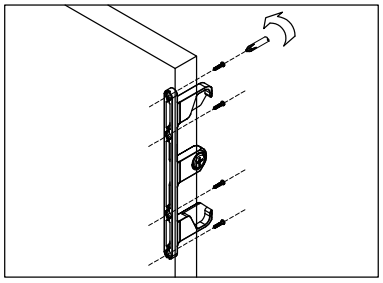

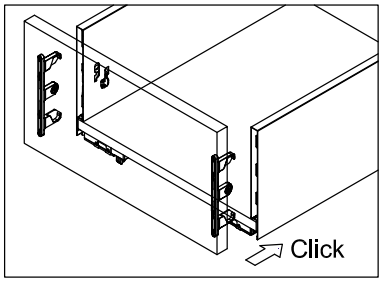

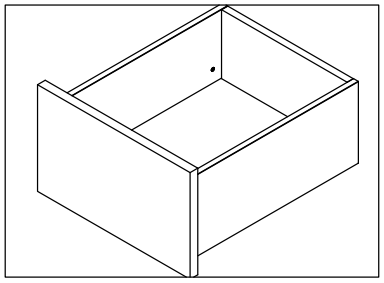

Регулировка фасада

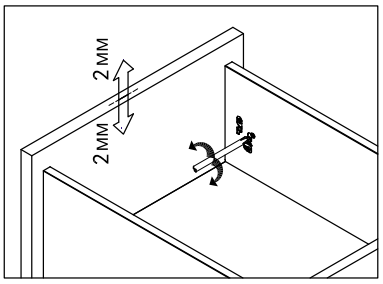

Вертикальная регулировка

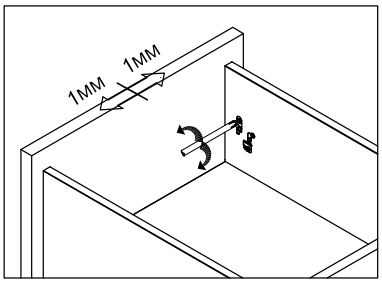

Горизонтальная регулировка

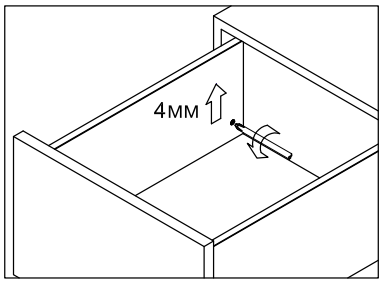

Регулировка наклона

Демонтаж ящика

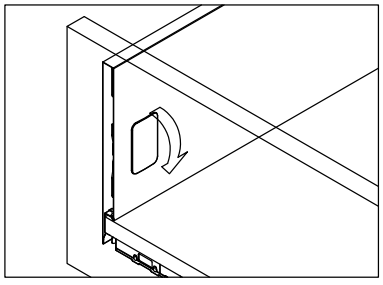

Снимите заглушку

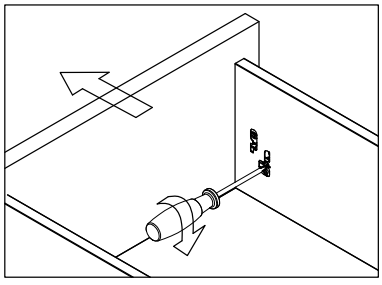

Демонтируйте фасад

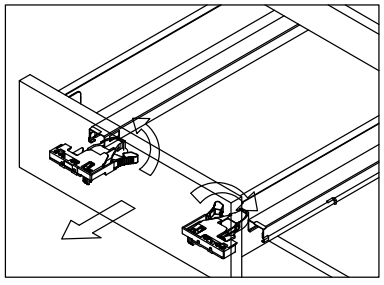

Снимите ящик

Инструкция по монтажу стандартного ящика Firmax Slimline высотой 89 мм

Размеры дна и задней стенки

KB = ширина корпуса
LW = внутренняя ширина корпуса
NL = номинальная длина ящика

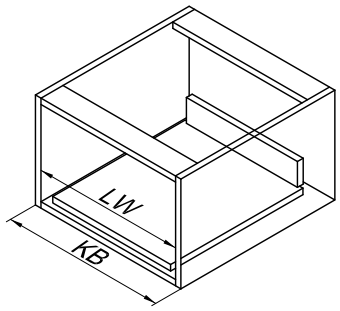

Задняя стенка

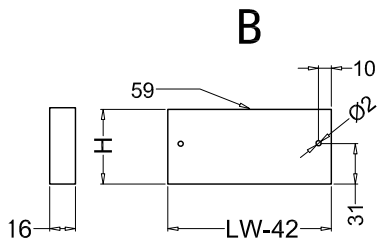

Высота	89
H (mm)	59

Дно ящика L=NL-20

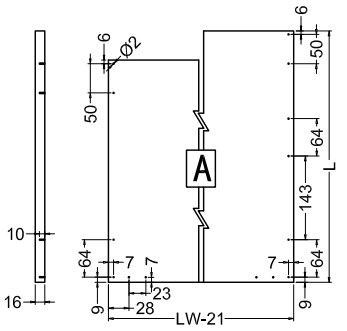

350~400 450~550

Установочные размеры

Номинальная длина	Минимальная установочная длина ящика
300 мм	305 мм
350 мм	355 мм
400 мм	405 мм
450 мм	455 мм
500 мм	505 мм
550 мм	555 мм

Стандартный ящик

NL = номинальная длина

LT = внутренняя глубина корпуса

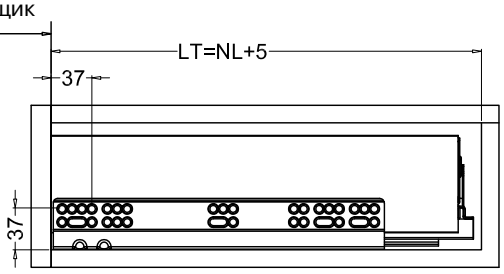

Присадка направляющих

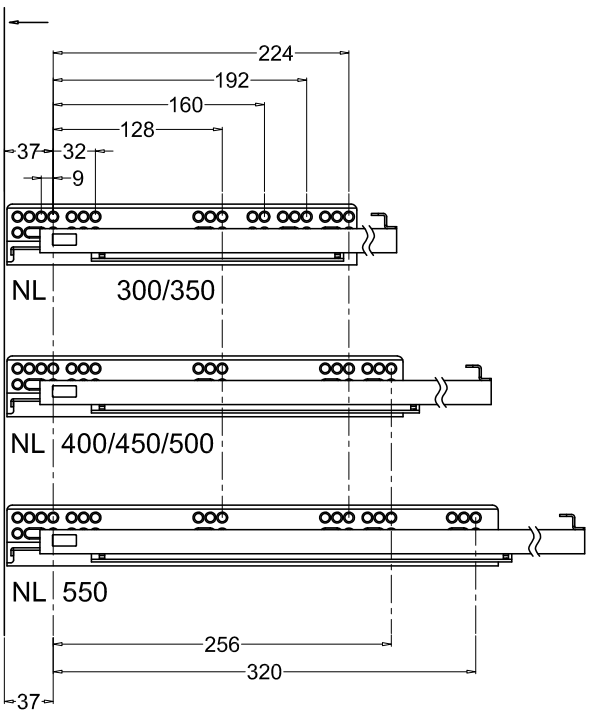

Присадка фасада

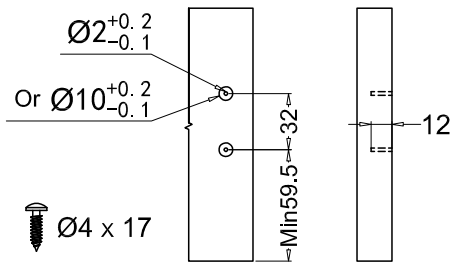

Присадка задней стенки

LW = внутренняя ширина корпуса

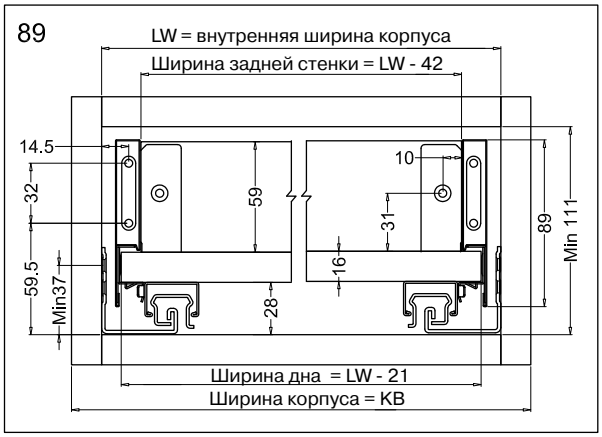

Инструкция по монтажу стандартного ящика Firmax Slimline высотой 121 мм

Размеры дна и задней стенки

KB = ширина корпуса
LW = внутренняя ширина корпуса
NL = номинальная длина ящика

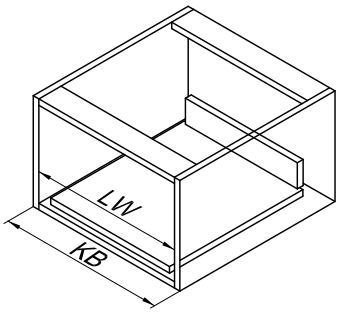

Задняя стенка

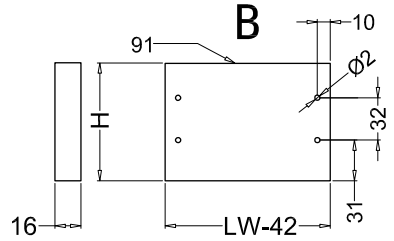

Высота	121
H (mm)	91

Дно ящика L=NL-20

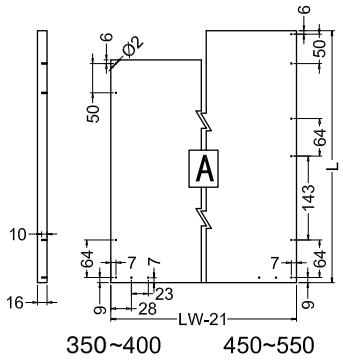

Установочные размеры

Номинальная длина	Минимальная установочная длина ящика
300 мм	305 мм
350 мм	355 мм
400 мм	405 мм
450 мм	455 мм
500 мм	505 мм
550 мм	555 мм

Стандартный ящик

NL = номинальная длина

LT = внутренняя глубина корпуса

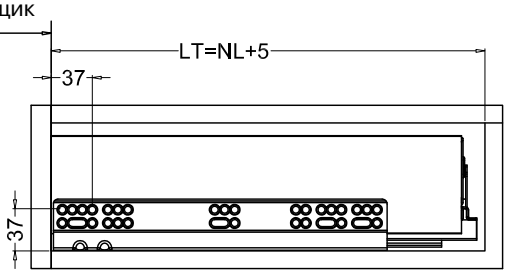

Присадка направляющих

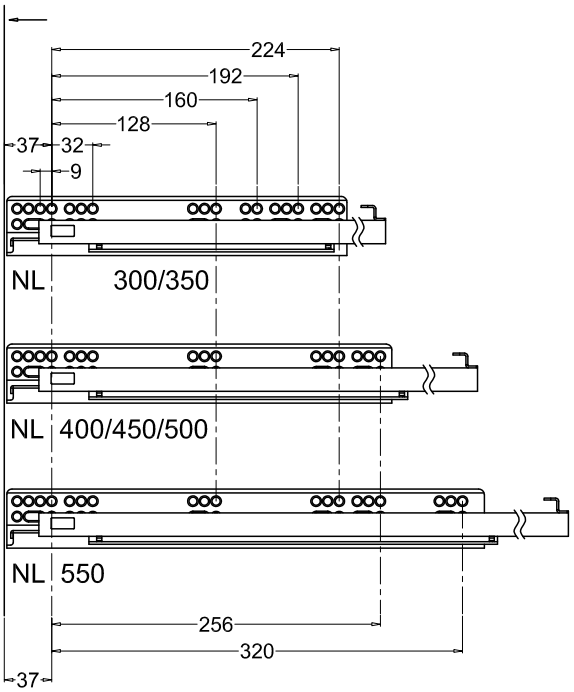

Присадка фасада

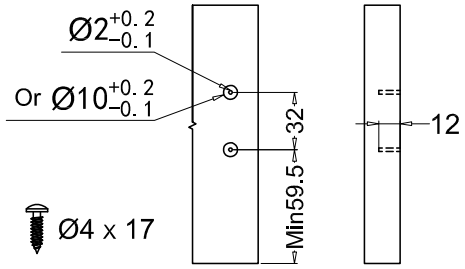

Присадка задней стенки

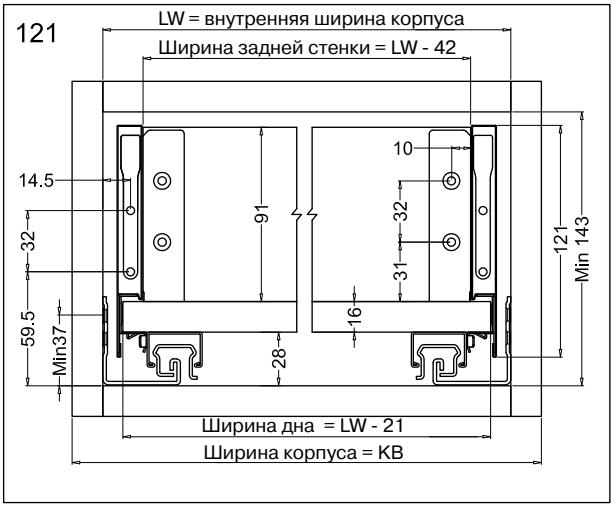

Инструкция по монтажу стандартного ящика Firmax Slimline высотой 185 мм

Размеры дна и задней стенки

KB = ширина корпуса
LW = внутренняя ширина корпуса
NL = номинальная длина ящика

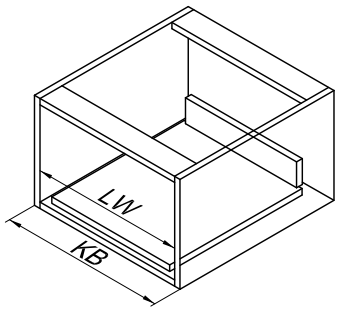

Задняя стенка

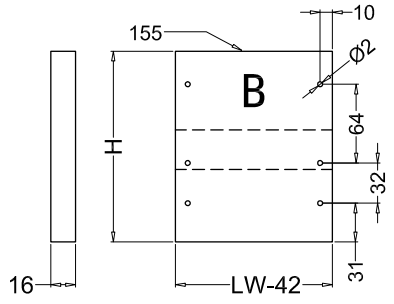

Высота	185
H (mm)	155

Дно ящика L=NL-20

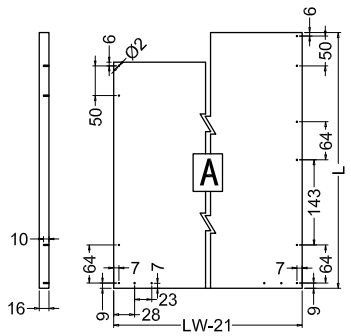

Установочные размеры

Номинальная длина	Минимальная установочная длина ящика
300 мм	305 мм
350 мм	355 мм
400 мм	405 мм
450 мм	455 мм
500 мм	505 мм
550 мм	555 мм

Стандартный ящик

NL = номинальная длина

LT = внутренняя глубина корпуса

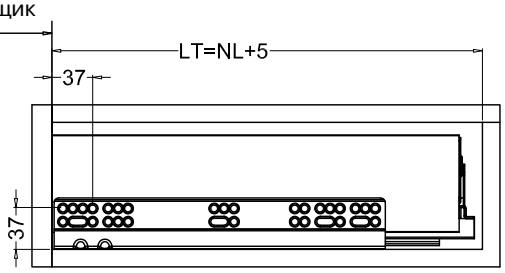

Присадка направляющих

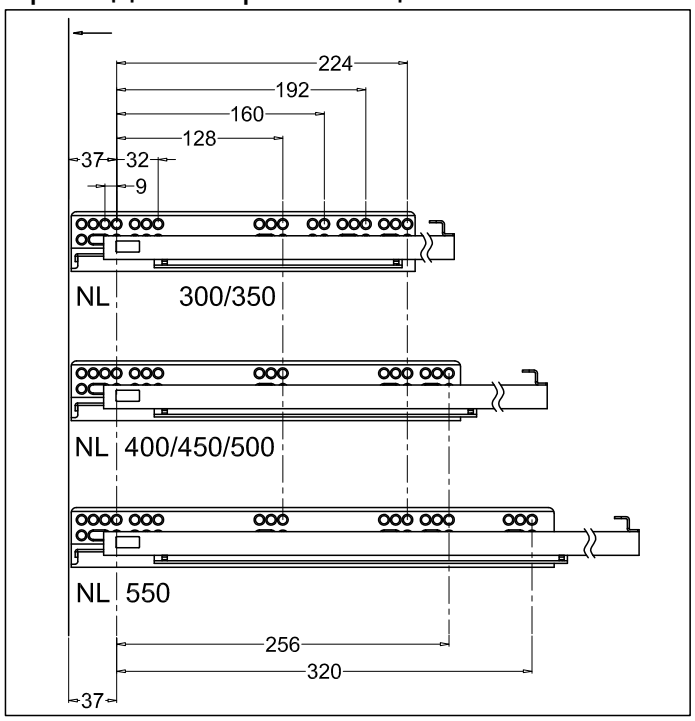

Присадка фасада

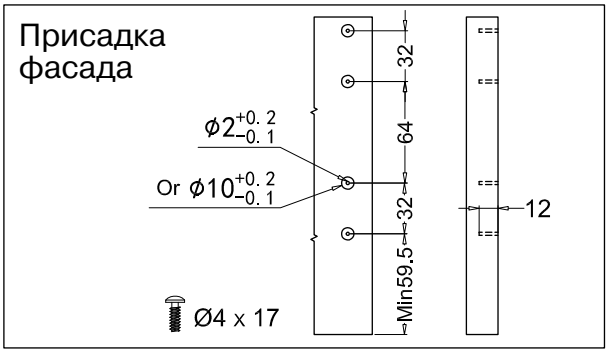

Присадка задней стенки

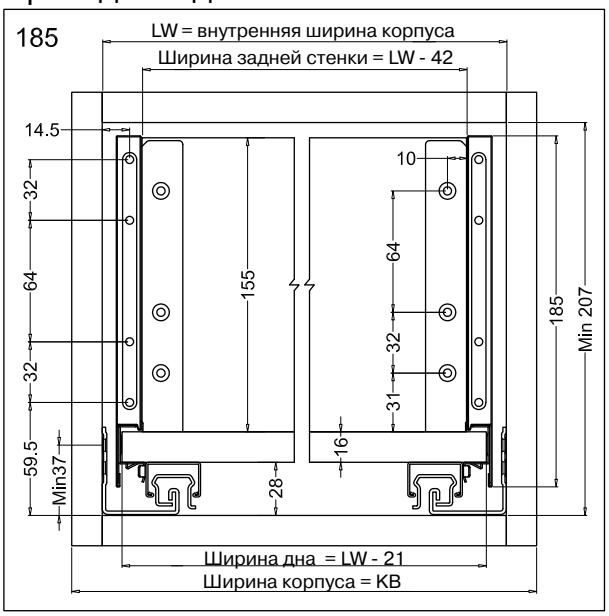

Инструкция по монтажу стандартного ящика Firmax Slimline высотой 249 мм

Размеры дна и задней стенки



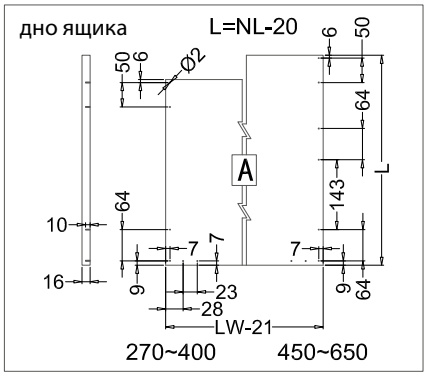



Установочные размеры

Номинальная длина	Мин. установочная длина ящика
300 мм	305 мм
350 мм	355 мм
400 мм	405 мм
450 мм	455 мм
500 мм	505 мм
550 мм	555 мм

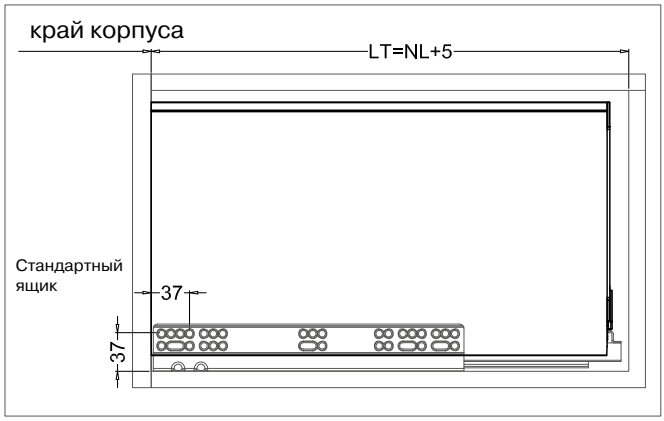

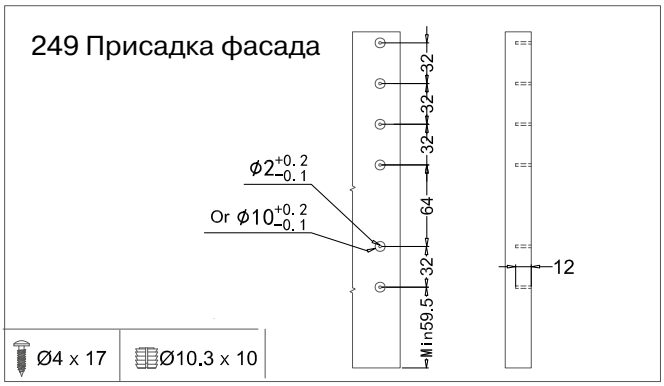

Присадка задней стенки

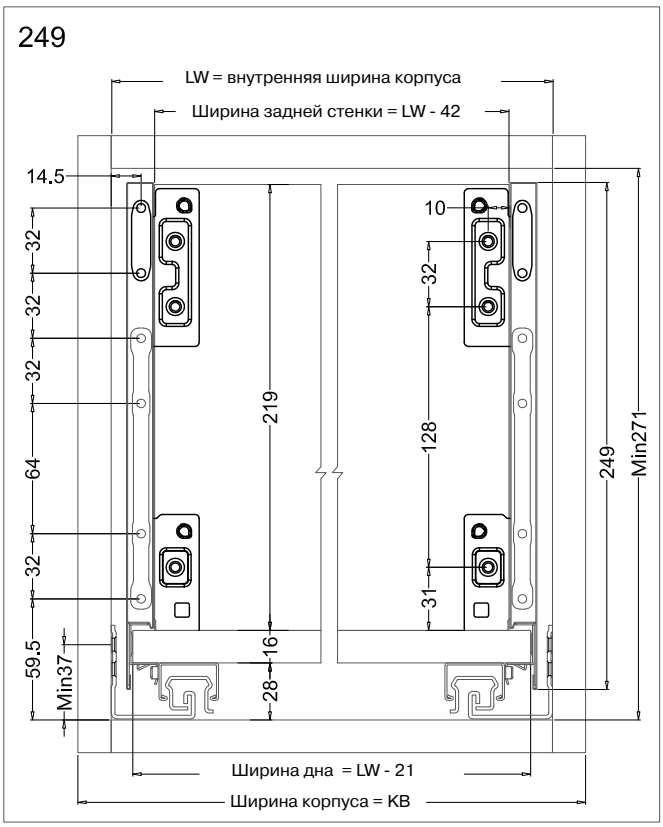

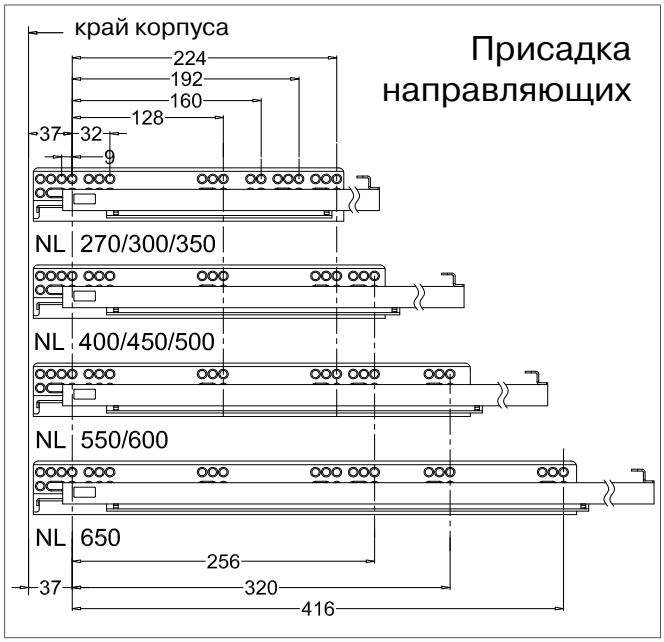

Сборка внутренних ящиков Firmax Slimline со стеклянной вставкой

Сборка внутреннего ящика Firmax Slimline высотой 89 мм со стеклянной вставкой

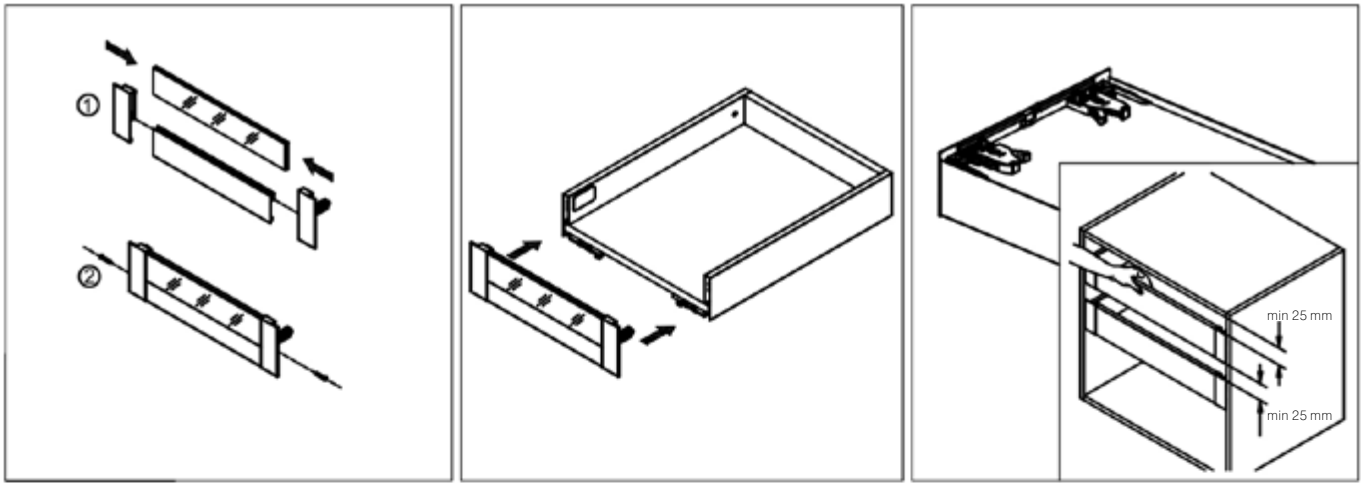

Сборка внутреннего ящика Firmax Slimline высотой 121 мм со стеклянной вставкой

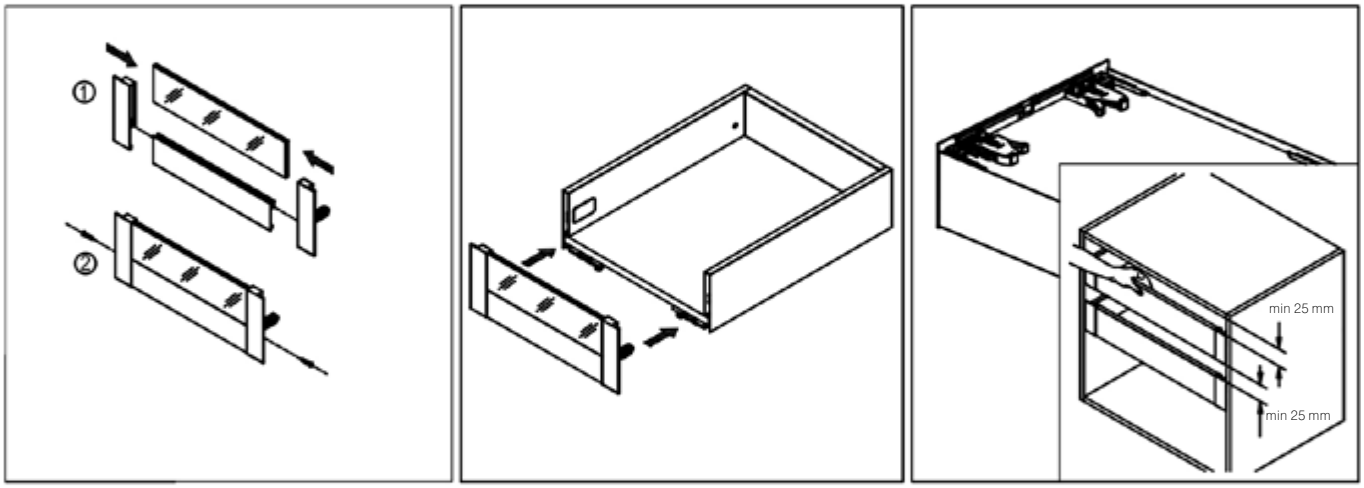

Сборка внутреннего ящика Firmax Slimline высотой 185 мм со стеклянной вставкой

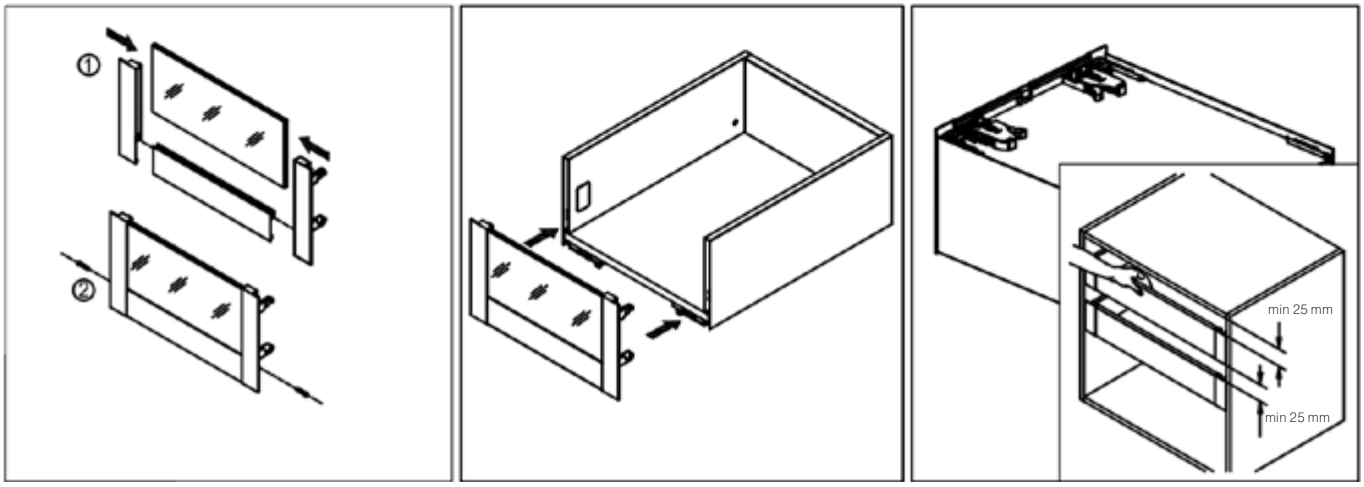

Сборка внутренних ящиков Firmax Slimline

Сборка внутреннего ящика Firmax Slimline высотой 89 мм

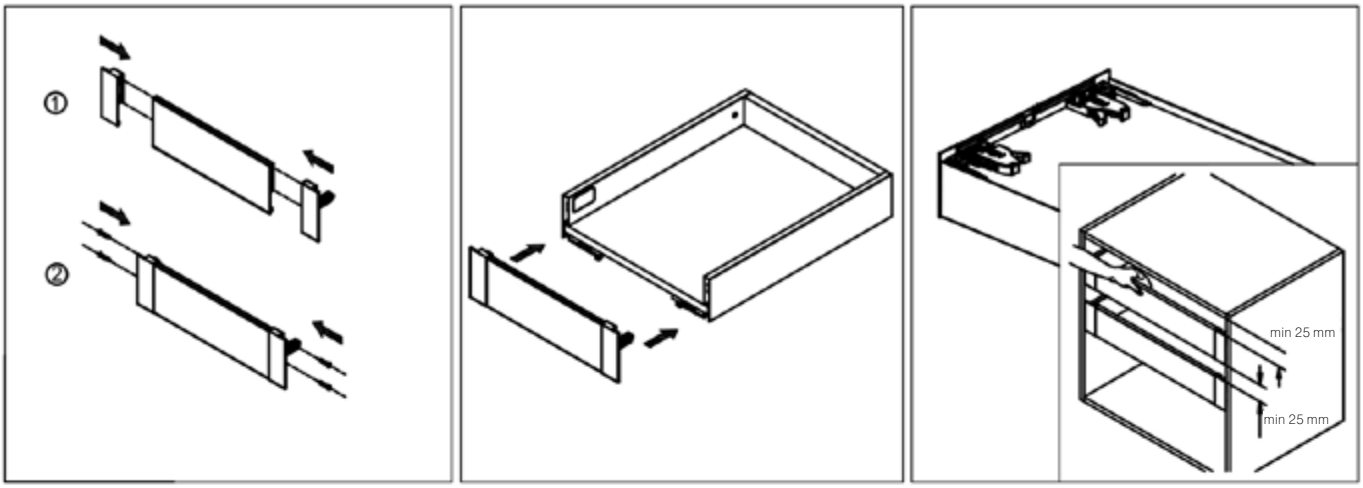

Сборка внутреннего ящика Firmax Slimline высотой 121 мм

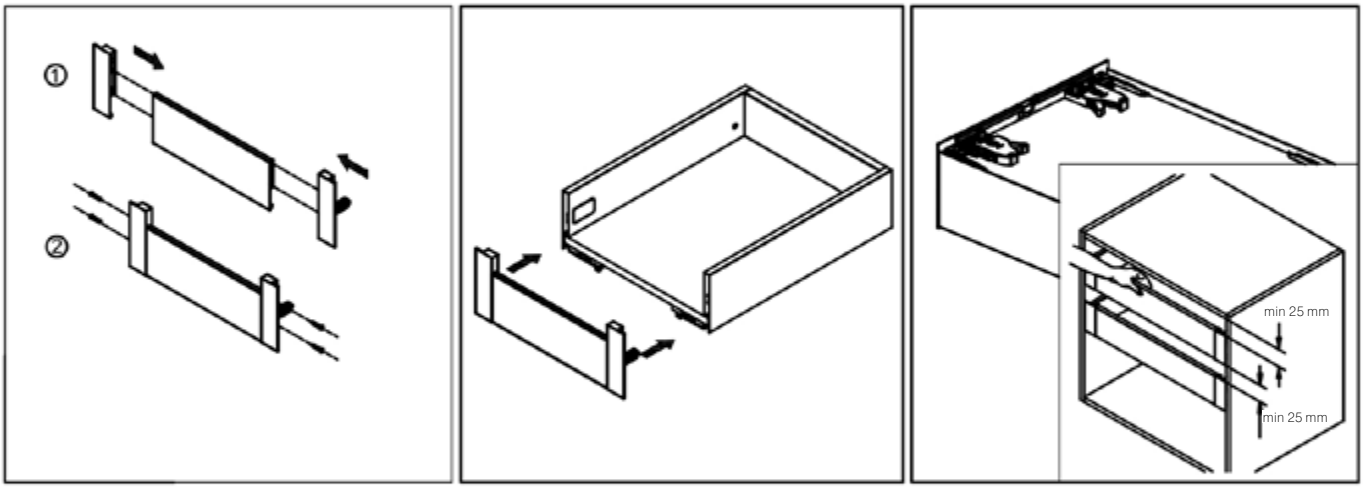

Сборка внутреннего ящика Firmax Slimline высотой 185 мм

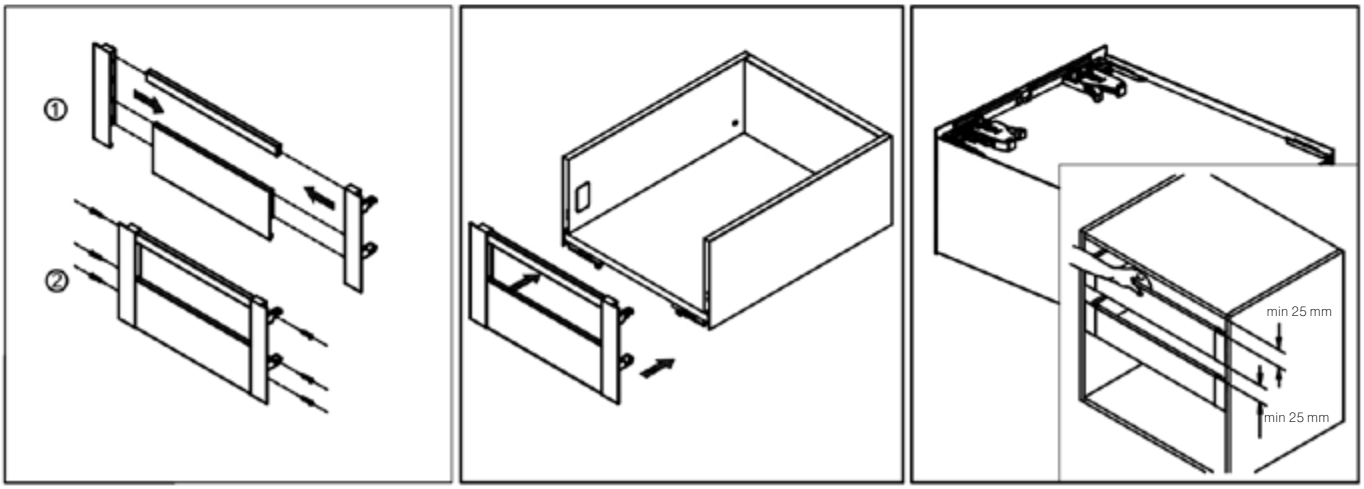

Инструкция по монтажу внутренних ящиков Firmax Slimline

Установочные размеры

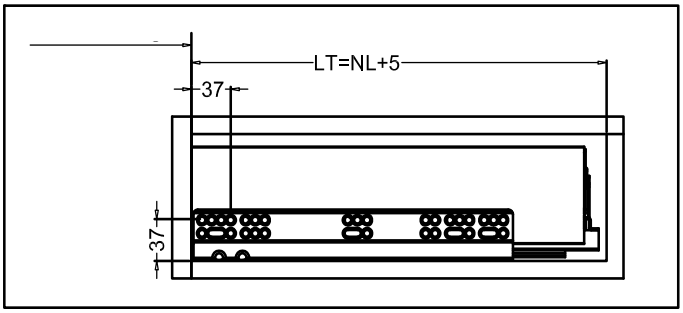

Передняя панель
FRM0360.96 или
FRM0360.97

L=LW-87

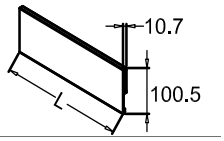

Передняя панель
для вставки со стеклом
высота 89,121,185 мм
FRM0360.96/GL
FRM0360.97/GL

L=LW-55

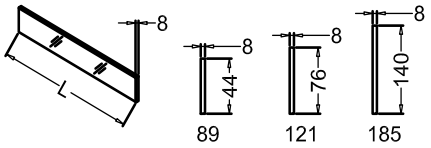

Фронтальный рейлинг
FRM0361.96 или
FRM0361.97

L=LW-55

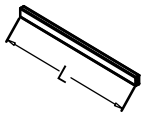

Присадка направляющих

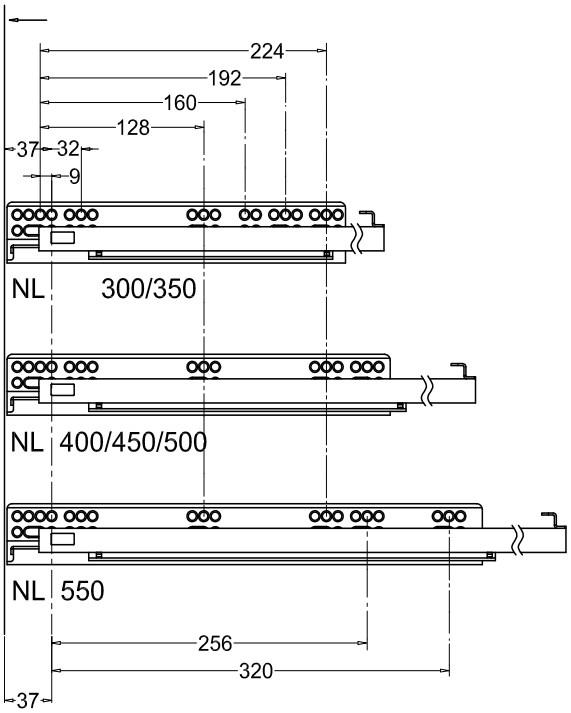

Присадка задней стенки

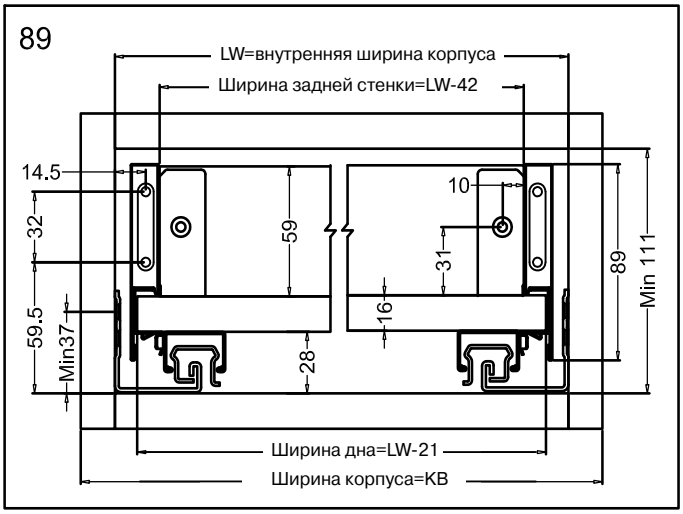

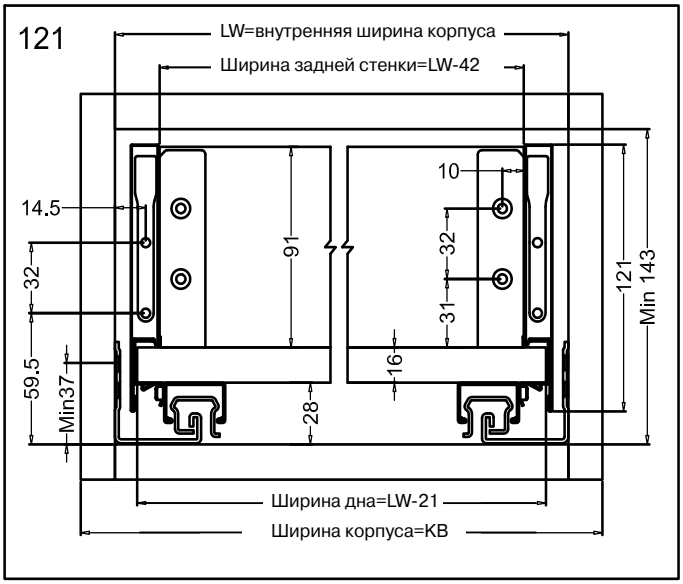

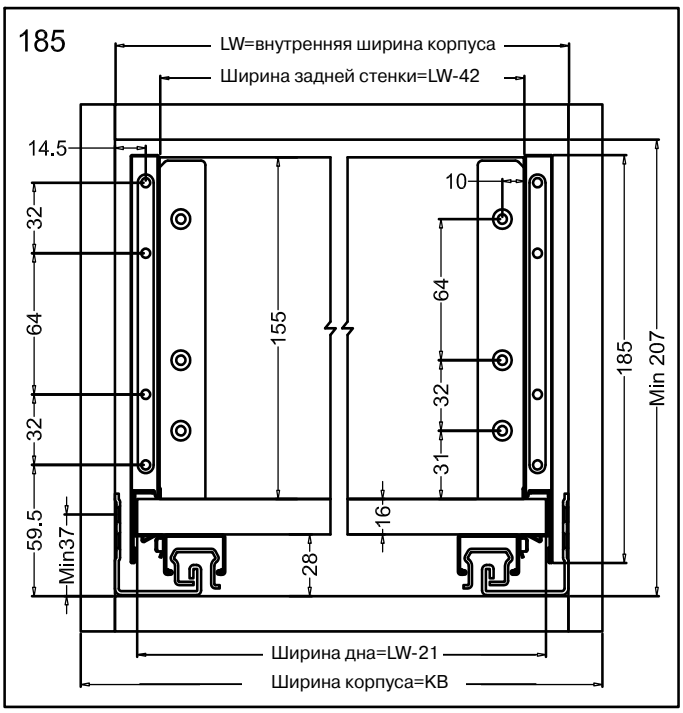



Slimline

Выдвижные системы Firmax



- Ультратонкая стальная боковина с ребрами жесткости;
- Возможность установки на направляющие как полного, так и частичного выдвижения;
- Размерный ряд: 250 – 500 мм;
- Динамическая нагрузка на ящик при использовании направляющих полного выдвижения: 35 кг;
- Динамическая нагрузка на ящик при использовании с направляющими частичного выдвижения: 25 кг;
- Три высоты боковин ящика: 89 мм, 127 мм, 159 мм;
- Два цветовых решения: Антрацит, Белый;
- Порошковая покраска боковин, обеспечивающая повышенную устойчивость к коррозии;
- Толщина боковины: 1,2 мм;
- Больше полезного пространства в ящике благодаря тонким боковинам;
- Варианты механизмов направляющих: Доводчик, Толкатель Push;
- Держатели задней стенки и держатели фасада уже предустановлены на боковины ящика;
- Комплект ящика состоит из 2 артикулов (Боковины + направляющие на выбор).

FIRMAX
FURNITURE COMPONENTS

UltraSlim

Система выдвижных ящиков Firmax UltraSlim



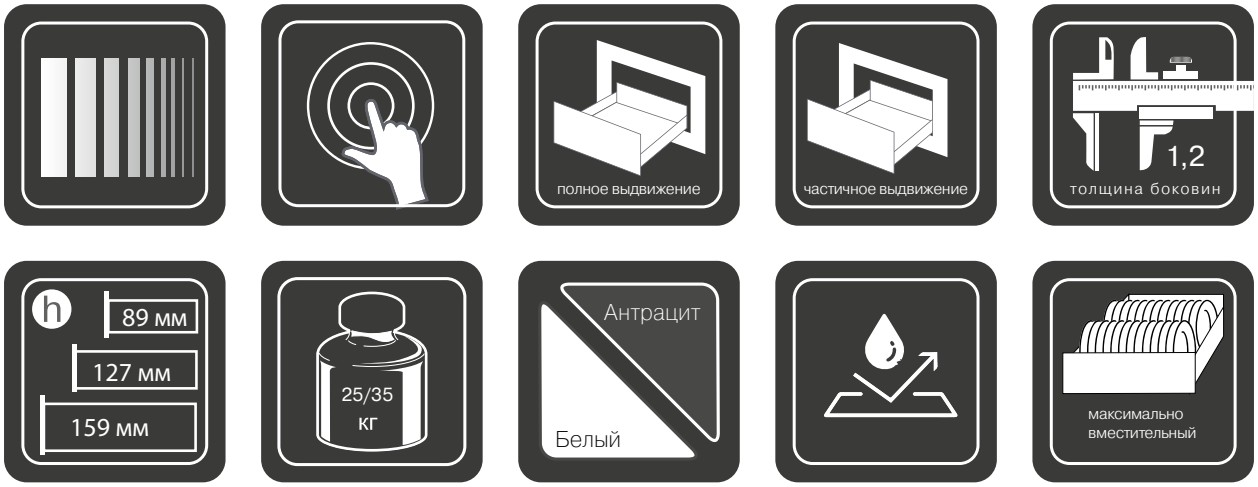

Комплект направляющих частичного выдвижения с доводчиком (динамическая нагрузка 25 кг)



Артикул	Длина	Механизм	Выдвижение
FRM0222.SF25	250	Доводчик	Частичное
FRM0222.SF30	300	Доводчик	Частичное
FRM0222.SF35	350	Доводчик	Частичное
FRM0222.SF40	400	Доводчик	Частичное
FRM0222.SF45	450	Доводчик	Частичное
FRM0222.SF50	500	Доводчик	Частичное

Комплект направляющих частичного выдвижения с механизмом Push-to-Open (динамическая нагрузка 25 кг)



Артикул	Длина	Механизм	Выдвижение
FRM0222.PF25	250	Толкатель	Частичное
FRM0222.PF30	300	Толкатель	Частичное
FRM0222.PF35	350	Толкатель	Частичное
FRM0222.PF40	400	Толкатель	Частичное
FRM0222.PF45	450	Толкатель	Частичное
FRM0222.PF50	500	Толкатель	Частичное

Комплект направляющих полного выдвижения с доводчиком (динамическая нагрузка 35 кг)



Артикул	Длина	Механизм	Выдвижение
FRM0444.S25	250	Доводчик	Полное
FRM0444.S30	300	Доводчик	Полное
FRM0444.S35	350	Доводчик	Полное
FRM0444.S40	400	Доводчик	Полное
FRM0444.S45	450	Доводчик	Полное
FRM0444.S50	500	Доводчик	Полное

Комплект направляющих полного выдвижения с механизмом Push-to-Open (динамическая нагрузка 35 кг)



Артикул	Длина	Механизм	Выдвижение
FRM0444.P25	250	Толкатель	Полное
FRM0444.P30	300	Толкатель	Полное
FRM0444.P35	350	Толкатель	Полное
FRM0444.P40	400	Толкатель	Полное
FRM0444.P45	450	Толкатель	Полное
FRM0444.P50	500	Толкатель	Полное

Боковины ящика Firmax Ultraslim высотой 89 мм



Артикул	Высота, мм	Длина, мм	Цвет
FRM0089.96/25	89	250	Антрацит
FRM0089.97/25	89	250	Белый
FRM0089.96/30	89	300	Антрацит
FRM0089.97/30	89	300	Белый
FRM0089.96/35	89	350	Антрацит
FRM0089.97/35	89	350	Белый
FRM0089.96/40	89	400	Антрацит
FRM0089.97/40	89	400	Белый
FRM0089.96/45	89	450	Антрацит
FRM0089.97/45	89	450	Белый
FRM0089.96/50	89	500	Антрацит
FRM0089.97/50	89	500	Белый

Боковины ящика Firmax Ultraslim высотой 127 мм



Артикул	Высота, мм	Длина, мм	Цвет
FRM0127.96/25	127	250	Антрацит
FRM0127.97/25	127	250	Белый
FRM0127.96/30	127	300	Антрацит
FRM0127.97/30	127	300	Белый
FRM0127.96/35	127	350	Антрацит
FRM0127.97/35	127	350	Белый
FRM0127.96/40	127	400	Антрацит
FRM0127.97/40	127	400	Белый
FRM0127.96/45	127	450	Антрацит
FRM0127.97/45	127	450	Белый
FRM0127.96/50	127	500	Антрацит
FRM0127.97/50	127	500	Белый

Боковины ящика Firmax Ultraslim высотой 159 мм



Артикул	Высота, мм	Длина, мм	Цвет
FRM0159.96/25	159	250	Антрацит
FRM0159.97/25	159	250	Белый
FRM0159.96/30	159	300	Антрацит
FRM0159.97/30	159	300	Белый
FRM0159.96/35	159	350	Антрацит
FRM0159.97/35	159	350	Белый
FRM0159.96/40	159	400	Антрацит
FRM0159.97/40	159	400	Белый
FRM0159.96/45	159	450	Антрацит
FRM0159.97/45	159	450	Белый
FRM0159.96/50	159	500	Антрацит
FRM0159.97/50	159	500	Белый

Инструкция по монтажу ящика Firmax Ultraslim на направляющих частичного выдвижения

Установочные размеры

Динамическая нагрузка 25 кг
Размерный ряд: 250-550 мм
Регулировка фасада по высоте: 0 - +3 мм

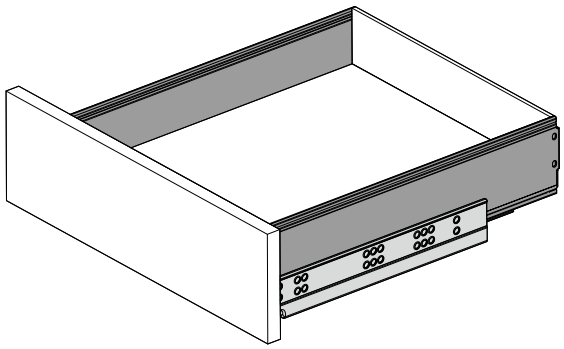

Установочные размеры, мм

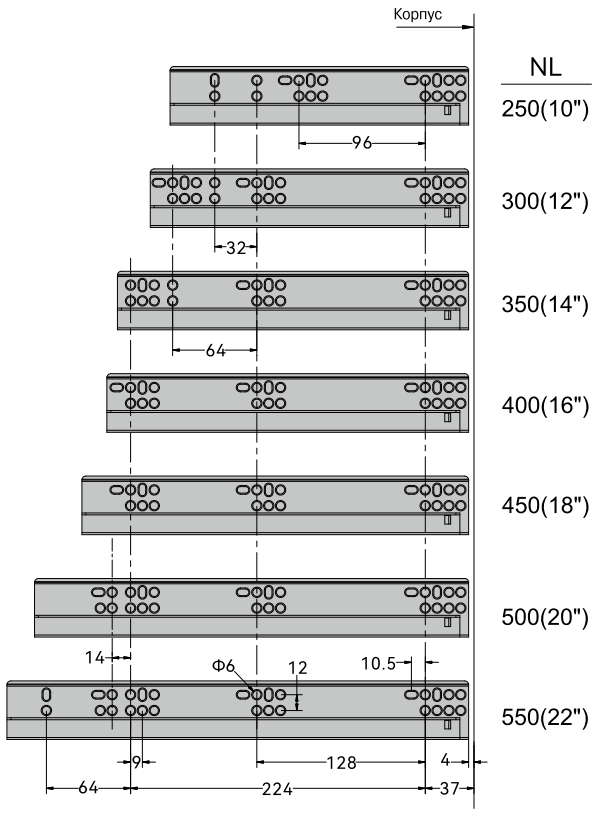

Низкий ящик, высотой 89 мм

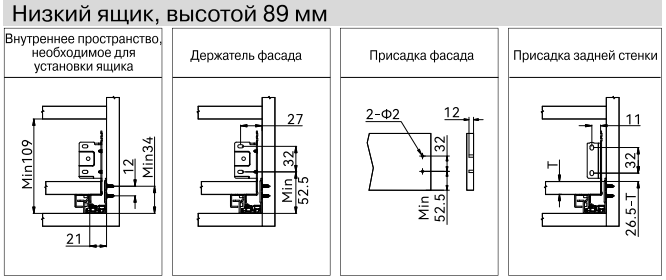

Средний ящик, высотой 127 мм

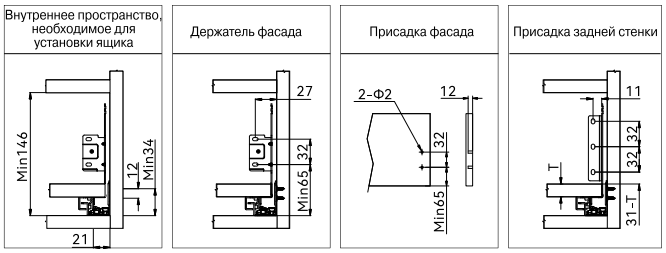

Высокий ящик, высотой 157 мм

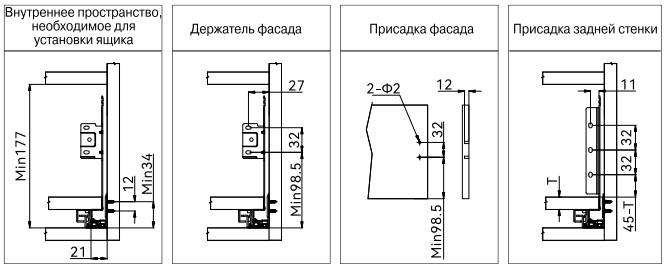

Распил дна и задней стенки

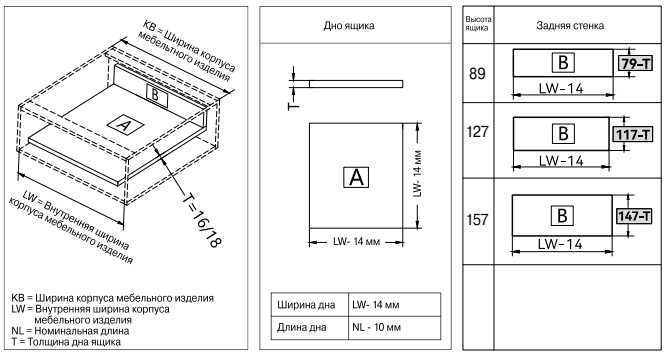

Установочные размеры, мм

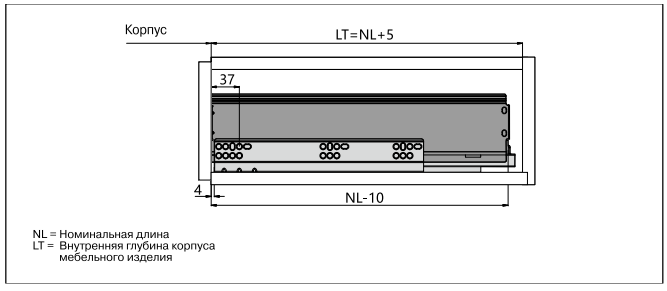

Инструкция по монтажу ящика Firmax Ultraslim на направляющих частичного выдвижения

Сборка ящика

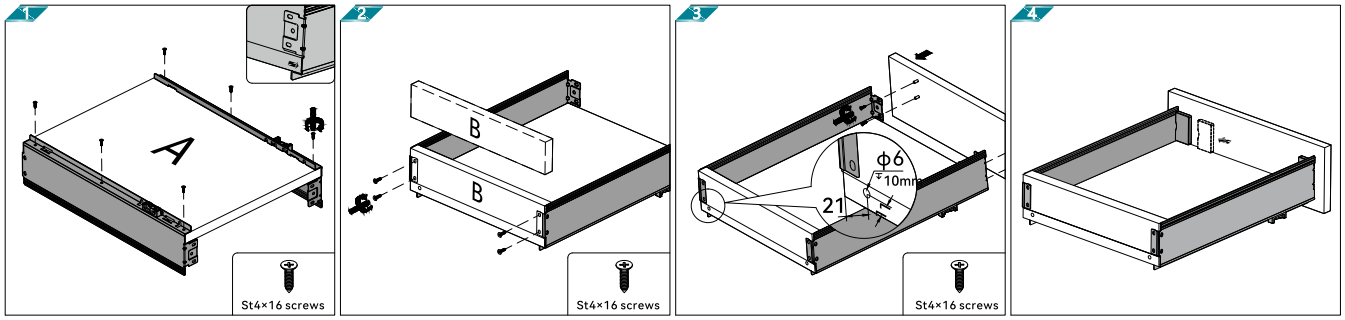

Установка ящика

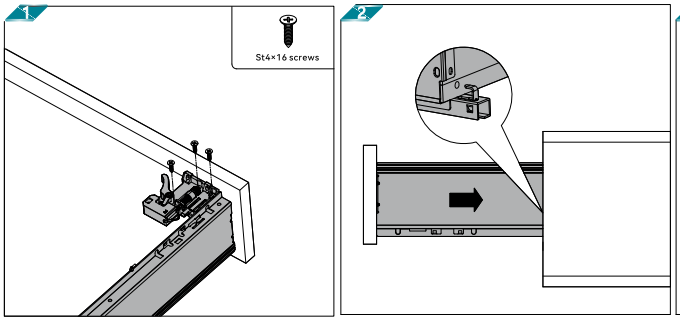

Демонтаж ящика

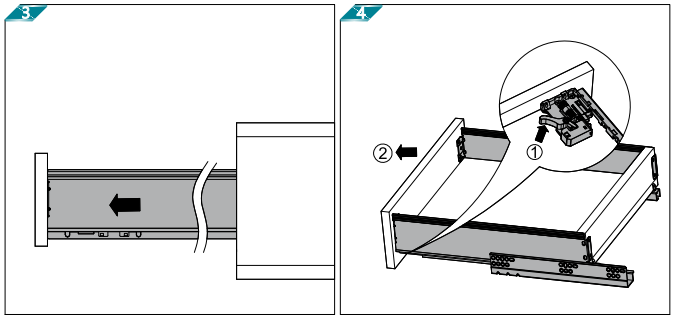

Регулировка ящика

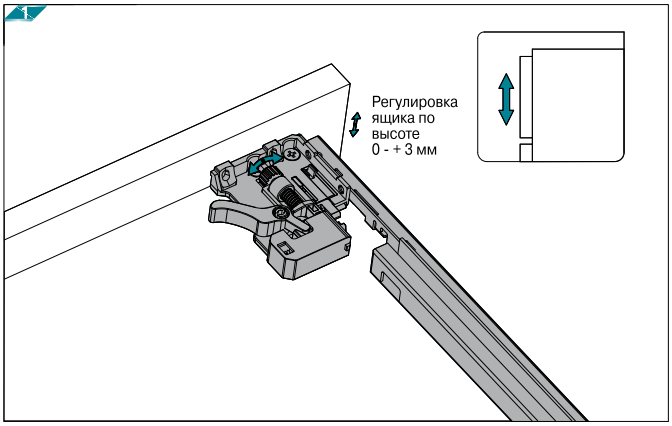

Присадка боковин ящикафм

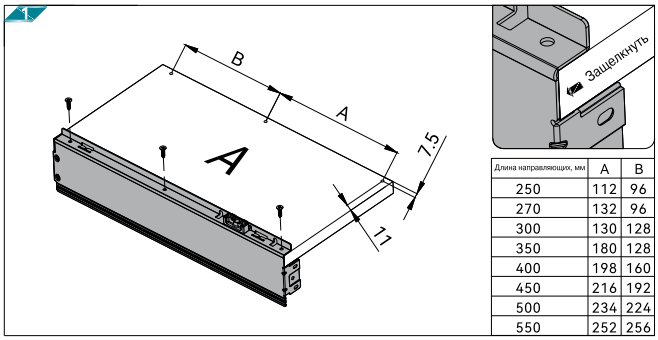

Длина направляющих, мм	A	B
250	112	96
270	132	96
300	130	128
350	180	128
400	198	160
450	216	192
500	234	224
550	252	256

Инструкция по монтажу ящика Firmax Ultraslim на направляющих полного выдвижения

Установочные размеры

Динамическая нагрузка 35 кг
Размерный ряд 250 -550 мм
Регулировка фасада по высоте: 0 - +3 мм
Регулировка фасада по горизонтали +/- 1 мм

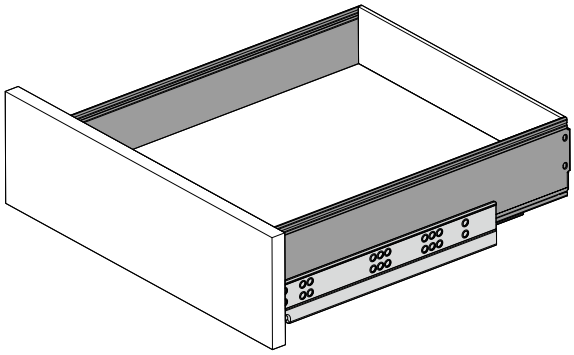

Установочные размеры

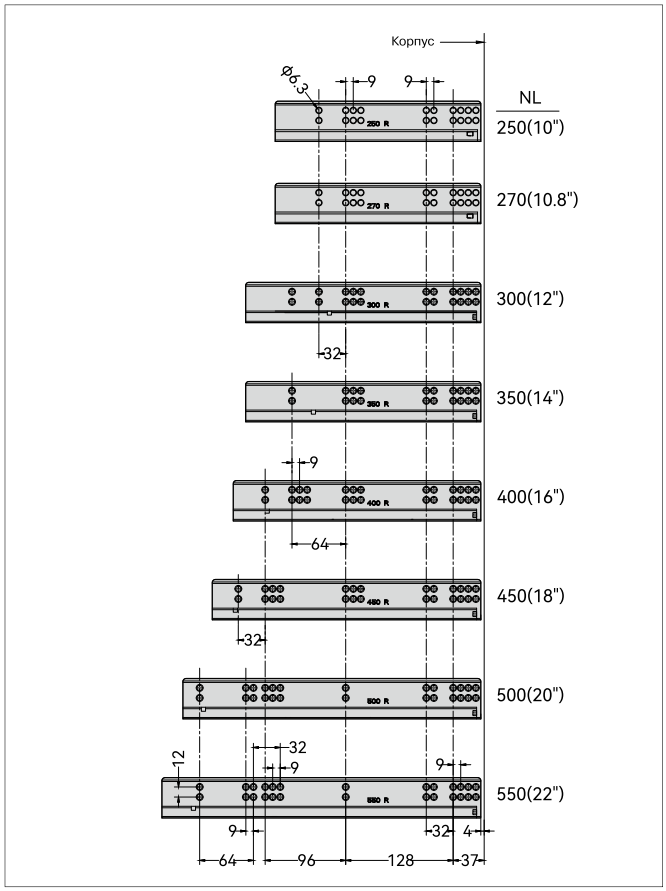

Низкий ящик, высотой 89 мм

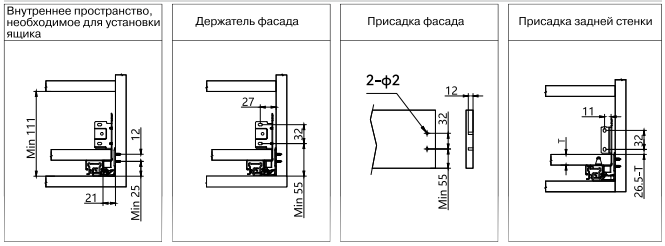

Средний ящик, высотой 127 мм

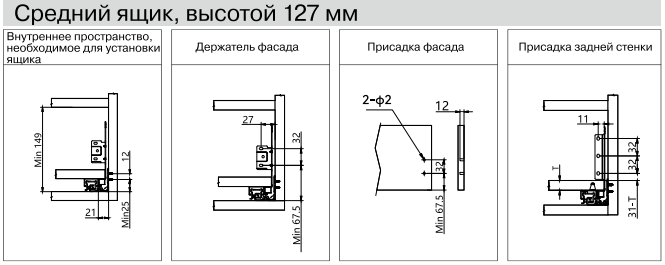

Высокий ящик, высотой 157 мм

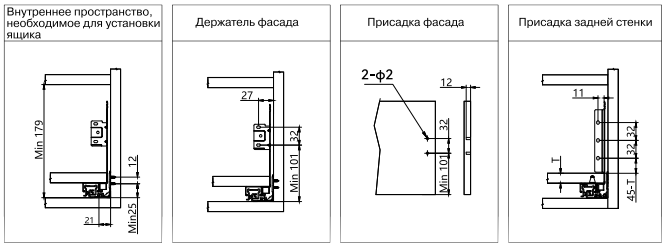

Распил дна и задней стенки ящика

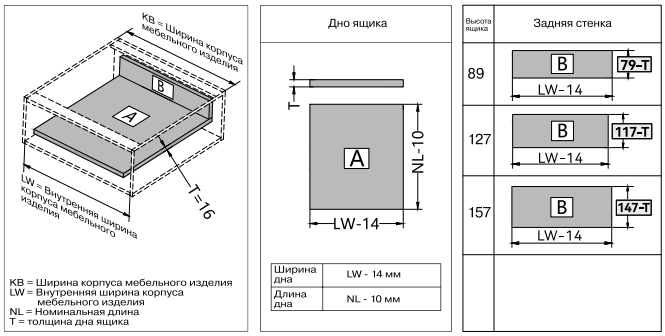

KB = Ширина корпуса мебельного изделия
LW = Внутренняя ширина корпуса мебельного изделия
NL = Номинальная длина
T = толщина дна ящика

Установочные размеры, мм

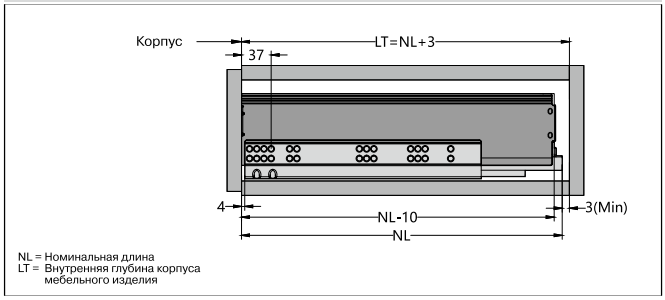

NL = Номинальная длина
LT = Внутренняя глубина корпуса мебельного изделия

Инструкция по монтажу ящика Firmax Ultraslim на направляющих полного выдвижения

Сборка ящика

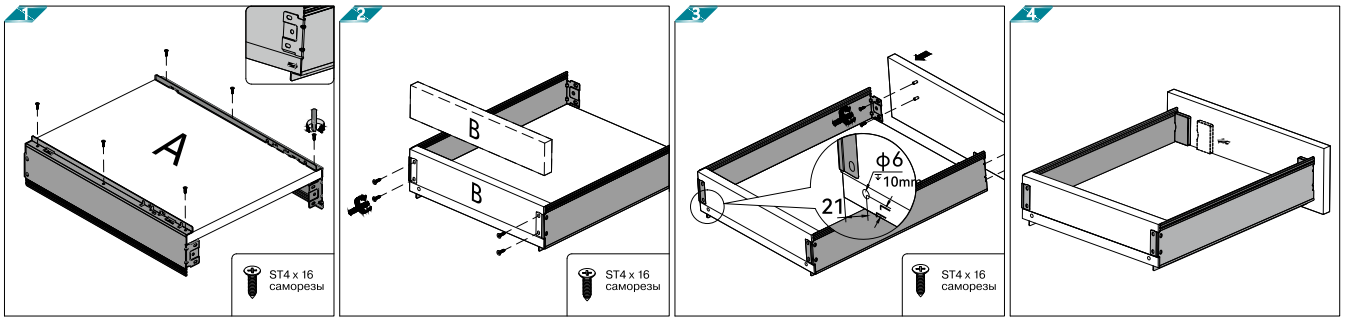

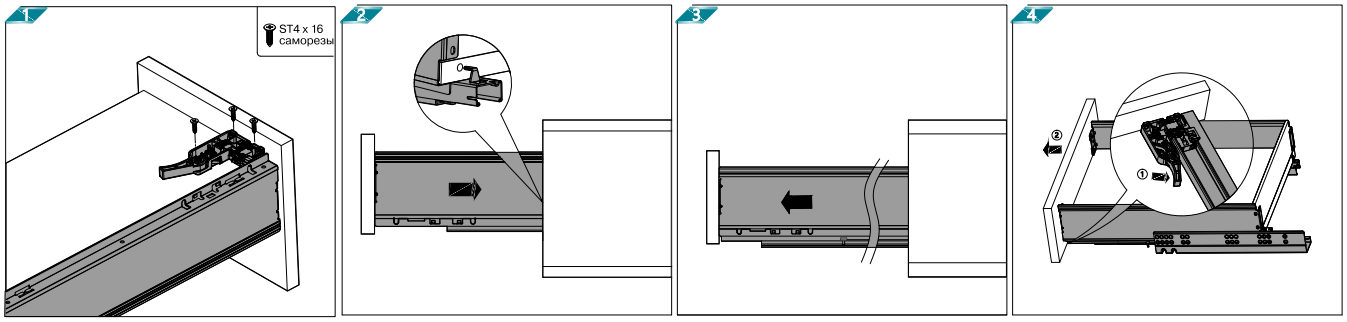

Сборка ящика

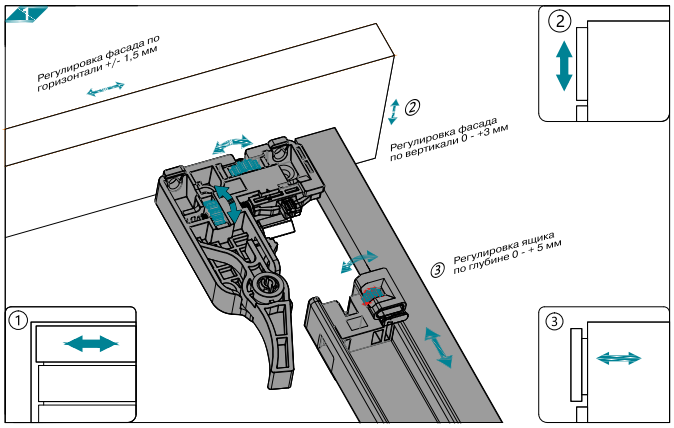

Присадка боковин к дну ящика

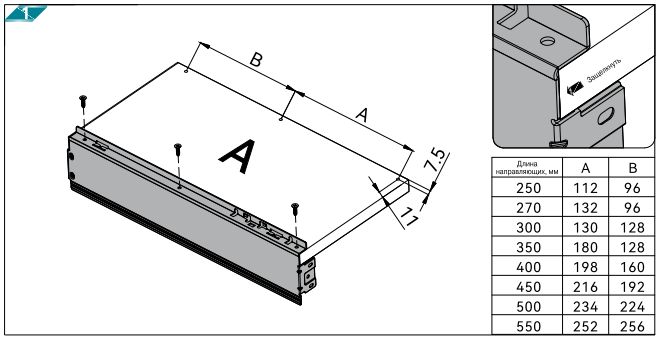

Длина направляющих, мм	A	B
250	112	96
270	132	96
300	130	128
350	180	128
400	198	160
450	216	192
500	234	224
550	252	256

ALPHALUX

Направляющие полного выдвижения

Push-to-Open & Soft Close

Надежная работа
направляющих с фасадами шириной
до 1200 мм и высотой до 500 мм

Плавное открывание
ящика от легкого нажатия на любою
точку фасада в совокупности
с плавным закрыванием ящика







ALPHALUX

Направляющие скрытого монтажа Alphalux

Soft-Close + Push-to-Open

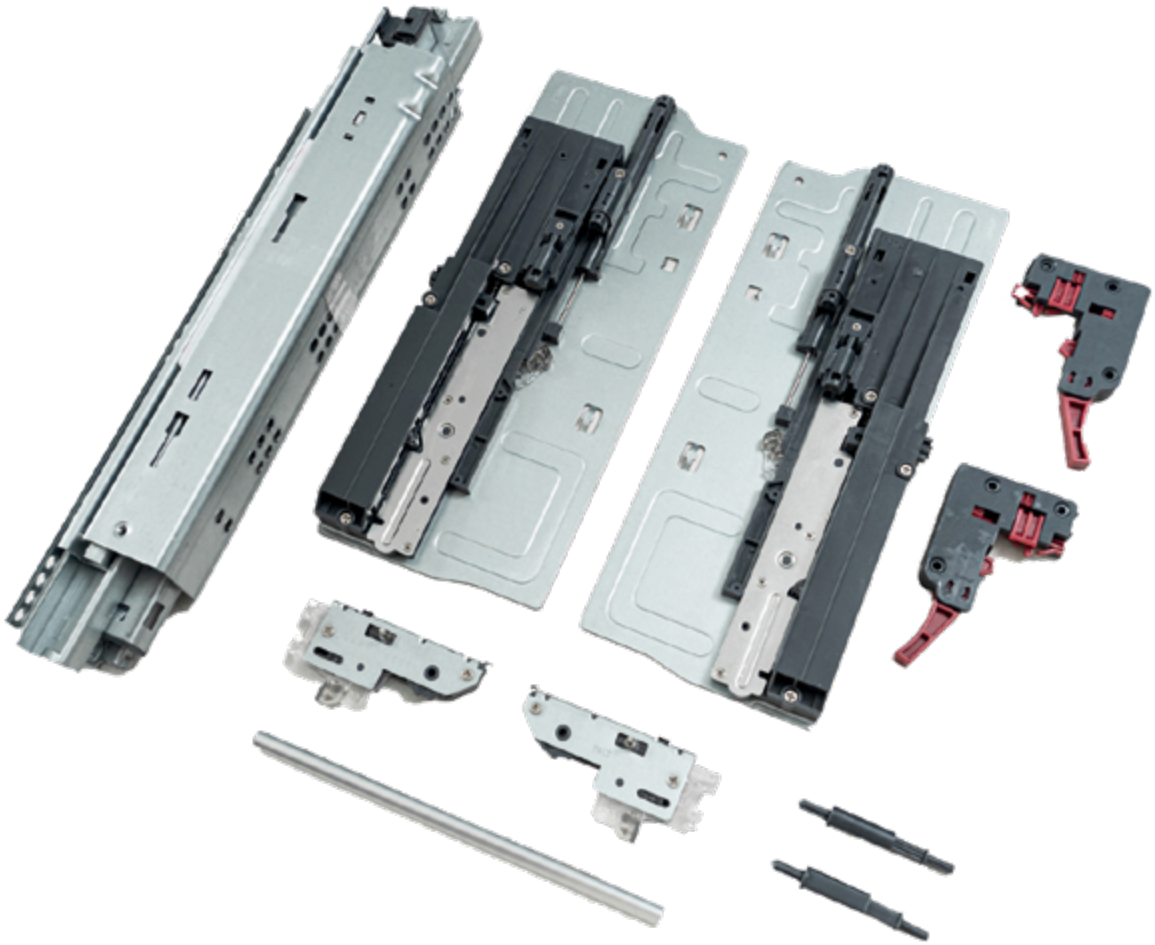

Тип выдвижения: Полное
Динамическая нагрузка: 35 кг
Сертификат качества на 50 000 циклов открывания / закрывания
Размерный ряд: 300 - 600 мм
Для ящиков из ЛДСП толщиной: 16 мм
Открывание: Push-to-Open + Soft-Close
Зазор между фасадом и корпусом мебельного изделия для работы механизмов Push: 2,5 мм
Регулировка фасада по вертикали: +3 мм
Регулировка фасада по горизонтали: +/- 1,5 мм
Регулировка ящика по глубине: - 2 мм до + 4 мм
Возможность установки штанги-синхронизатора для ящиков шириной до 1200 мм

Артикул	Длина
ALF0010.30SP	300 мм
ALF0010.35SP	350 мм
ALF0010.40SP	400 мм
ALF0010.45SP	450 мм
ALF0010.50SP	500 мм
ALF0010.55SP	550 мм
ALF0010.60SP	600 мм



Артикул	Длина
ALFSP.1100	1100 мм

ALPHALUX

Направляющие ALPHALUX
полного выдвижения SOFT + PUSH
под штангу синхронизатор для ЛДСП 16 мм

Динамическая нагрузка: 35 кг
Размерный ряд: 300-600 мм
Регулировка по высоте:0~+3 мм
Регулировка по горизонтали: ±1.5 мм

Установочные размеры (мм)
SKW= внутренняя ширина ящика
LW= внутренняя ширина корпуса
LW⩾290 мм (без штанги стабилизатора)
414⩽LW⩽1200 мм (со штангой стабилизатора)

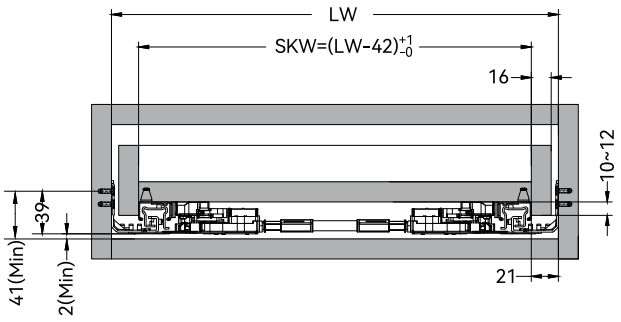

Установочные размеры
NL = номинальная длина направляющих
LT = внутренняя глубина корпуса
X = толщина фасада

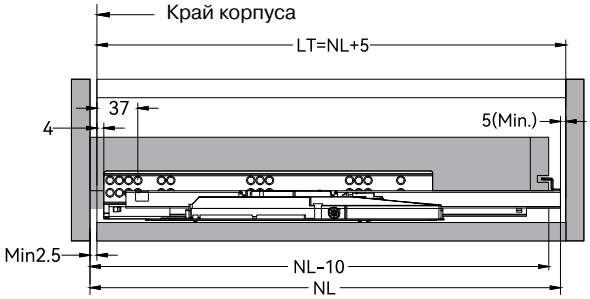

Стандартный ящик

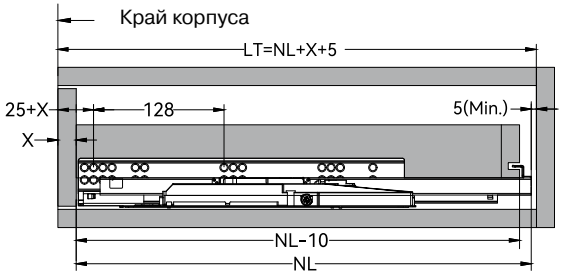

Внутренний ящик

Присадка направляющих (мм)

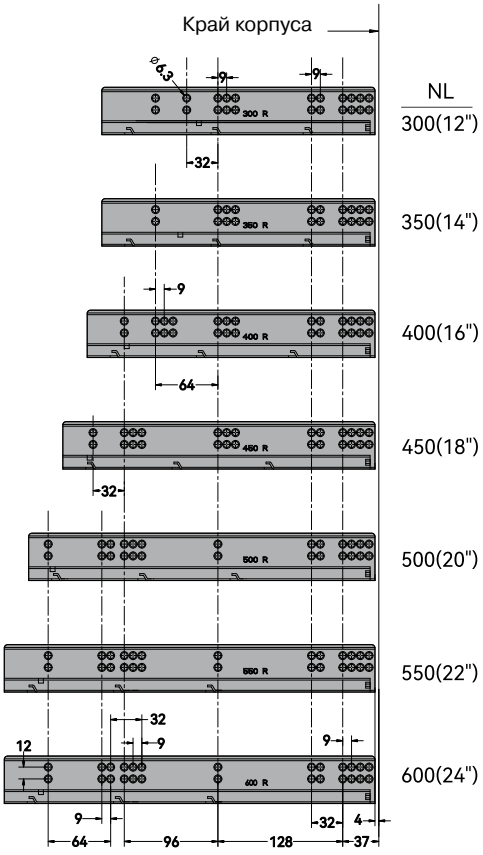

Присадка

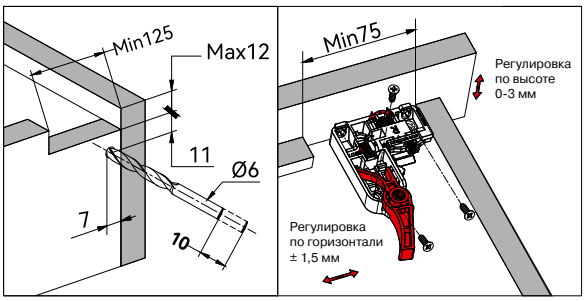

Установка штанги стабилизатора

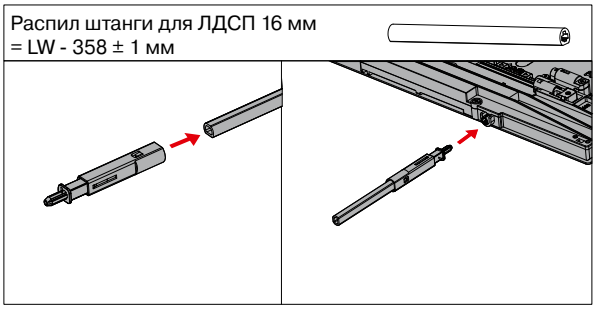

Регулировка по глубине (+4 -2) мм

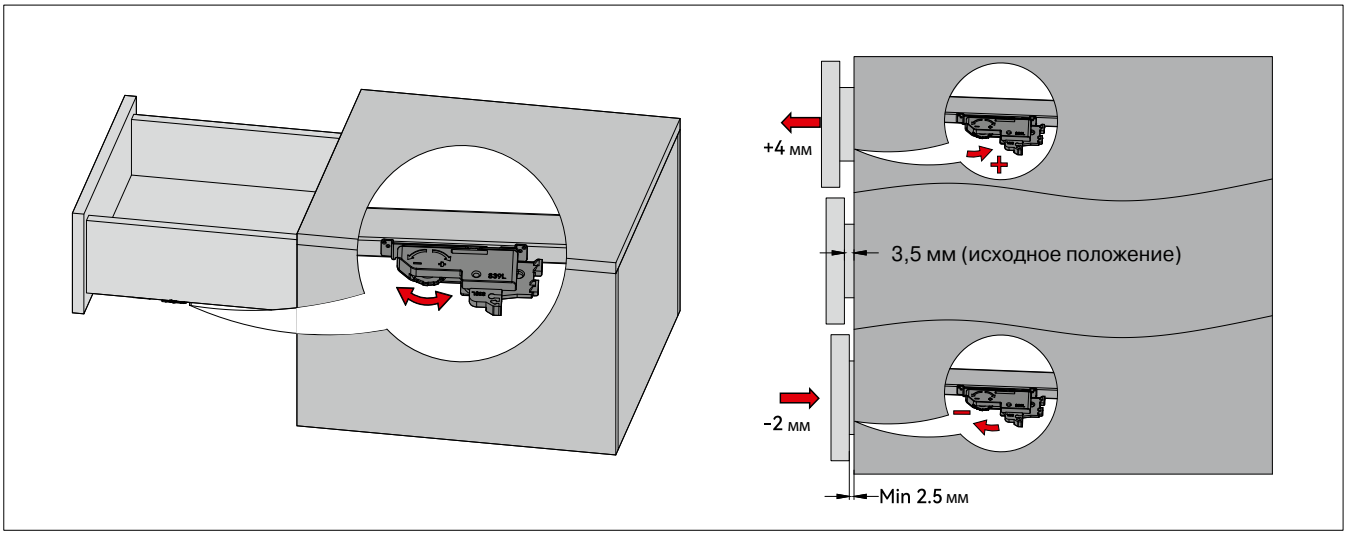

Рекомендованная область нажатия на фасад

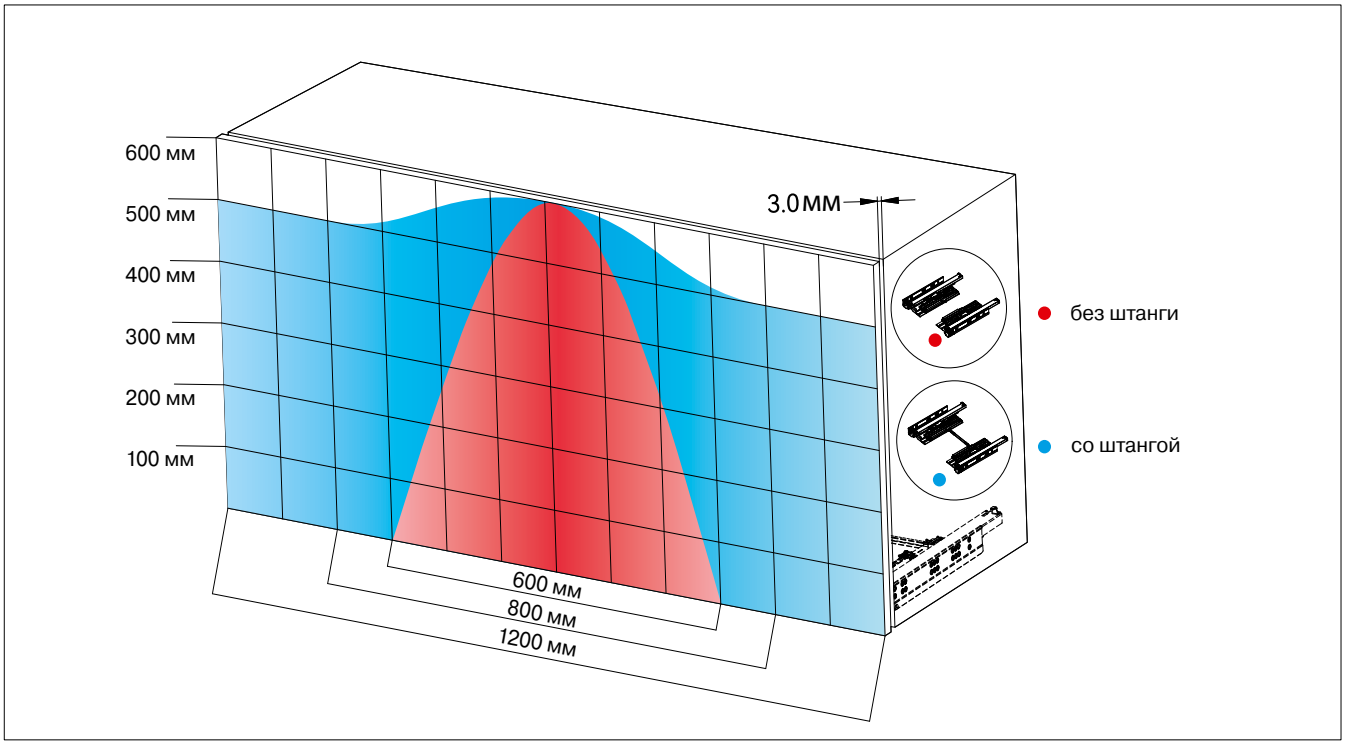

Установка адаптеров

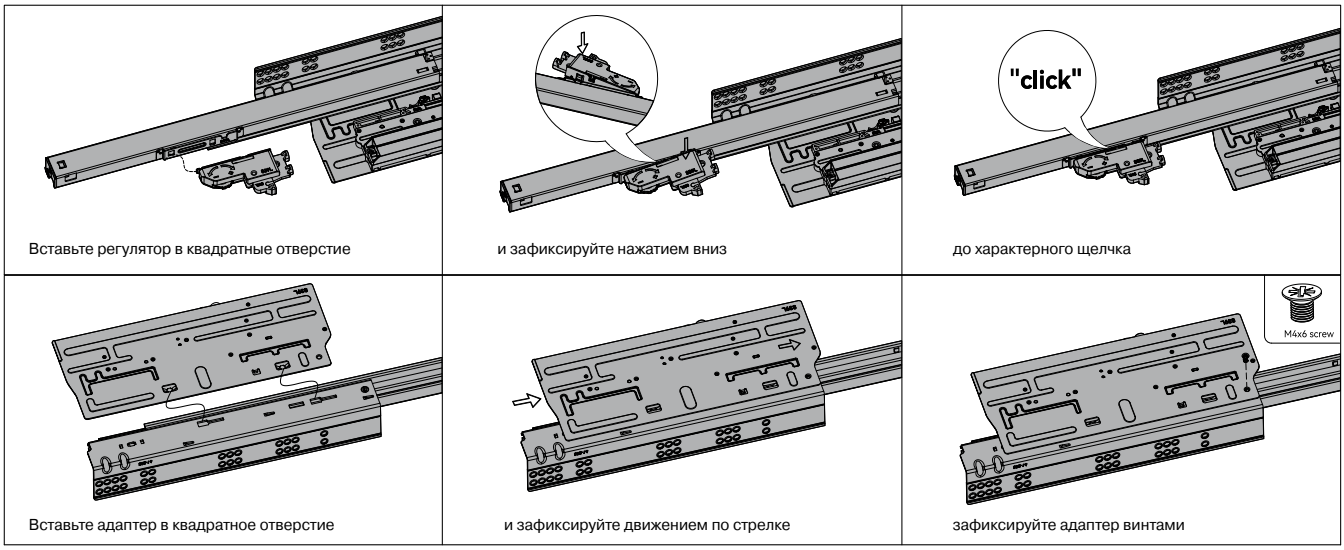

Вставьте регулятор в квадратные отверстие

и зафиксируйте нажатием вниз

до характерного щелчка

Вставьте адаптер в квадратное отверстие

и зафиксируйте движением по стрелке

зафиксируйте адаптер винтами

ALPHALUX

Система выдвижных ящиков Alphalux Crystal

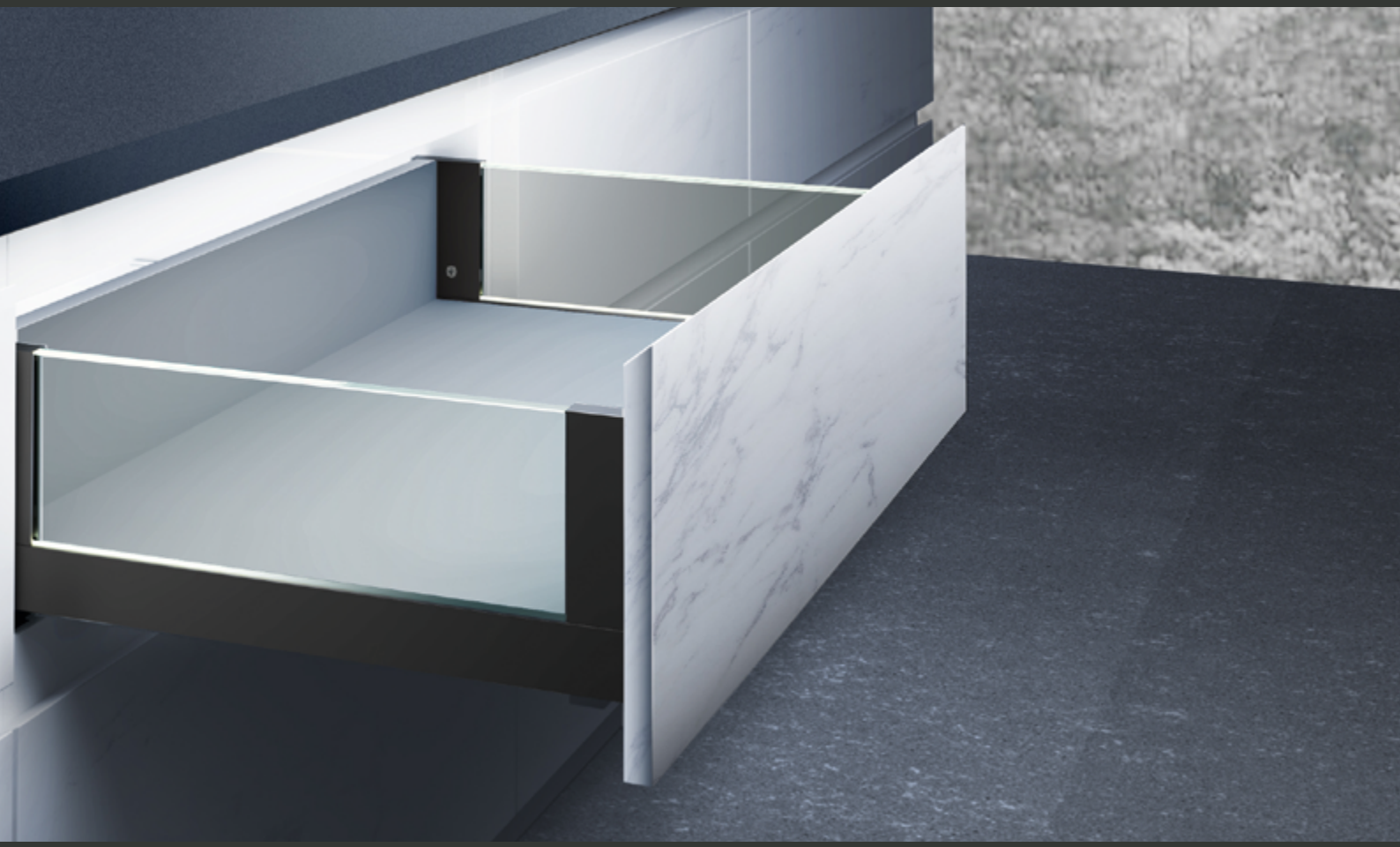

Crystal

Система выдвижных ящиков

- Размерный ряд: 300 – 600 мм
- Варианты направляющих: Push-to-Open, Push-to-Open для работы со штангой синхронизации, Доводчик, Push-to-Open+Доводчик
- Динамическая нагрузка 35 кг
- Сертификат качества на 50 000 циклов открывания / закрывания
- Обратный демпфер
- Три основные высоты боковин:
  L = Low = 95,5 мм
  M = Medium = 133.5 мм
  H = High = 180,5 мм
- Варианты боковин со стеклянной вставкой
- Два цветовых решения: Антрацит, Белый
- Регулировка ящика по глубине от 0 мм до +5 мм
- Регулировка фасада по ширине +/- 1,2 мм
- Регулировка фасада по высоте: +/- 2 мм
- Регулировка наклона фасада -1,5 мм – 4 мм
- Возможность установки LED подсветки боковин из стекла
- Стабильная работа ящиков шириной до 1200 мм

Комплект направляющих скрытого монтажа для ящика Alphalux Crystal с механизмом Push-to-open



Артикул	Длина	Тип механизма
ALF5030.P	300 мм	Push
ALF5035.P	350 мм	Push
ALF5040.P	400 мм	Push
ALF5045.P	450 мм	Push
ALF5050.P	500 мм	Push
ALF5055.P	550 мм	Push
ALF5060.P	600 мм	Push

Комплект направляющих скрытого монтажа для ящика Alphalux Crystal с доводчиком



Артикул	Длина	Тип механизма
ALF5030.S	300 мм	Soft-Close
ALF5035.S	350 мм	Soft-Close
ALF5040.S	400 мм	Soft-Close
ALF5045.S	450 мм	Soft-Close
ALF5050.S	500 мм	Soft-Close
ALF5055.S	550 мм	Soft-Close
ALF5060.S	600 мм	Soft-Close

Комплект направляющих скрытого монтажа для ящика Alphalux Crystal с механизмом Push-to-open под штангу синхронизатор



Артикул	Длина	Тип механизма
ALF5030.PR	300 мм	Push для работы с синхронизатором
ALF5035.PR	350 мм	Push для работы с синхронизатором
ALF5040.PR	400 мм	Push для работы с синхронизатором
ALF5045.PR	450 мм	Push для работы с синхронизатором
ALF5050.PR	500 мм	Push для работы с синхронизатором
ALF5055.PR	550 мм	Push для работы с синхронизатором
ALF5060.PR	600 мм	Push для работы с синхронизатором

Артикул	Длина	Тип механизма
ALFPR.1100	1100 мм	Для направляющих Push с синхронизатором

Комплект направляющих скрытого монтажа для ящика Alphalux Crystal с механизмом Push-to-open и доводчиком под штангу синхронизатор



Артикул	Длина	Тип механизма
ALF5030.SP	300 мм	Push + Soft для работы с синхронизатором
ALF5035.SP	350 мм	Push + Soft для работы с синхронизатором
ALF5040.SP	400 мм	Push + Soft для работы с синхронизатором
ALF5045.SP	450 мм	Push + Soft для работы с синхронизатором
ALF5050.SP	500 мм	Push + Soft для работы с синхронизатором
ALF5055.SP	550 мм	Push + Soft для работы с синхронизатором
ALF5060.SP	600 мм	Push + Soft для работы с синхронизатором

Артикул	Длина	Тип механизма
ALFSP.1100	1100 мм	Для направляющих Push + Soft



Металлические боковины ящика Alphalux Crystal

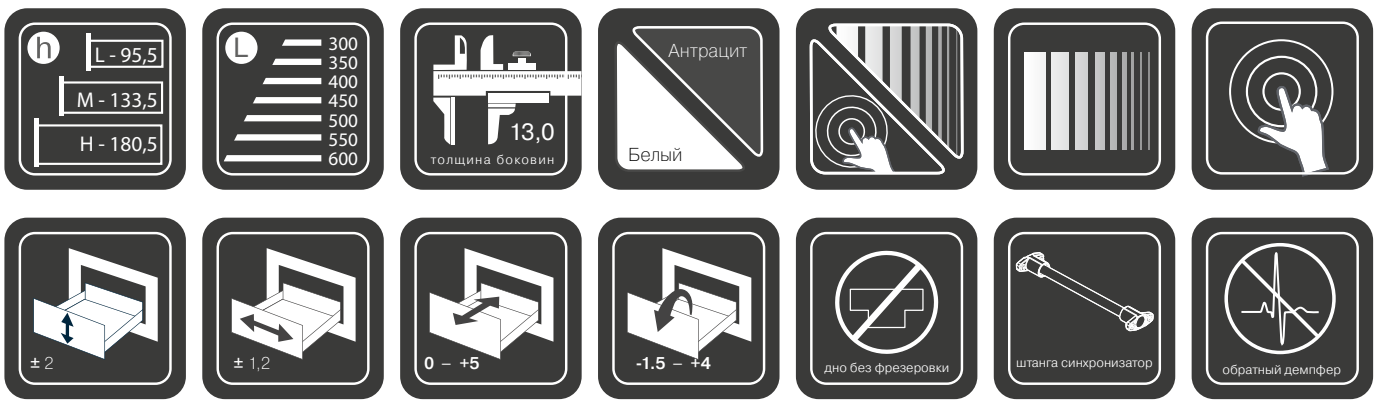

Боковины ящика Alphalux Crystal высотой L = 95,5 мм



Артикул	Длина	Высота	Цвет
ALF5030L.96	300 мм	95,5 мм	Антрацит
ALF5030L.97	300 мм	95,5 мм	Белый
ALF5035L.96	350 мм	95,5 мм	Антрацит
ALF5035L.97	350 мм	95,5 мм	Белый
ALF5040L.96	400 мм	95,5 мм	Антрацит
ALF5040L.97	400 мм	95,5 мм	Белый
ALF5045L.96	450 мм	95,5 мм	Антрацит
ALF5045L.97	450 мм	95,5 мм	Белый
ALF5050L.96	500 мм	95,5 мм	Антрацит
ALF5050L.97	500 мм	95,5 мм	Белый
ALF5055L.96	550 мм	95,5 мм	Антрацит
ALF5055L.97	550 мм	95,5 мм	Белый
ALF5060L.96	600 мм	95,5 мм	Антрацит
ALF5060L.97	600 мм	95,5 мм	Белый

Боковины ящика Alphalux Crystal высотой M = 133,5 мм



Артикул	Длина	Высота	Цвет
ALF5030M.96	300 мм	133,5 мм	Антрацит
ALF5030M.97	300 мм	133,5 мм	Белый
ALF5035M.96	350 мм	133,5 мм	Антрацит
ALF5035M.97	350 мм	133,5 мм	Белый
ALF5040M.96	400 мм	133,5 мм	Антрацит
ALF5040M.97	400 мм	133,5 мм	Белый
ALF5045M.96	450 мм	133,5 мм	Антрацит
ALF5045M.97	450 мм	133,5 мм	Белый
ALF5050M.96	500 мм	133,5 мм	Антрацит
ALF5050M.97	500 мм	133,5 мм	Белый
ALF5055M.96	550 мм	133,5 мм	Антрацит
ALF5055M.97	550 мм	133,5 мм	Белый
ALF5060M.96	600 мм	133,5 мм	Антрацит
ALF5060M.97	600 мм	133,5 мм	Белый

Боковины ящика Alphalux Crystal высотой H = 180,5 мм



Артикул	Длина	Высота	Цвет
ALF5030H.96	300 мм	180,5 мм	Антрацит
ALF5030H.97	300 мм	180,5 мм	Белый
ALF5035H.96	350 мм	180,5 мм	Антрацит
ALF5035H.97	350 мм	180,5 мм	Белый
ALF5040H.96	400 мм	180,5 мм	Антрацит
ALF5040H.97	400 мм	180,5 мм	Белый
ALF5045H.96	450 мм	180,5 мм	Антрацит
ALF5045H.97	450 мм	180,5 мм	Белый
ALF5050H.96	500 мм	180,5 мм	Антрацит
ALF5050H.97	500 мм	180,5 мм	Белый
ALF5055H.96	550 мм	180,5 мм	Антрацит
ALF5055H.97	550 мм	180,5 мм	Белый
ALF5060H.96	600 мм	180,5 мм	Антрацит
ALF5060H.97	600 мм	180,5 мм	Белый



Боковины ящика Alphalux Crystal со стеклянной вставкой

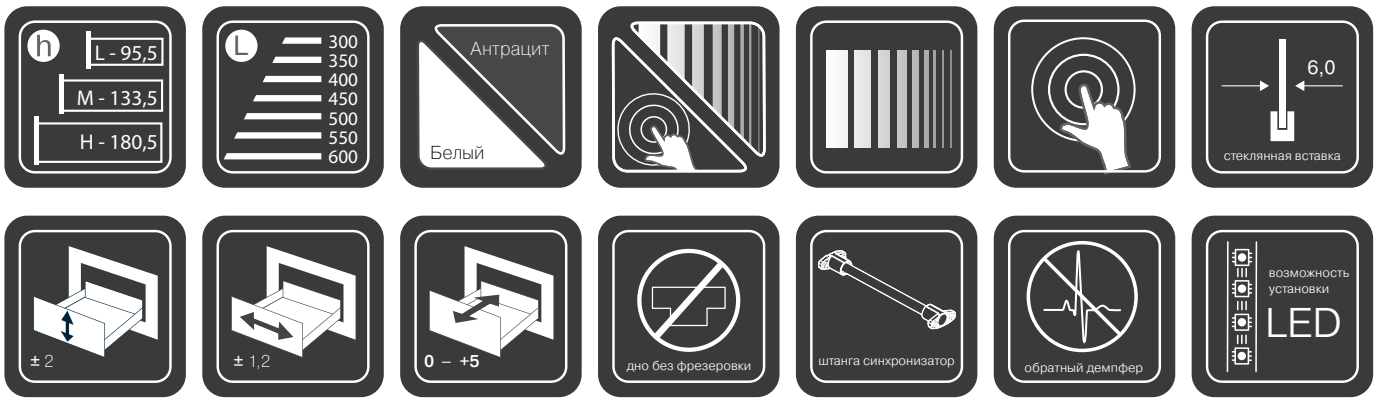

Боковины ящика Alphalux Crystal высотой L = 95,5 мм под стекло



Артикул	Длина	Высота	Цвет
ALF5030L.96GL	300 мм	95,5 мм	Антрацит
ALF5030L.97GL	300 мм	95,5 мм	Белый
ALF5035L.96GL	350 мм	95,5 мм	Антрацит
ALF5035L.97GL	350 мм	95,5 мм	Белый
ALF5040L.96GL	400 мм	95,5 мм	Антрацит
ALF5040L.97GL	400 мм	95,5 мм	Белый
ALF5045L.96GL	450 мм	95,5 мм	Антрацит
ALF5045L.97GL	450 мм	95,5 мм	Белый
ALF5050L.96GL	500 мм	95,5 мм	Антрацит
ALF5050L.97GL	500 мм	95,5 мм	Белый
ALF5055L.96Gl	550 мм	95,5 мм	Антрацит
ALF5055L.97GL	550 мм	95,5 мм	Белый
ALF5060L.96GL	600 мм	95,5 мм	Антрацит
ALF5060L.97GL	600 мм	95,5 мм	Белый

Боковины ящика Alphalux Crystal высотой M = 133,5 мм под стекло



Артикул	Длина	Высота	Цвет
ALF5030M.96GL	300 мм	133,5 мм	Антрацит
ALF5030M.97GL	300 мм	133,5 мм	Белый
ALF5035M.96GL	350 мм	133,5 мм	Антрацит
ALF5035M.97GL	350 мм	133,5 мм	Белый
ALF5040M.96GL	400 мм	133,5 мм	Антрацит
ALF5040M.97GL	400 мм	133,5 мм	Белый
ALF5045M.96GL	450 мм	133,5 мм	Антрацит
ALF5045M.97GL	450 мм	133,5 мм	Белый
ALF5050M.96GL	500 мм	133,5 мм	Антрацит
ALF5050M.97GL	500 мм	133,5 мм	Белый
ALF5055M.96GL	550 мм	133,5 мм	Антрацит
ALF5055M.97GL	550 мм	133,5 мм	Белый
ALF5060M.96GL	600 мм	133,5 мм	Антрацит
ALF5060M.97GL	600 мм	133,5 мм	Белый

Боковины ящика Alphalux Crystal высотой H = 180,5 мм под стекло



Артикул	Длина	Высота	Цвет
ALF5030H.96GL	300 мм	180,5 мм	Антрацит
ALF5030H.97GL	300 мм	180,5 мм	Белый
ALF5035H.96GL	350 мм	180,5 мм	Антрацит
ALF5035H.97GL	350 мм	180,5 мм	Белый
ALF5040H.96GL	400 мм	180,5 мм	Антрацит
ALF5040H.97GL	400 мм	180,5 мм	Белый
ALF5045H.96GL	450 мм	180,5 мм	Антрацит
ALF5045H.97GL	450 мм	180,5 мм	Белый
ALF5050H.96GL	500 мм	180,5 мм	Антрацит
ALF5050H.97GL	500 мм	180,5 мм	Белый
ALF5055H.96GL	550 мм	180,5 мм	Антрацит
ALF5055H.97GL	550 мм	180,5 мм	Белый
ALF5060H.96GL	600 мм	180,5 мм	Антрацит
ALF5060H.97GL	600 мм	180,5 мм	Белый

Комплекты квадратных рейлингов для ящика Alphalux Crystal

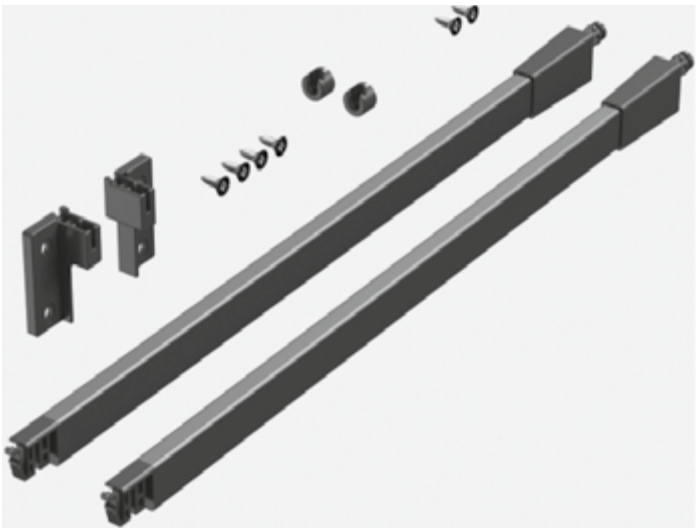

Артикул	Длина	Цвет
ALF5030.96/RL	300 мм	Антрацит
ALF5035.96/RL	350 мм	Антрацит
ALF5040.96/RL	400 мм	Антрацит
ALF5045.96/RL	450 мм	Антрацит
ALF5050.96/RL	500 мм	Антрацит
ALF5055.96/RL	550 мм	Антрацит
ALF5060.96/RL	600 мм	Антрацит
ALF5030.97/RL	300 мм	Белый
ALF5035.97/RL	350 мм	Белый
ALF5040.97/RL	400 мм	Белый
ALF5045.97/RL	450 мм	Белый
ALF5050.97/RL	500 мм	Белый
ALF5055.97/RL	550 мм	Белый
ALF5060.97/RL	600 мм	Белый

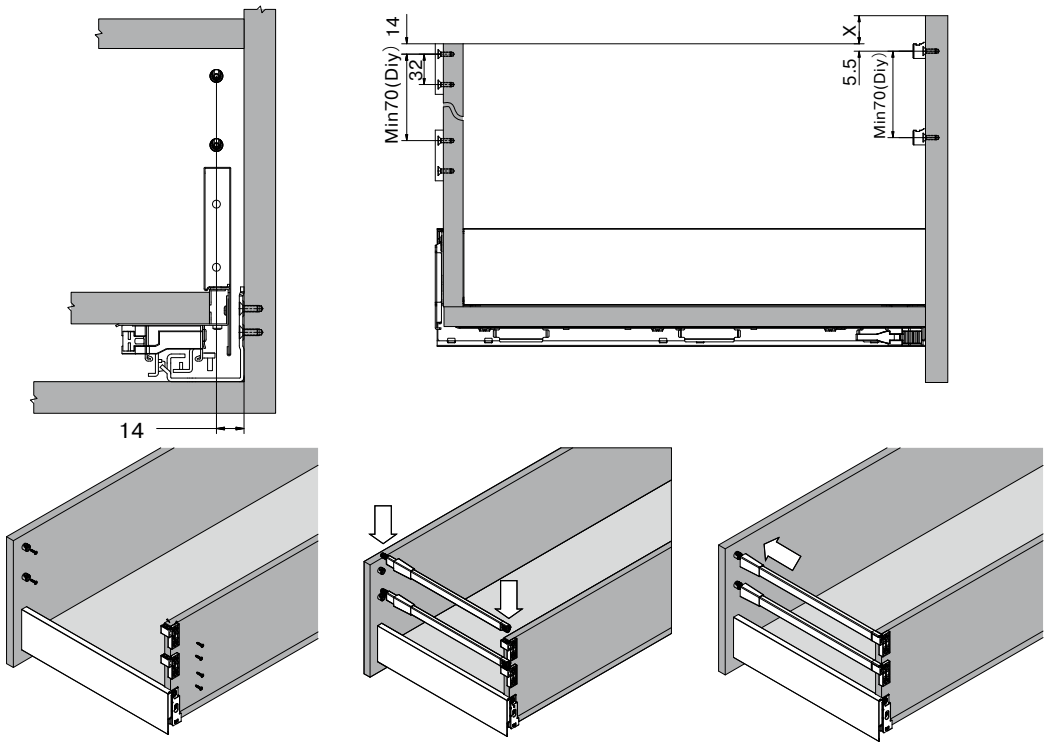

Аксессуары для организации внутреннего пространства ящика Alphalux Crystal



Артикул	Наименование	Цвет
ALF50.96/RL	Квадратный рейлинг	Антрацит
ALF50.97/RL	Квадратный рейлинг	Белый

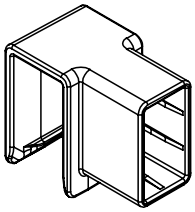

Артикул	Наименование	Цвет
ALF50.96/GL	Коннектор для установки квадратного рейлинга на стеклянную боковину	Антрацит
ALF50.97/GL	Коннектор для установки квадратного рейлинга на стеклянную боковину	Белый
ALF50.96/M	Коннектор для установки квадратного рейлинга на металлическую боковину	Антрацит
ALF50.97/M	Коннектор для установки квадратного рейлинга на металлическую боковину	Белый
ALF50.96/X	Коннектор для соединения квадратного рейлинга между собой	Антрацит
ALF50.97/X	Коннектор для соединения квадратного рейлинга между собой	Белый



Комплекты LED подсветки для боковин ящика Alphalux со стеклянной вставкой.

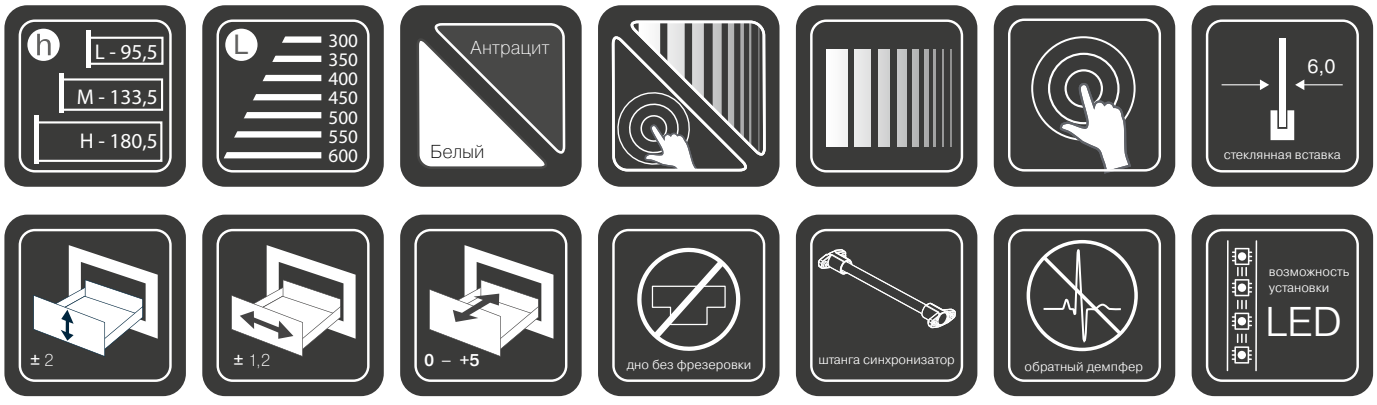

Комплекты LED подсветки для боковин ящика Alphalux со стеклянной вставкой.

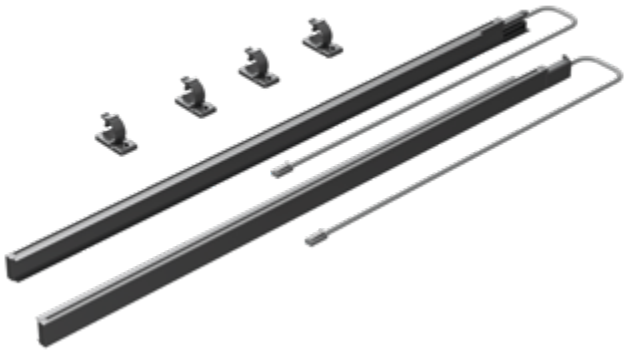

Артикул	Длина
ALF5030.LED	300 мм
ALF5035.LED	350 мм
ALF5040.LED	400 мм
ALF5045.LED	450 мм
ALF5050.LED	500 мм
ALF5055.LED	550 мм
ALF5060.LED	600 мм

Блок управления подсветкой для ящика Alphalux Crystal



Артикул
ALF50.LED

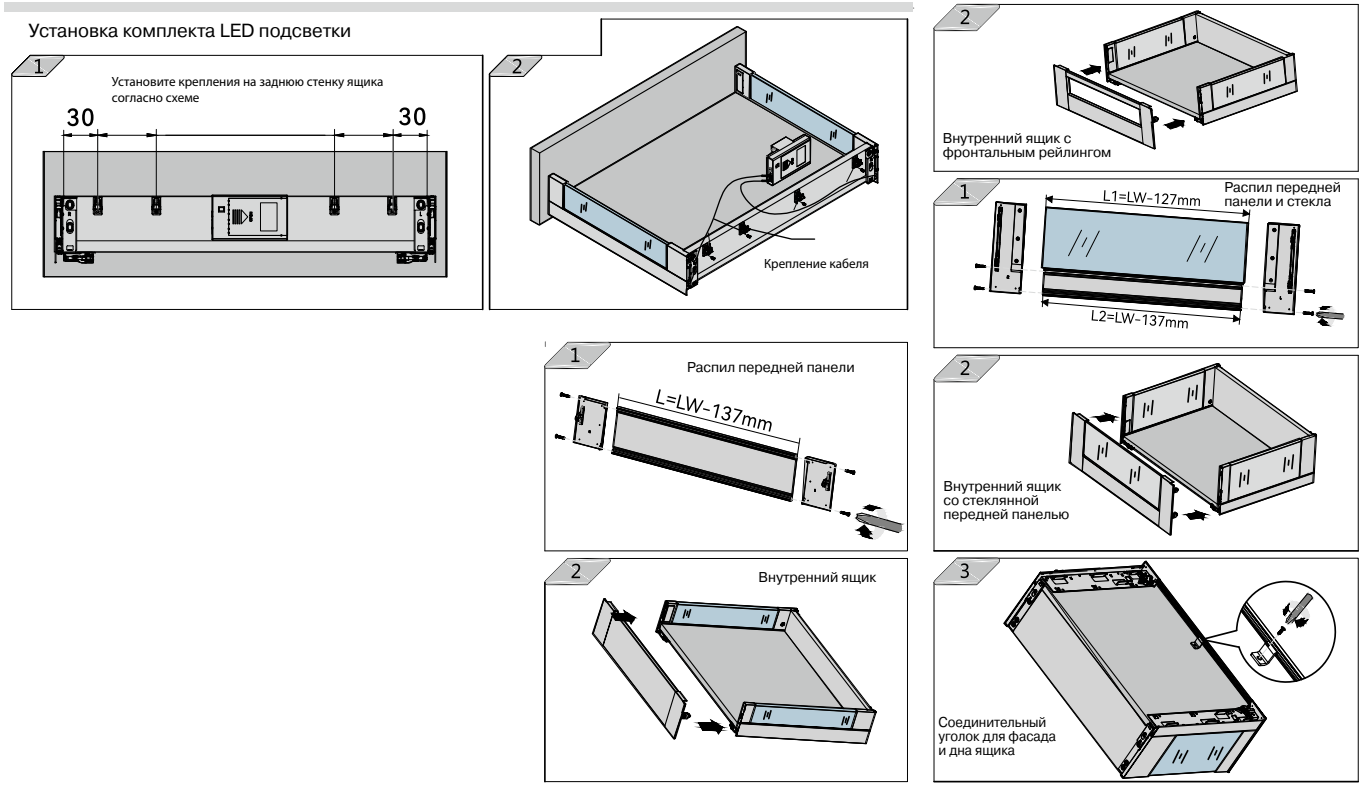

Комплекты LED подсветки для металлических боковин ящика Alphalux Crystal

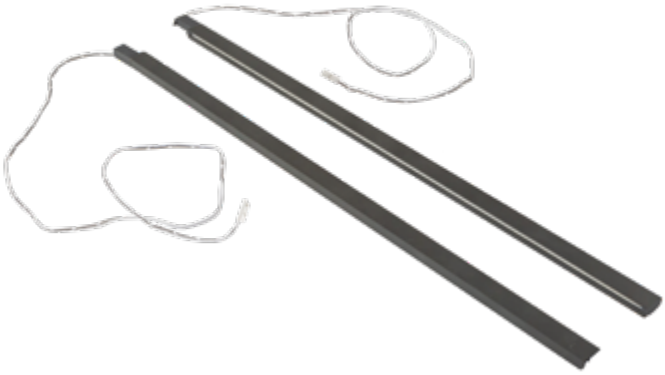

Артикул	Длина	Цвет
ALF5030.96.MLED	300 мм	Антрацит
ALF5035.96.MLED	350 мм	Антрацит
ALF5040.96.MLED	400 мм	Антрацит
ALF5045.96.MLED	450 мм	Антрацит
ALF5050.96.MLED	500 мм	Антрацит
ALF5055.96.MLED	550 мм	Антрацит
ALF5060.96.MLED	600 мм	Антрацит
ALF5030.97.MLED	300 мм	Белый
ALF5035.97.MLED	350 мм	Белый
ALF5040.97.MLED	400 мм	Белый
ALF5045.97.MLED	450 мм	Белый
ALF5050.97.MLED	500 мм	Белый
ALF5055.97.MLED	550 мм	Белый
ALF5060.97.MLED	600 мм	Белый

Комплекты LED подсветки могут быть использованы и для других систем выдвижных ящиков с тонкой боковиной толщиной 13 мм.

Монтаж подсветки для ящиков с металлической боковиной происходит при помощи специальных пазов на картриджах с LED лентой и дополнительного двухстороннего скотча.

Блок управления подсветкой для ящика Alphalux Crystal



Артикул
ALF50.LED

Блок управления устанавливается на заднюю стенку ящика.
Работает от 6 батареек серии AAA (в коплект не входят).
Комплекты подсветки подключаются в соответствующие разъемы на блоке управления.

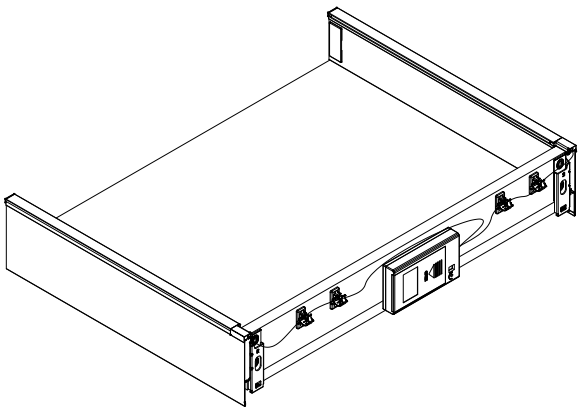



Внутренние ящики Alphalux Crystal



Держатели фасада для внутреннего ящика Alphalux Crystal с металлической передней панелью







Артикул	Высота	Цвет	Тип панели
ALF5010L.96	L = 95,5 мм	Антрацит	Металлическая
ALF5010L.97	L = 95,5 мм	Белый	Металлическая
ALF5010M.96	M= 133,5 мм	Антрацит	Металлическая
ALF5010M.97	M= 133,5 мм	Белый	Металлическая
ALF5010H.96	H= 180,5 мм	Антрацит	Металлическая
ALF5010H.97	H= 180,5 мм	Белый	Металлическая

Металлические передние панели для внутреннего ящика Alphalux Crystal



Артикул	Высота	Длина	Цвет	Тип панели
ALF5011.96LH	95,5мм/180,5мм	1200 мм	Антрацит	Металлическая
ALF5011.97LH	95,5мм/180,5 мм	1200 мм	Белый	Металлическая
ALF5011.96M	133,5 мм	1200 мм	Антрацит	Металлическая
ALF5011.97M	133,5 мм	1200 мм	Белый	Металлическая

Распил передней панели по формуле: LW - 137 мм, где LW внутренняя ширина корпуса мебельного изделия.

Фронтальные рейлинги для внутреннего ящика Alphalux Crystal с металлической передней панелью

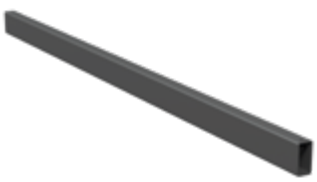

Артикул	Длина	Цвет	Тип панели
ALF5012.96	1200 мм	Антрацит	Металлическая
ALF5012.97	1200 мм	Белый	Металлическая

Распил фронтального рейлинга по формуле: LW - 126 мм, где LW внутренняя ширина корпуса мебельного изделия

Держатели фасада для внутреннего ящика Alphalux Crystal со стеклянной передней панелью







Артикул	Высота	Цвет	Тип панели
ALF5010L.96GL	L = 95,5 мм	Антрацит	Для стекла
ALF5010L.97GL	L = 95,5 мм	Белый	Для стекла
ALF5010M.96GL	M= 133,5 мм	Антрацит	Для стекла
ALF5010M.97GL	M= 133,5 мм	Белый	Для стекла
ALF5010H.96GL	H= 180,5 мм	Антрацит	Для стекла
ALF5010H.97GL	H= 180,5 мм	Белый	Для стекла

Передние панели для внутреннего ящика Alphalux Crystal со вставкой из стекла

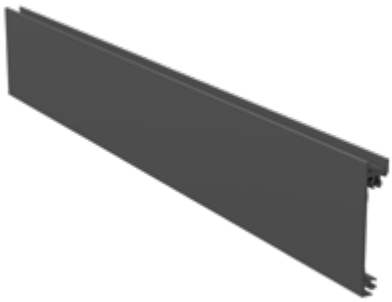

Артикул	Высота	Длина	Цвет	Тип панели
ALF5011.96GL	95,5 мм 133,5 мм 180,5 мм	1200 мм	Антрацит	Для стекла
ALF5011.97GL	95,5 мм 133,5 мм 180,5 мм	1200 мм	Белый	Для стекла

Распил фронтального рейлинга по формуле: LW - 126 мм, где LW внутренняя ширина корпуса мебельного изделия

Фронтальные вставки из стекла для внутреннего ящика Alphalux Crystal

Артикул	Высота ящика	Высота вставки	Длина вставки	Толщина вставки
ALF5013.L600	L = 95,5 мм	44 мм	441 мм	8 мм
ALF5013.L800	L = 95,5 мм	44 мм	641 мм	8 мм
ALF5013.M600	M = 133,5 мм	82 мм	441 мм	8 мм
ALF5013.M800	M = 133,5 мм	82 мм	641 мм	8 мм
ALF5013.H600	H = 180,5 мм	129 мм	441 мм	8 мм
ALF5013.H800	H = 180,5 мм	129 мм	641 мм	8 мм

Принцип монтажа фронтальной вставки из стекла для внутреннего ящика Alphalux Crystal



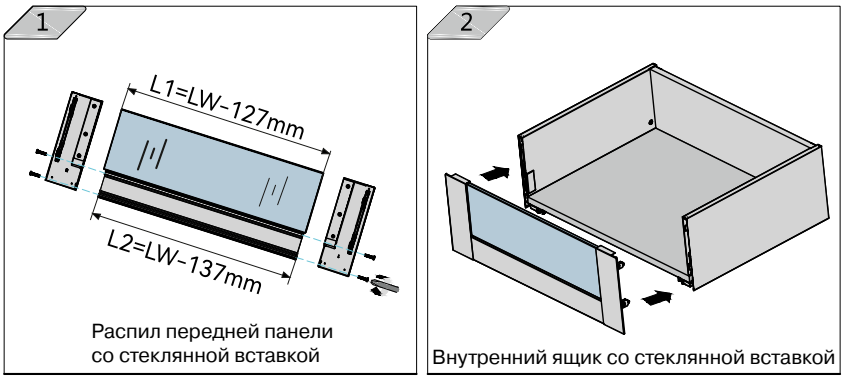

Монтаж, сборка, регулировка выдвижной системы ALPHALUX CRYSTAL

С МЕТАЛЛИЧЕСКИМИ БОКОВИНАМИ И НАПРАВЛЯЮЩИМИ ПОЛНОГО ВЫДВИЖЕНИЯ SOFT CLOSE

Установочные размеры

NL = номинальная длина направляющих
LT = внутренняя глубина корпуса

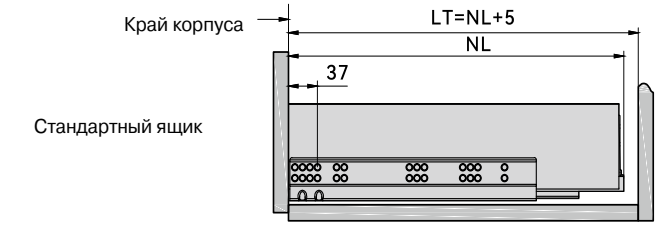

Установочные размеры

NL = номинальная длина направляющих
LT = внутренняя глубина корпуса

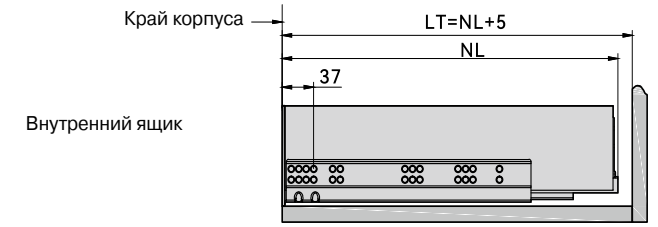

Присадка направляющих

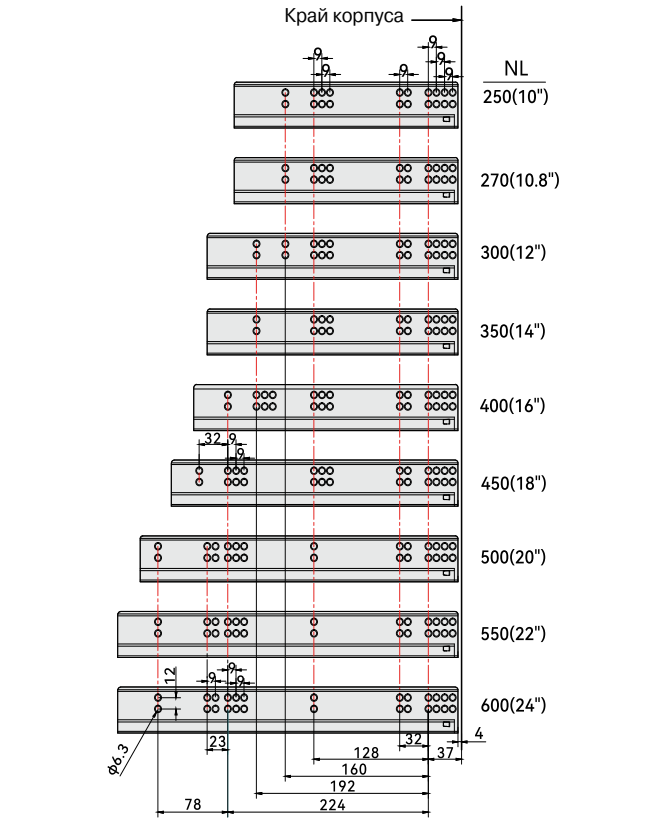

L Низкий ящик L

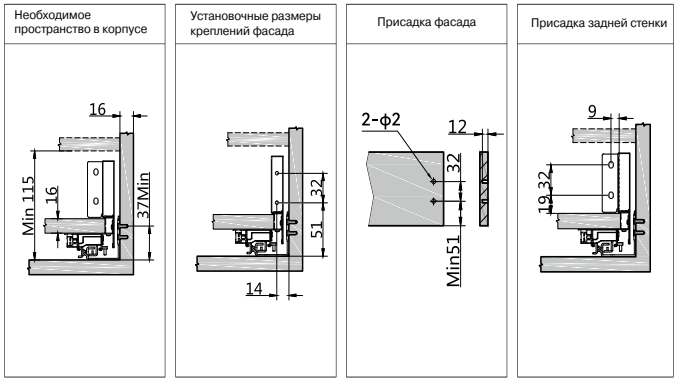

M Средний ящик M

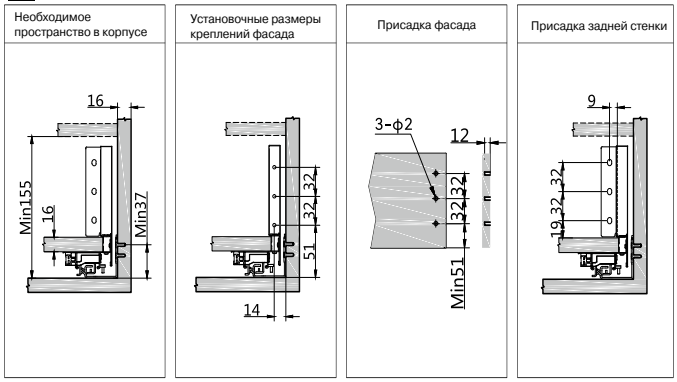

H Высокий ящик H

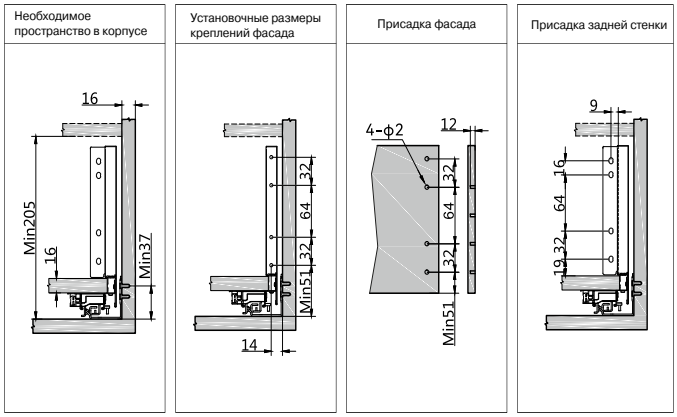

Распил дна и задней стенки для ЛДСП 16 мм

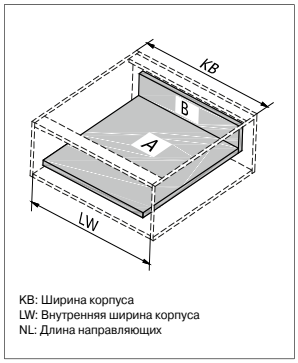

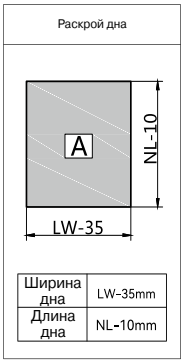

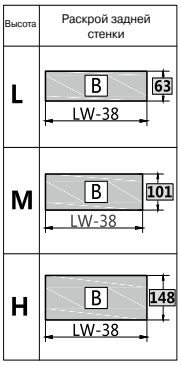

Установка ящика

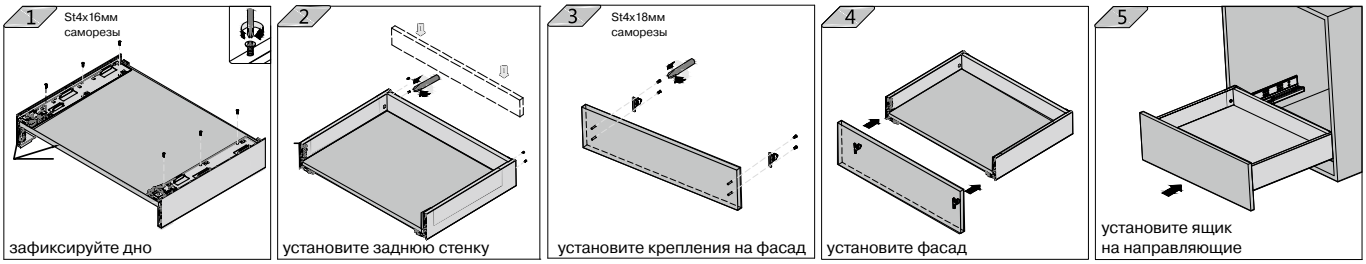

Регулировка ящика

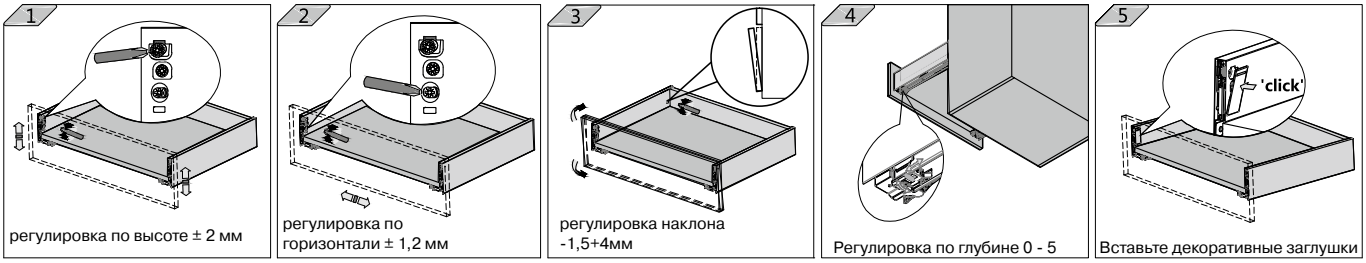

Демонтаж ящика

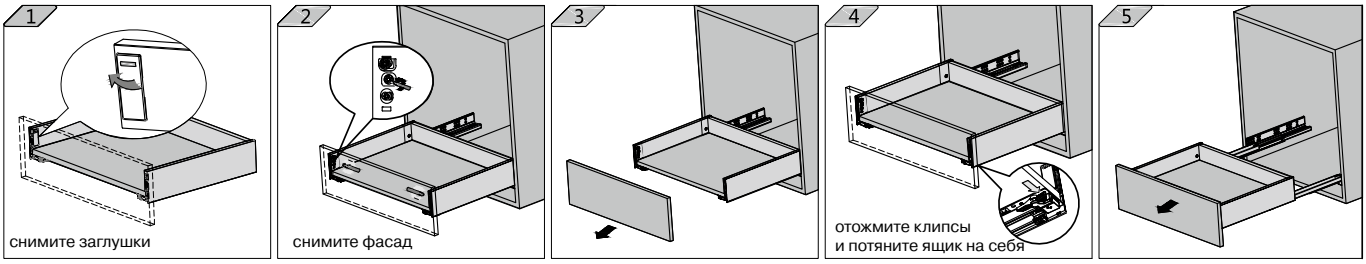

Установка внутреннего ящика

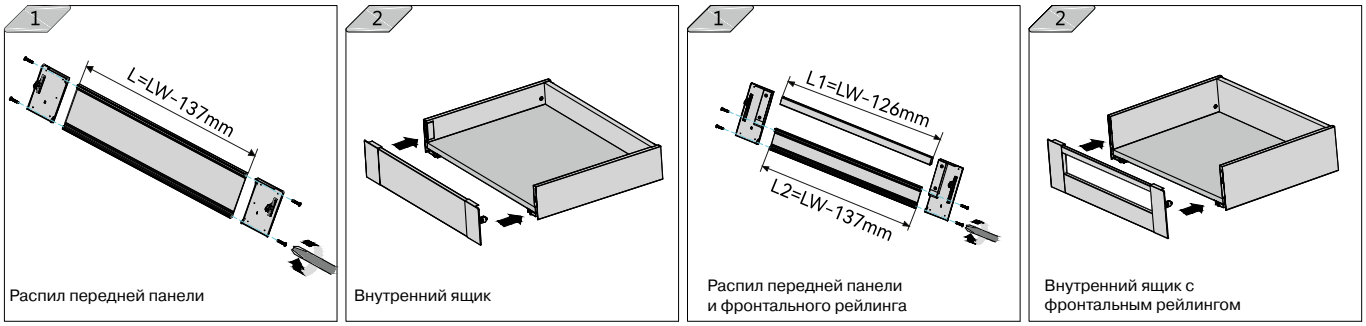

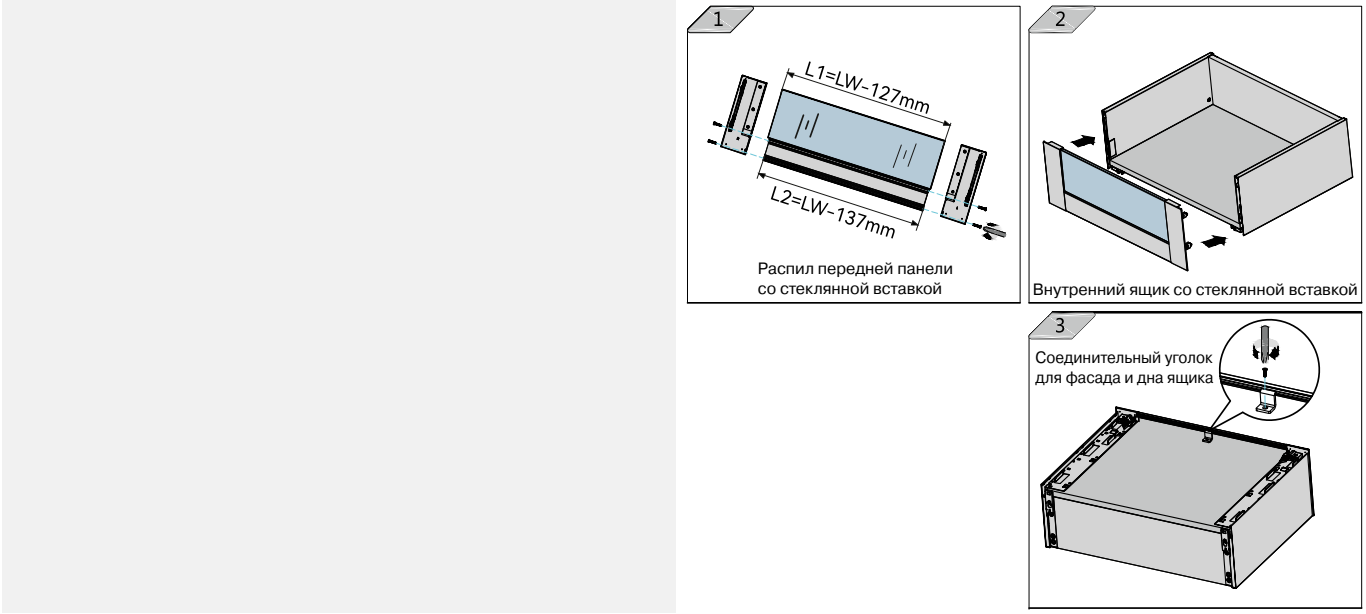

Монтаж, сборка, регулировка выдвижной системы ALPHALUX CRYSTAL

С МЕТАЛЛИЧЕСКИМИ БОКОВИНАМИ И НАПРАВЛЯЮЩИМИ ПОЛНОГО ВЫДВИЖЕНИЯ PUSH-TO-OPEN СО ШТАНГОЙ СИНХРОНИЗАЦИИ

Установочные размеры (мм)

NL = номинальная длина направляющих
LT = внутренняя глубина корпуса

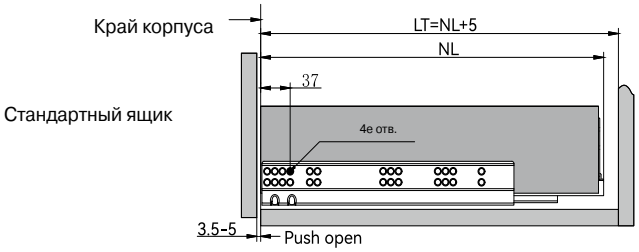

Установочные размеры (мм)

NL = номинальная длина направляющих
LT = внутренняя глубина корпуса

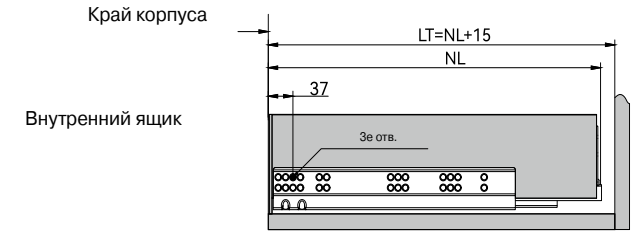

Присадка направляющих (мм)

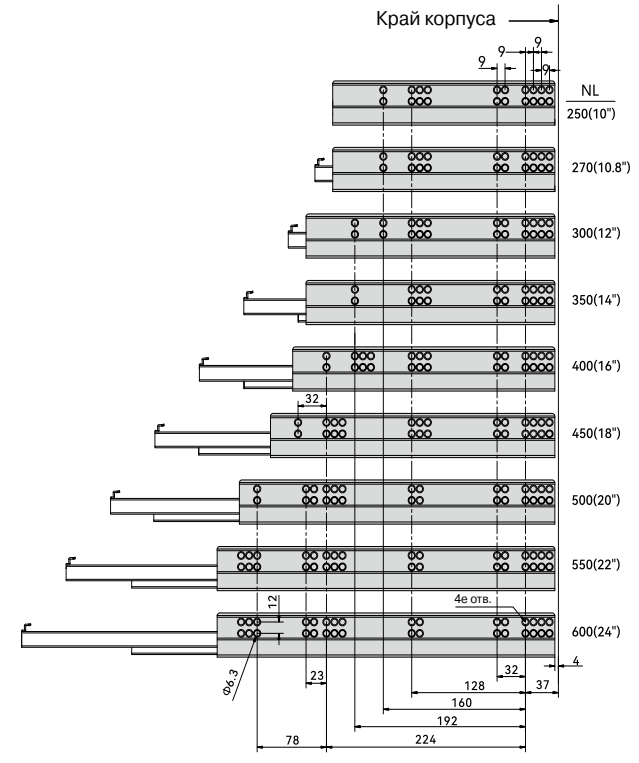

L Низкий ящик L

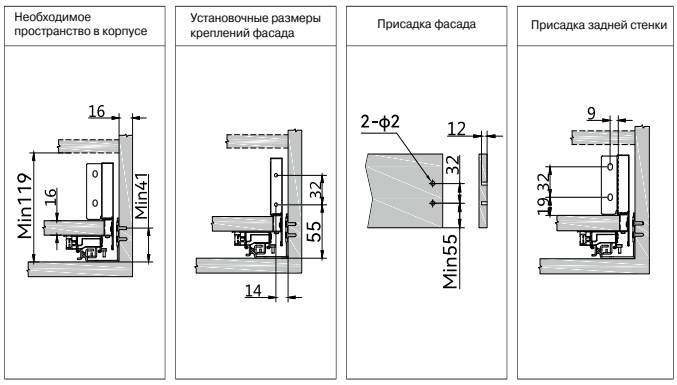

M Средний ящик M

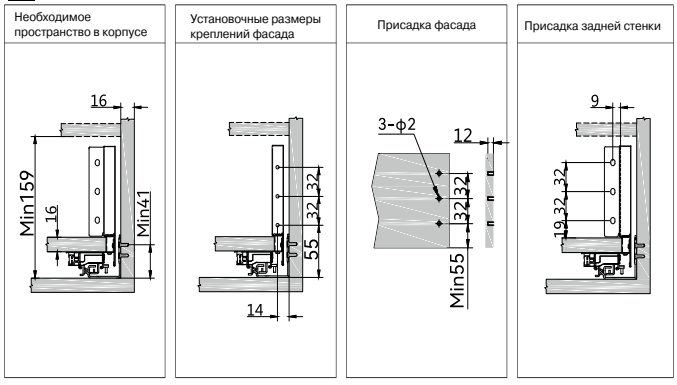

H Высокий ящик H

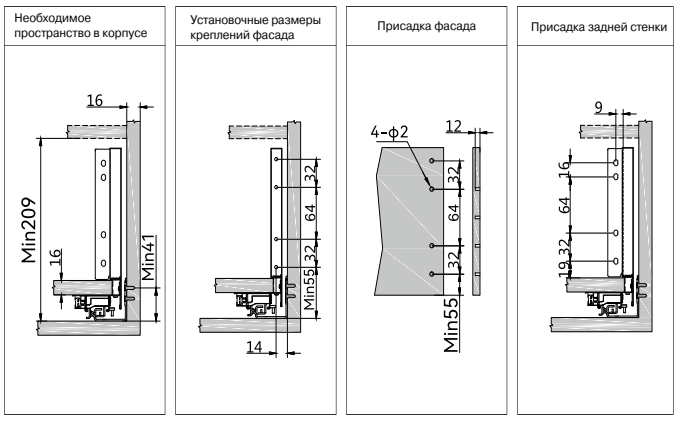

Распил дна и задней стенки для ЛДСП 16 мм

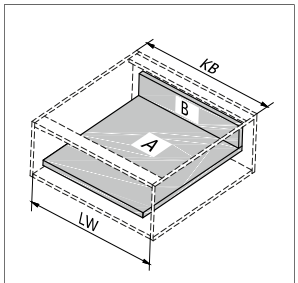

KB: Ширина корпуса
LW: Внутренняя ширина корпуса
NL: Длина направляющих

Раскрой дна

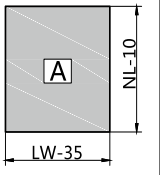

Ширина дна	LW-35mm
Длина дна	NL-10mm

Высота	Раскрой задней стенки
L	B 63, LW-38
M	B 101, LW-38
H	B 148, LW-38

Установка ящика

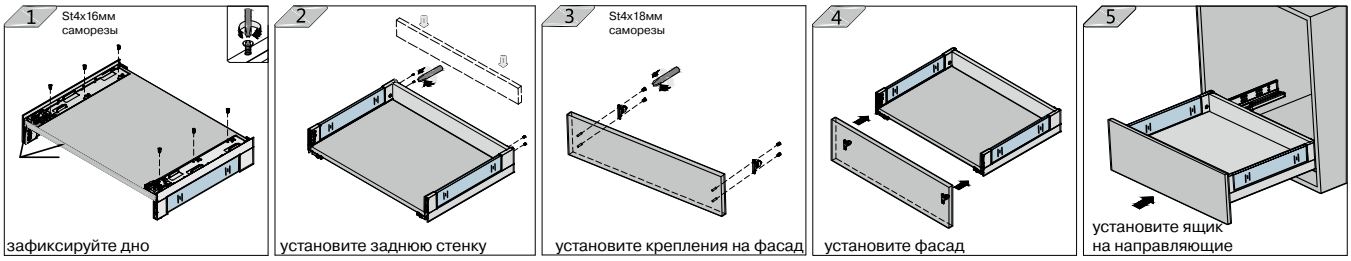

Регулировка ящика

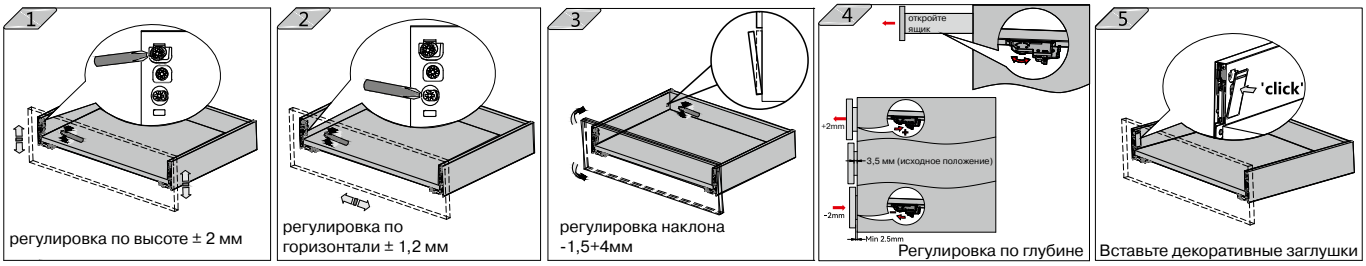

Демонтаж ящика

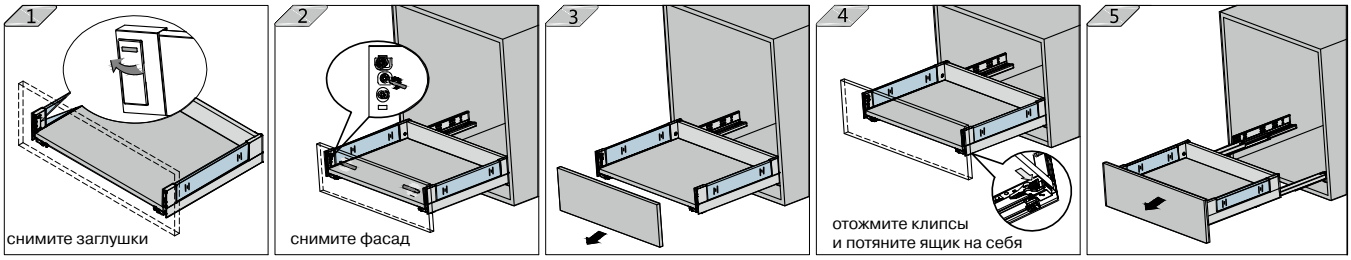

Установка внутреннего ящика

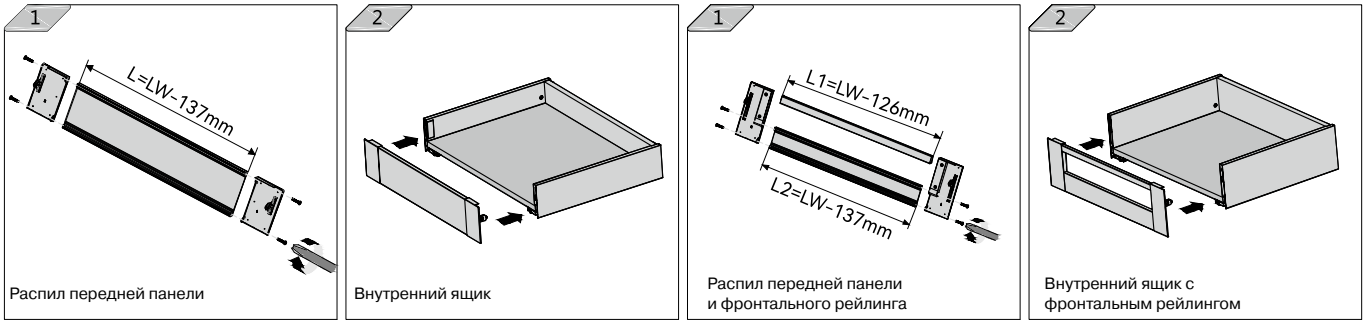

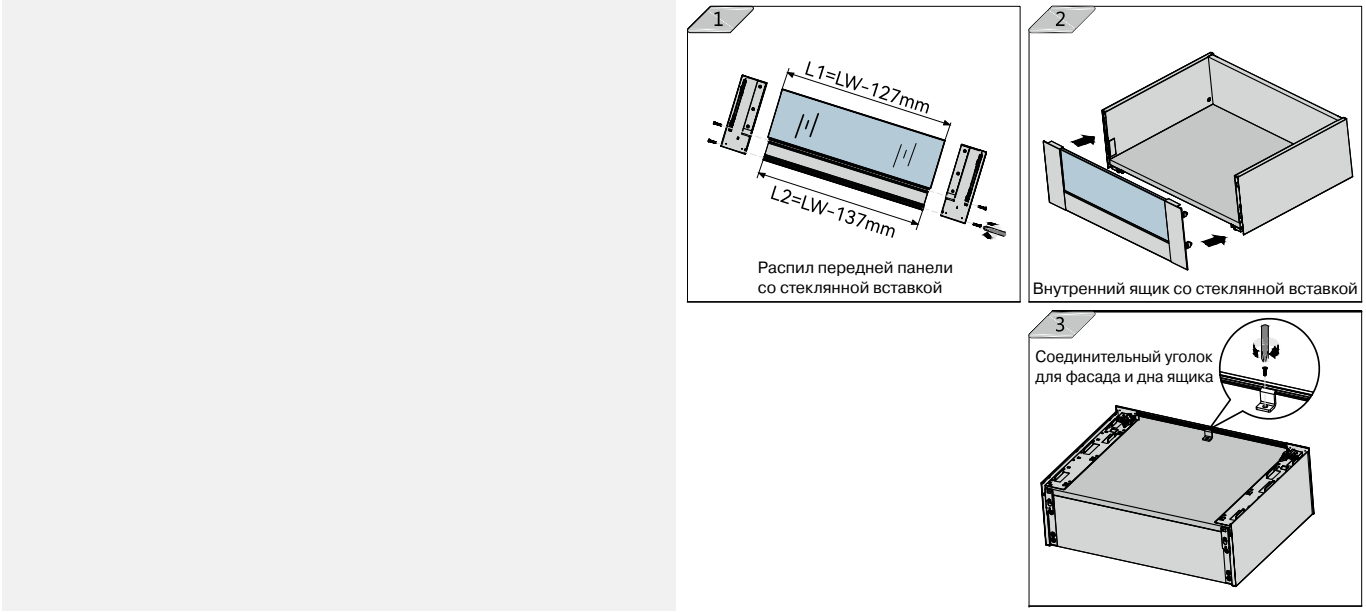

Монтаж, сборка, регулировка выдвижной системы ALPHALUX CRYSTAL

С МЕТАЛЛИЧЕСКИМИ БОКОВИНАМИ И НАПРАВЛЯЮЩИМИ ПОЛНОГО ВЫДВИЖЕНИЯ SOFT + PUSH СО ШТАНГОЙ СИНХРОНИЗАЦИИ

Установочные размеры

NL = номинальная длина направляющих
LT = внутренняя глубина корпуса

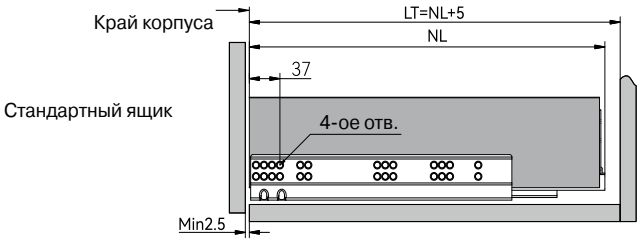

Установочные размеры

NL = номинальная длина направляющих
LT = внутренняя глубина корпуса

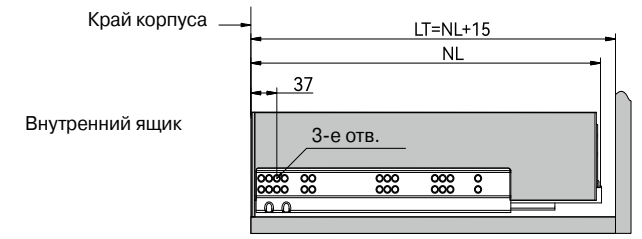

Присадка направляющих

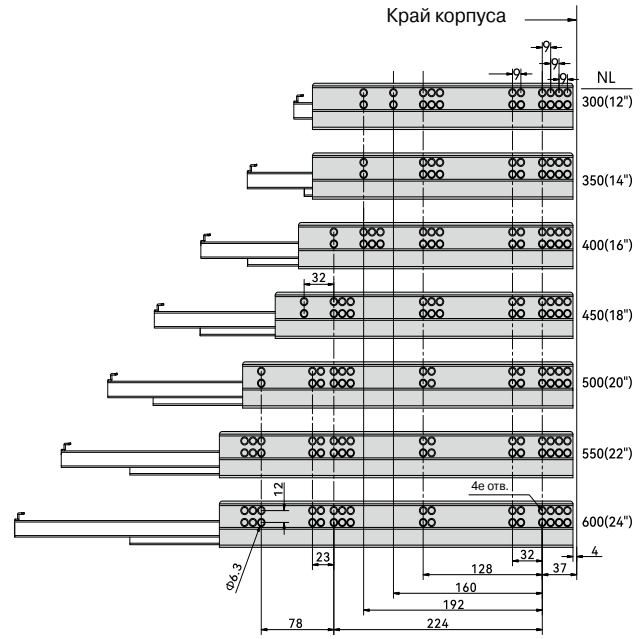

L Низкий ящик L

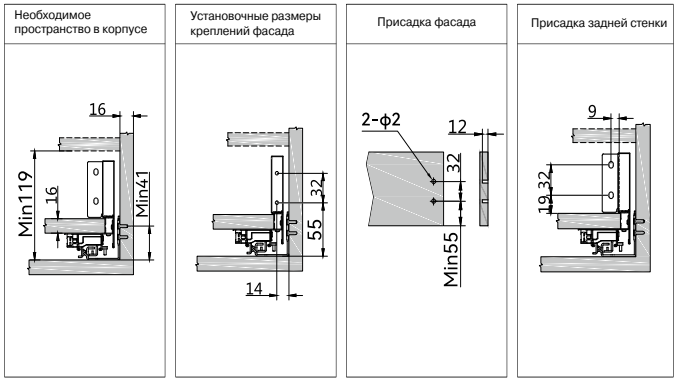

M Средний ящик M

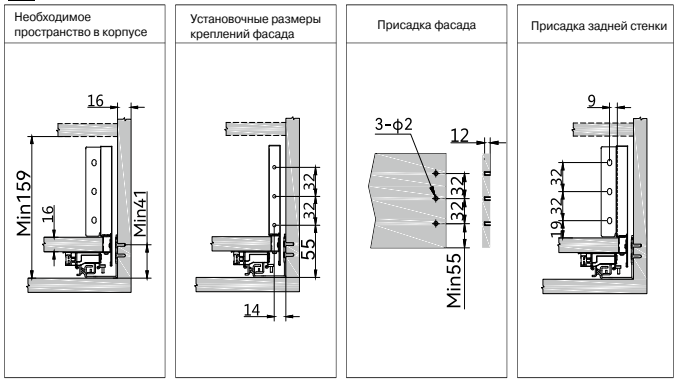

H Высокий ящик H

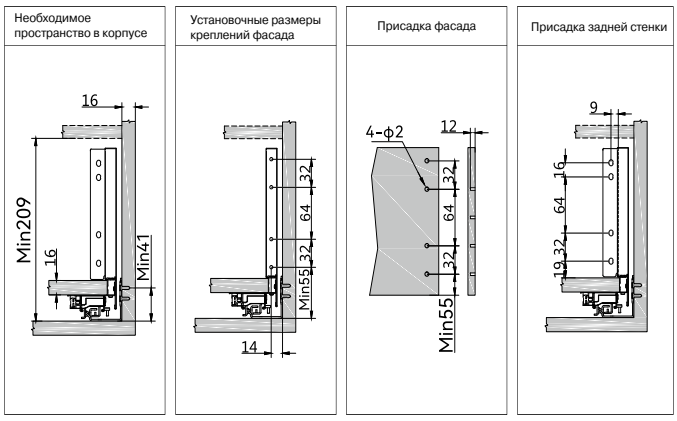

Распил дна и задней стенки для ЛДСП 16 мм

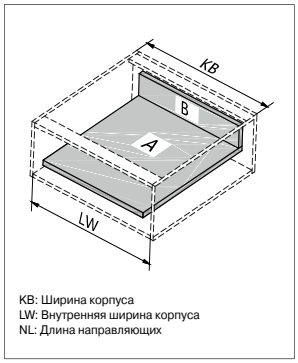

KB: Ширина корпуса
LW: Внутренняя ширина корпуса
NL: Длина направляющих

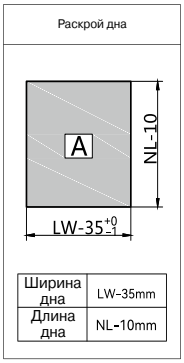

Ширина дна	LW-35mm
Длина дна	NL-10mm

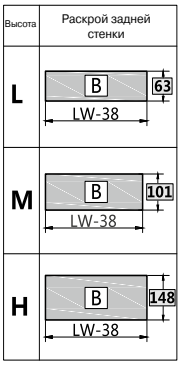

Установка ящика

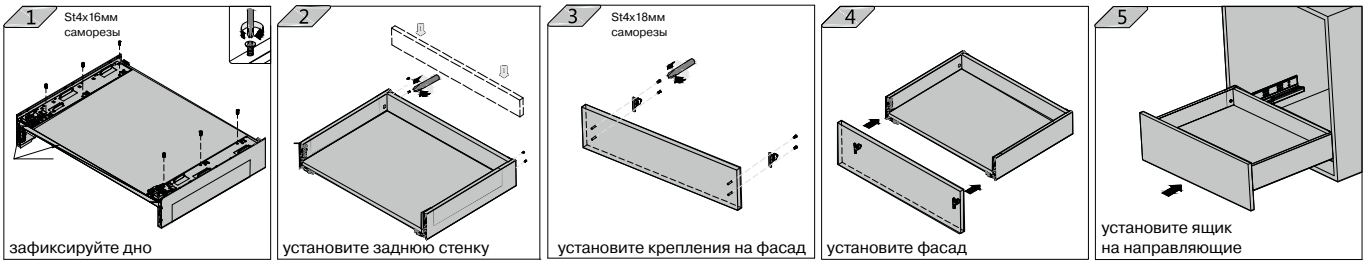

Регулировка ящика

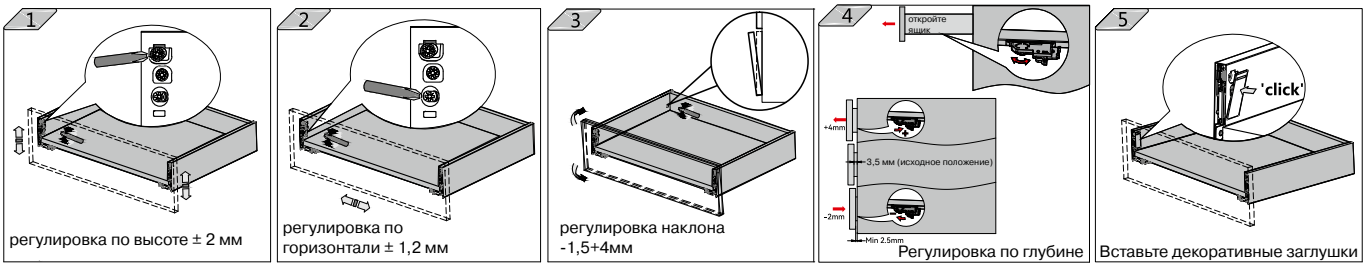

Демонтаж ящика

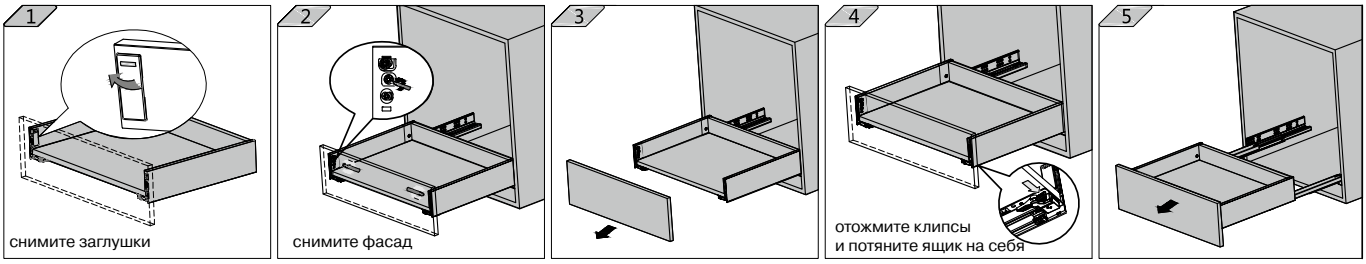

Установка внутреннего ящика

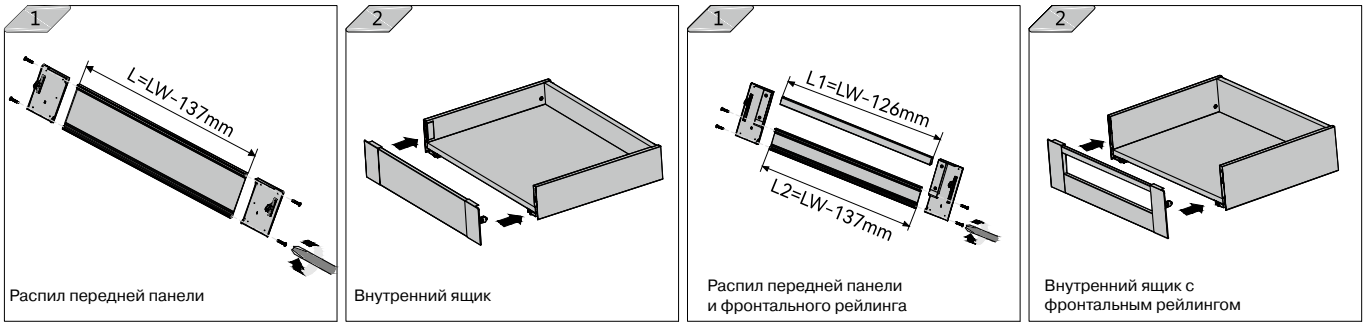

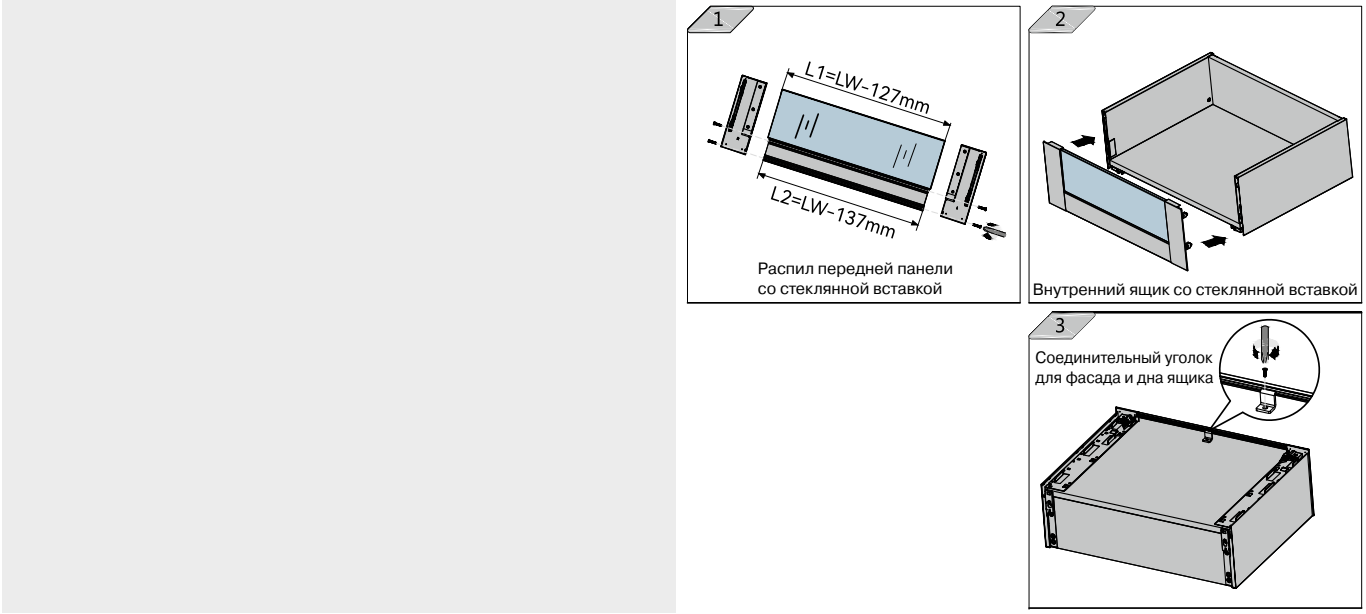

Монтаж, сборка, регулировка выдвижной системы ALPHALUX CRYSTAL

со стеклянными боковинами и направляющими полного выдвижения SOFT CLOSE

Установочные размеры (мм)

NL = номинальная длина направляющих
LT = внутренняя глубина корпуса

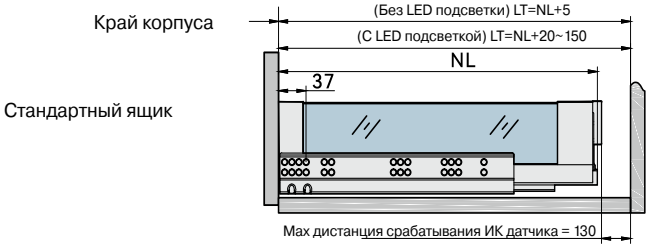

Установочные размеры (мм)

NL = номинальная длина направляющих
LT = внутренняя глубина корпуса

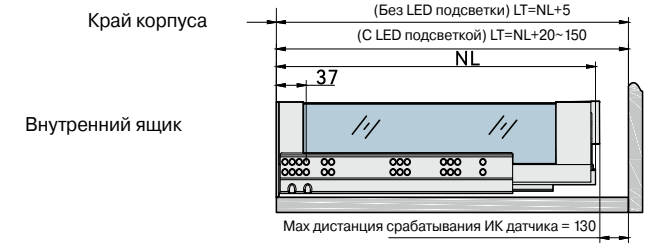

Присадка направляющих (мм)

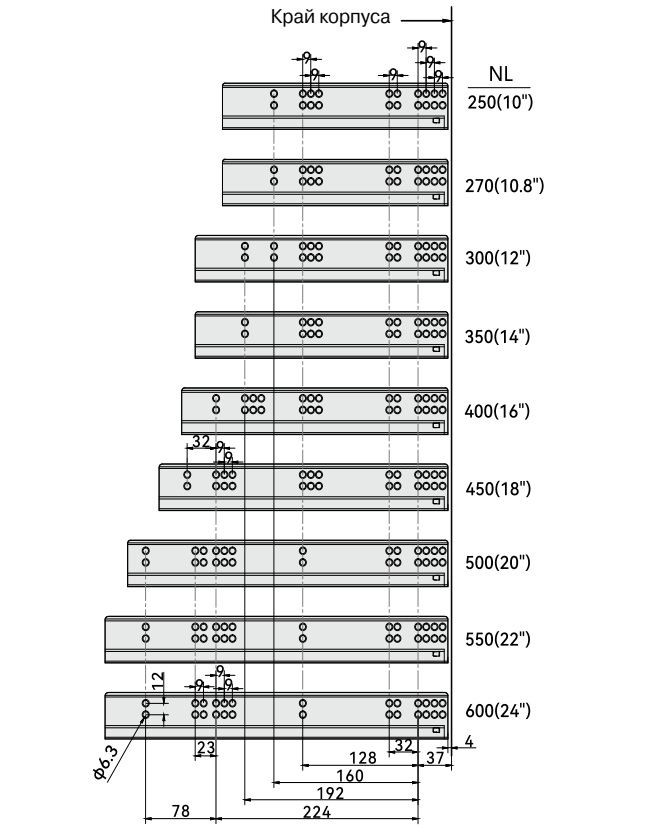

L Низкий ящик L

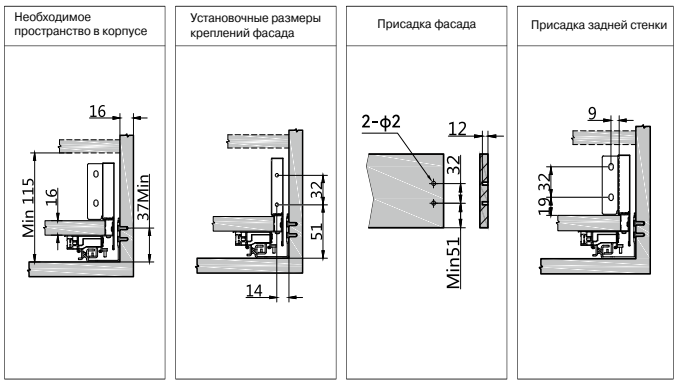

M Средний ящик M

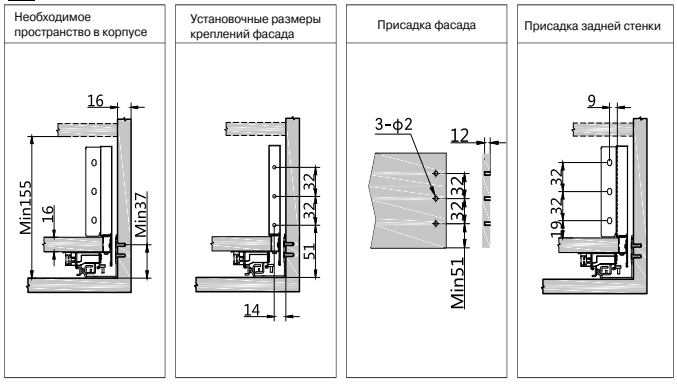

H Высокий ящик H

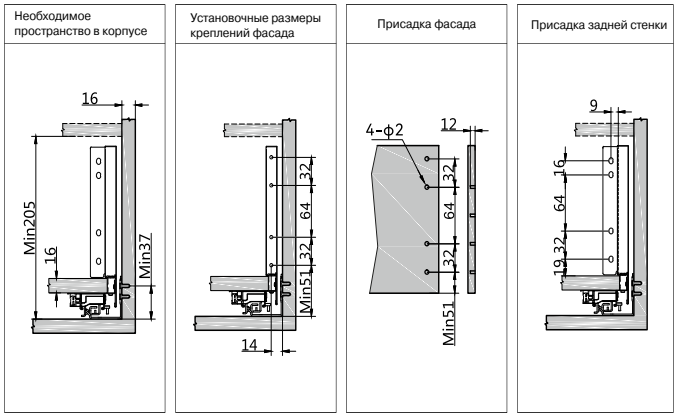

Распил дна и задней стенки для ЛДСП 16 мм

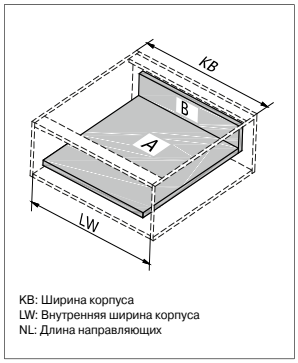

KB: Ширина корпуса
LW: Внутренняя ширина корпуса
NL: Длина направляющих

Раскрой дна

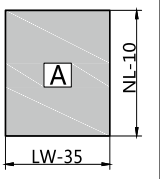

Ширина дна	LW-35mm
Длина дна	NL-10mm

Высота	Раскрой задней стенки
L	B, 63, LW-38
M	B, 101, LW-38
H	B, 148, LW-38

Установка ящика

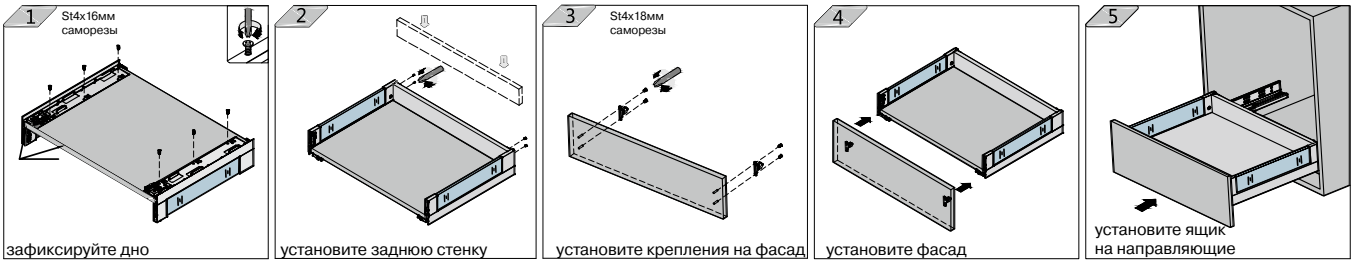

Регулировка ящика

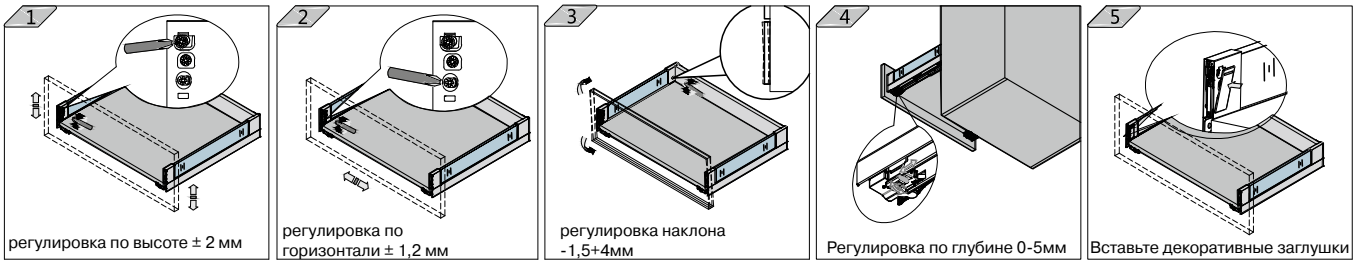

Демонтаж ящика

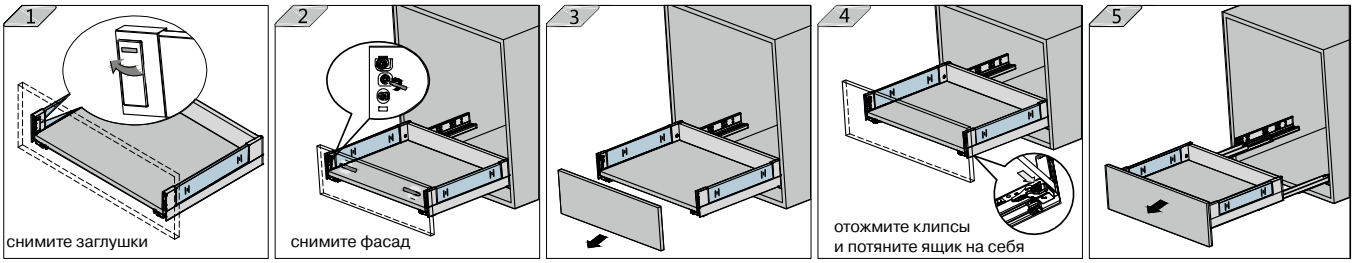

Монтаж и демонтаж стеклянных боковин

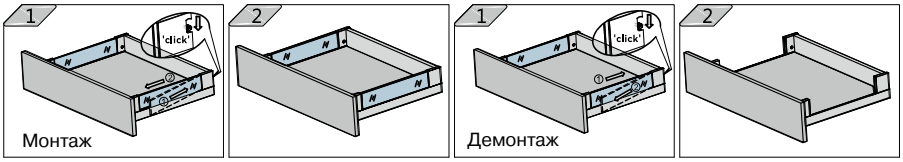

Установка комплекта LED подсветки

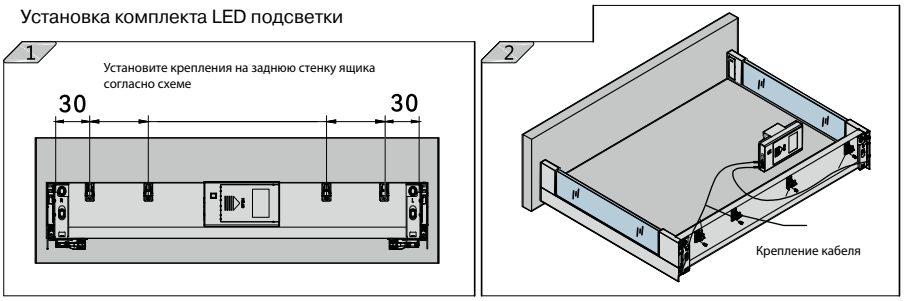

Установка внутреннего ящика

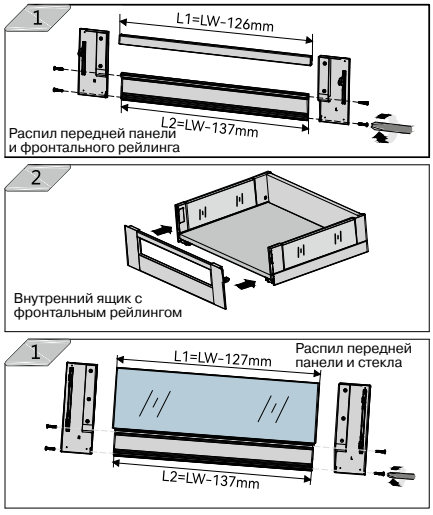

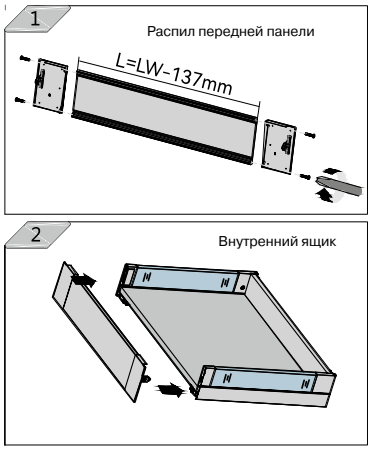

Монтаж, сборка, регулировка выдвижной системы ALPHALUX CRYSTAL

со стеклянными боковинами и направляющими полного выдвижения PUSH-to-OPEN со штангой синхронизации

Установочные размеры (мм)

NL = номинальная длина направляющих
LT = внутренняя глубина корпуса

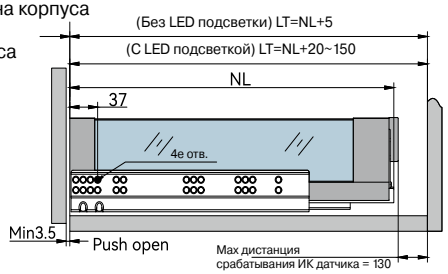

Установочные размеры (мм)

NL = номинальная длина направляющих
LT = внутренняя глубина корпуса

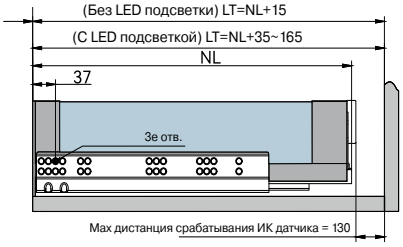

Присадка направляющих (мм)

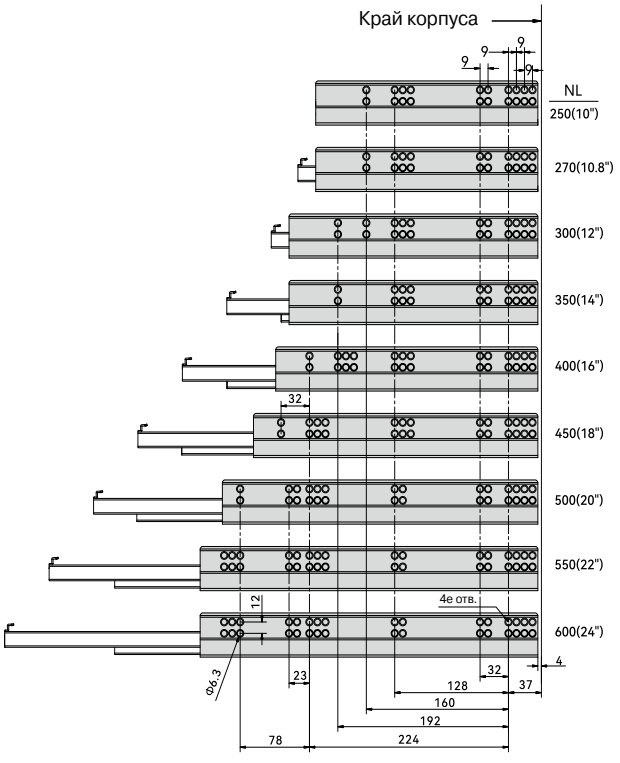

L Низкий ящик L

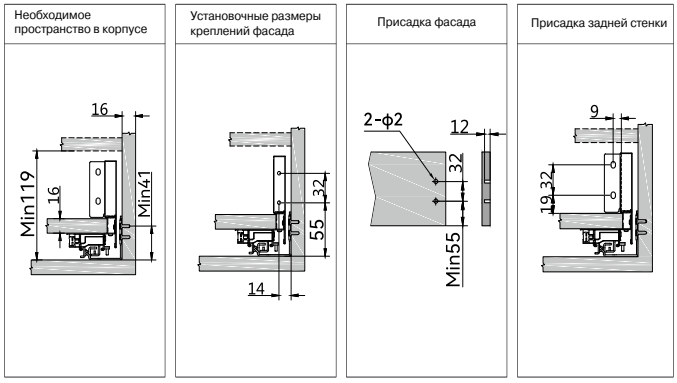

M Средний ящик M

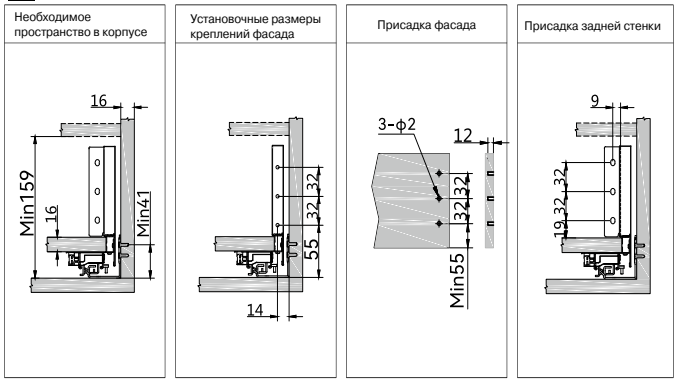

H Высокий ящик H

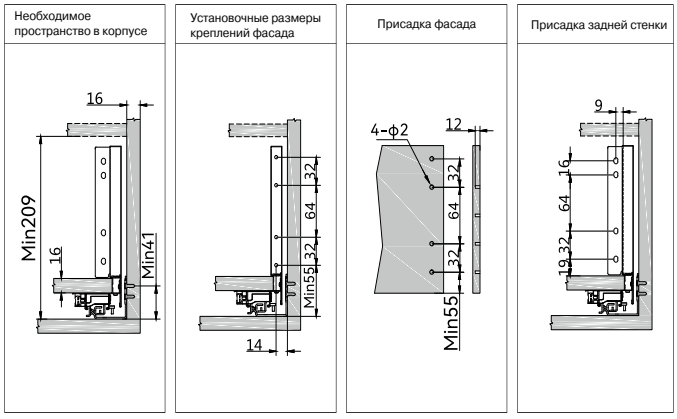

Распил дна и задней стенки для ЛДСП 16 мм

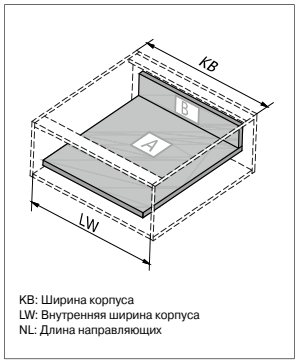

KB: Ширина корпуса
LW: Внутренняя ширина корпуса
NL: Длина направляющих

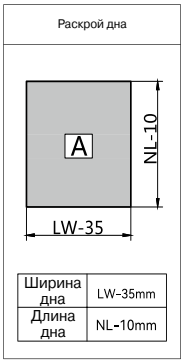

Ширина дна	LW-35mm
Длина дна	NL-10mm

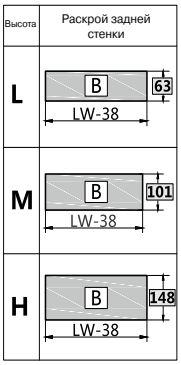

Установка ящика

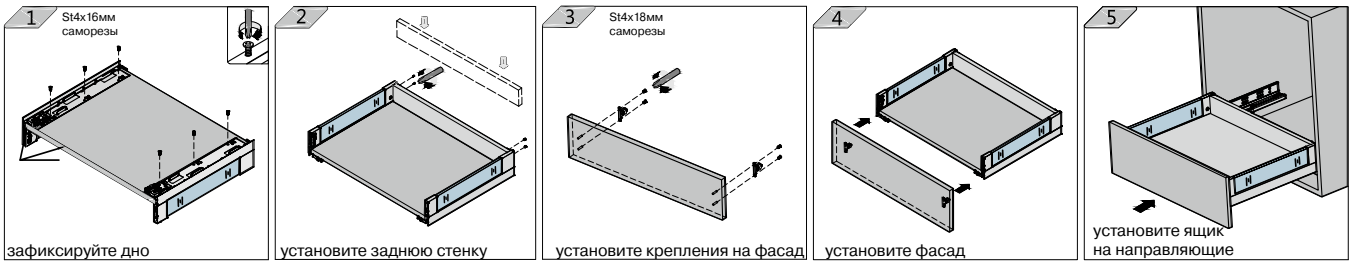

Регулировка ящика



Демонтаж ящика

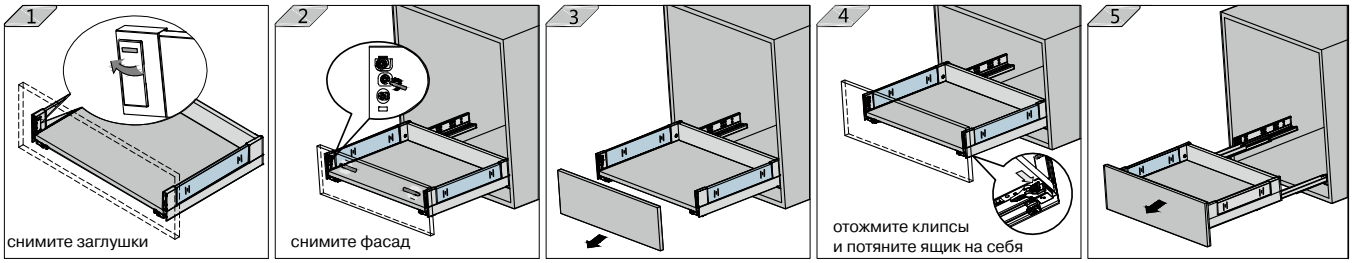

Монтаж и демонтаж стеклянных боковин

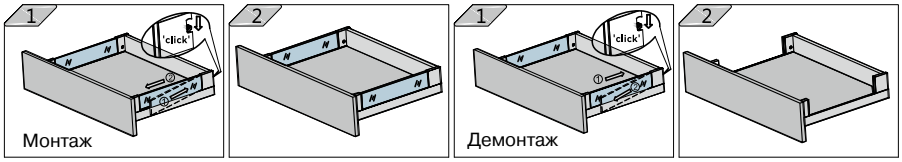

Установка комплекта LED подсветки

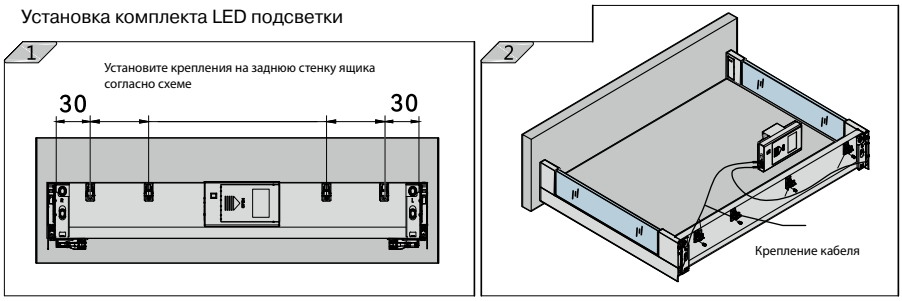

Установка внутреннего ящика

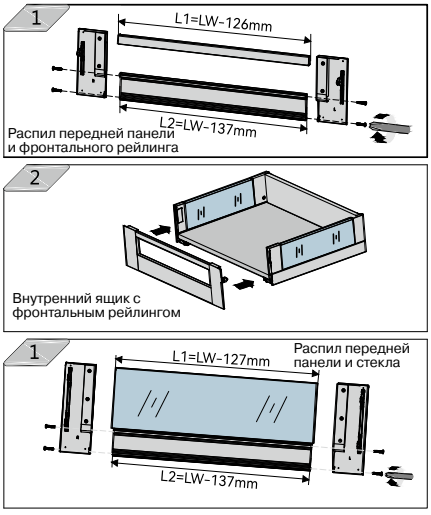

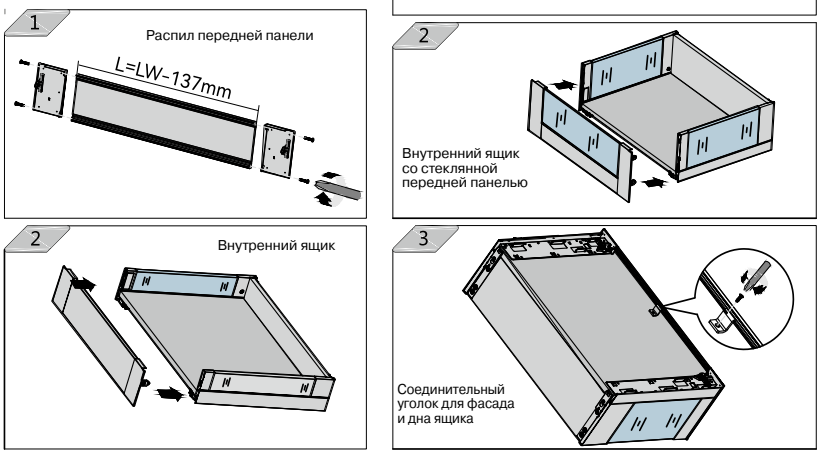

Монтаж, сборка, регулировка выдвижной системы ALPHALUX CRYSTAL

со стеклянными боковинами и направляющими полного выдвижения SOFT + PUSH со штангой синхронизации

Установочные размеры (мм)

NL = номинальная длина направляющих
LT = внутренняя глубина корпуса

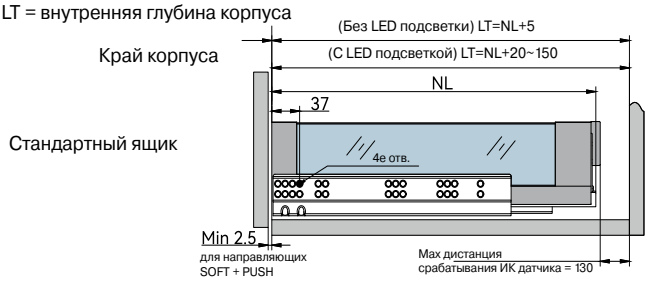

Установочные размеры (мм)

NL = номинальная длина направляющих
LT = внутренняя глубина корпуса

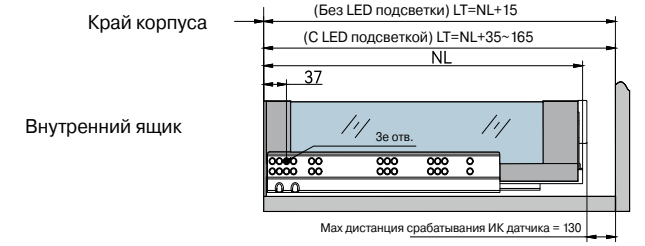

Присадка направляющих (мм)

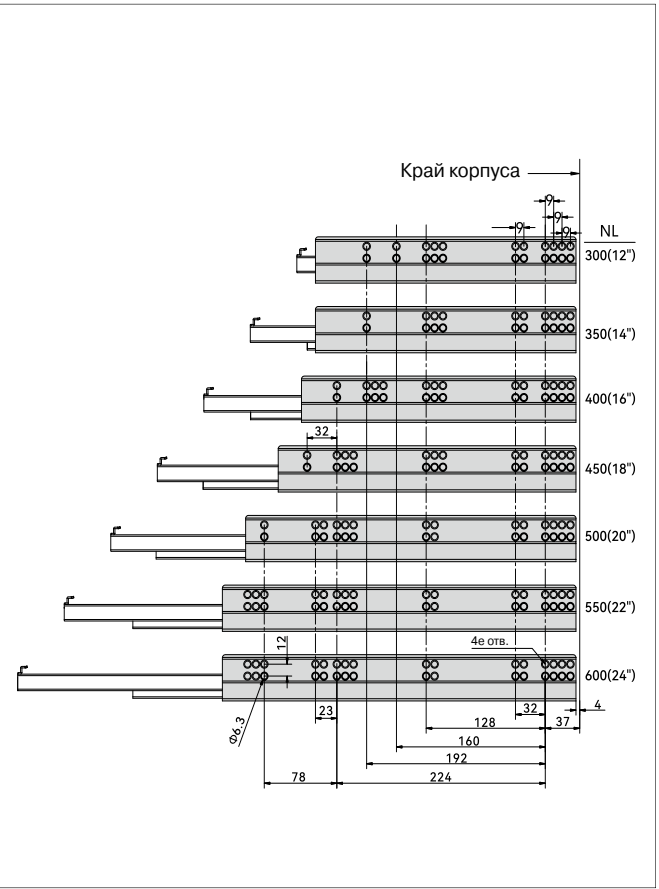

L Низкий ящик L

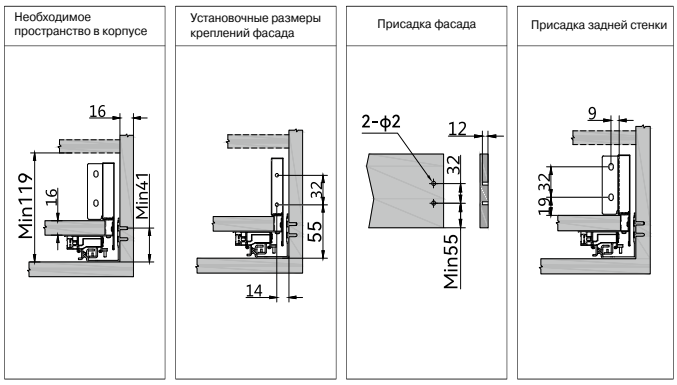

M Средний ящик M

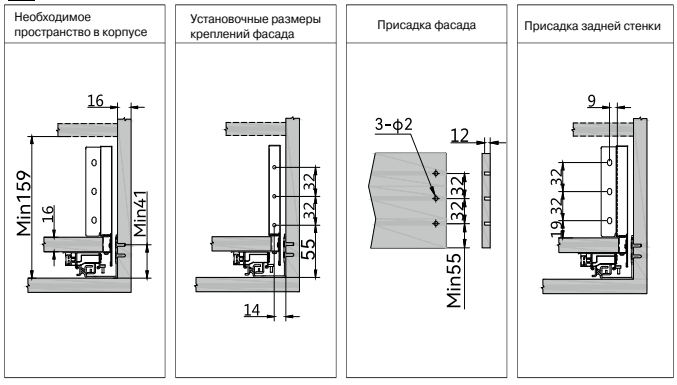

H Высокий ящик H

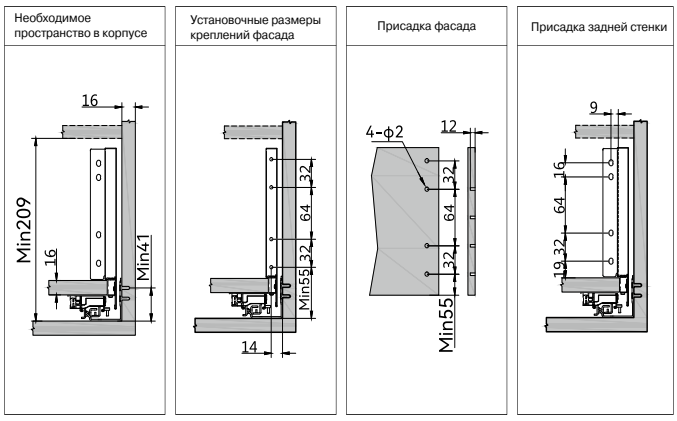

Распил дна и задней стенки для ЛДСП 16 мм

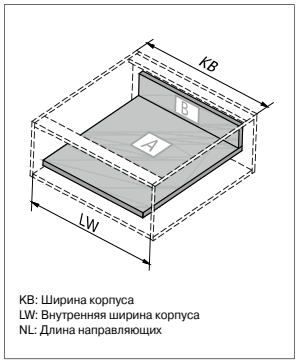

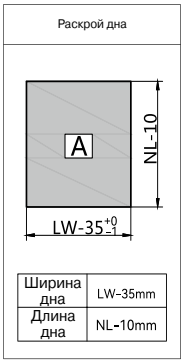

Высота	Раскрой задней стенки
L	B 63, LW-38
M	B 101, LW-38
H	B 148, LW-38

Установка ящика

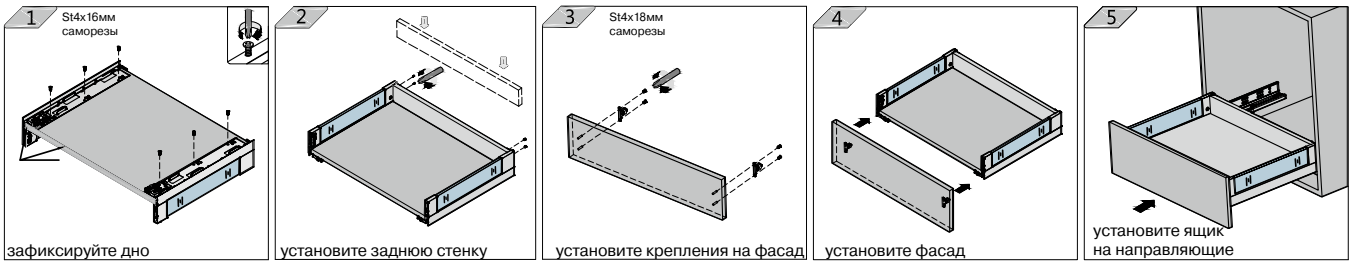

Регулировка ящика



Демонтаж ящика

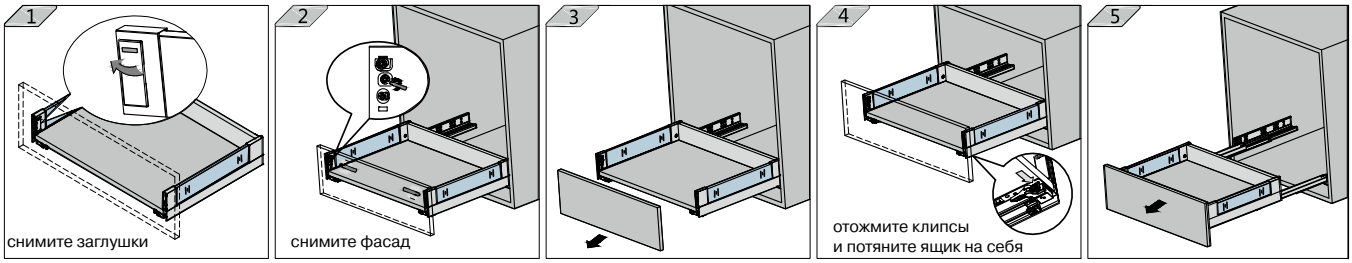

Монтаж и демонтаж стеклянных боковин

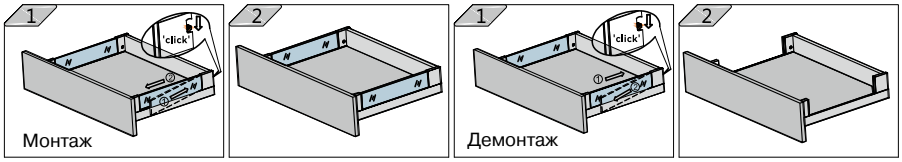

Установка комплекта LED подсветки

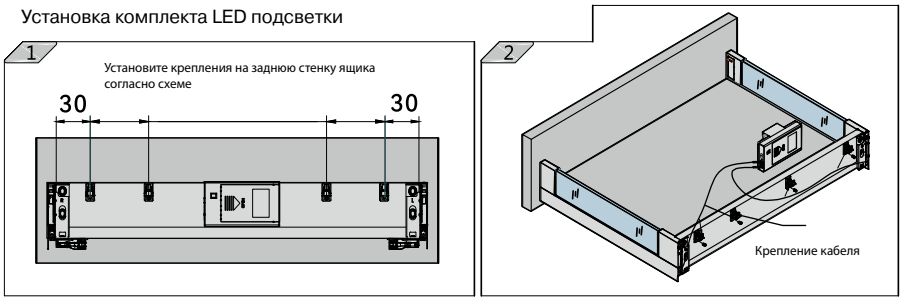

Установка внутреннего ящика

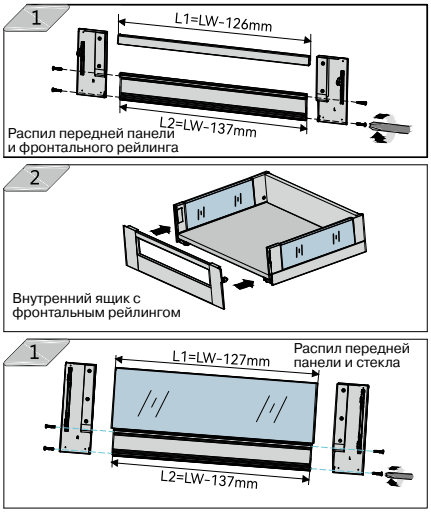

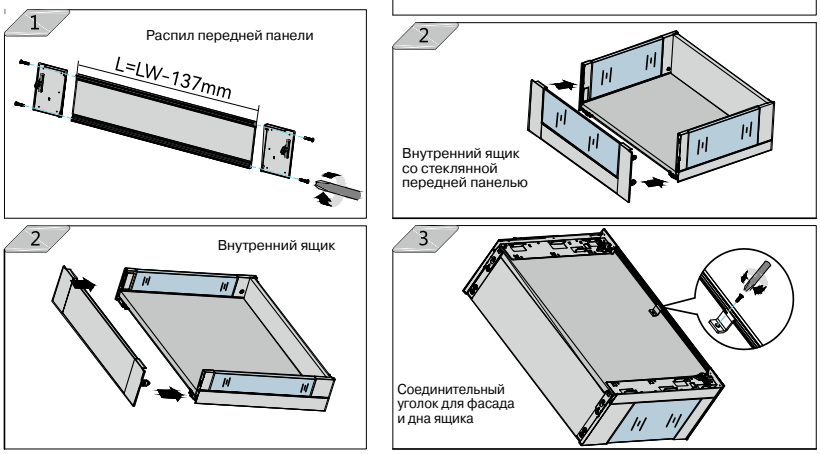

Монтаж штанги стабилизатора для ящика ALPHALUX CRYSTAL на направляющих системой Push-to-Open

Распил штанги для ЛДСП 16 мм
= LW - 157 ± 1 мм



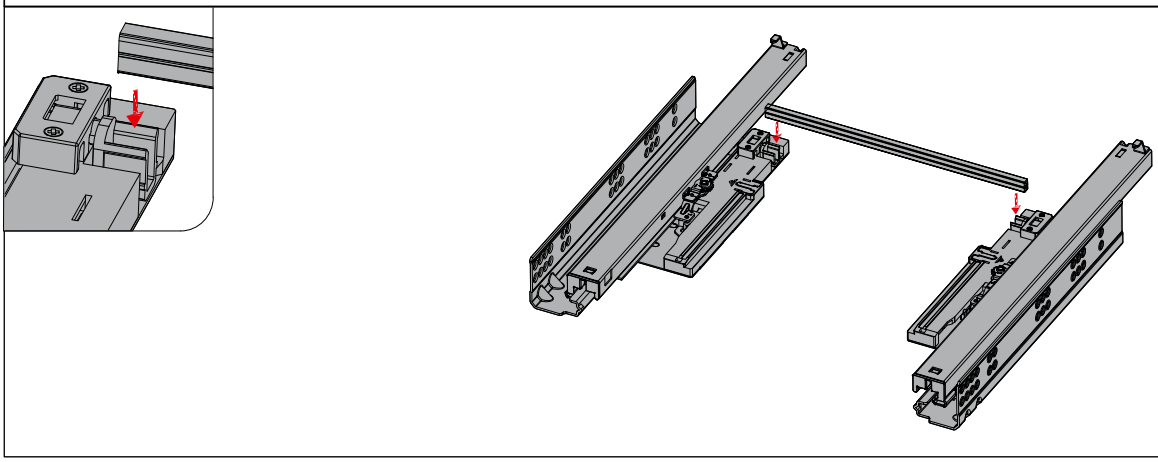

Рекомендованная область нажатия на фасад

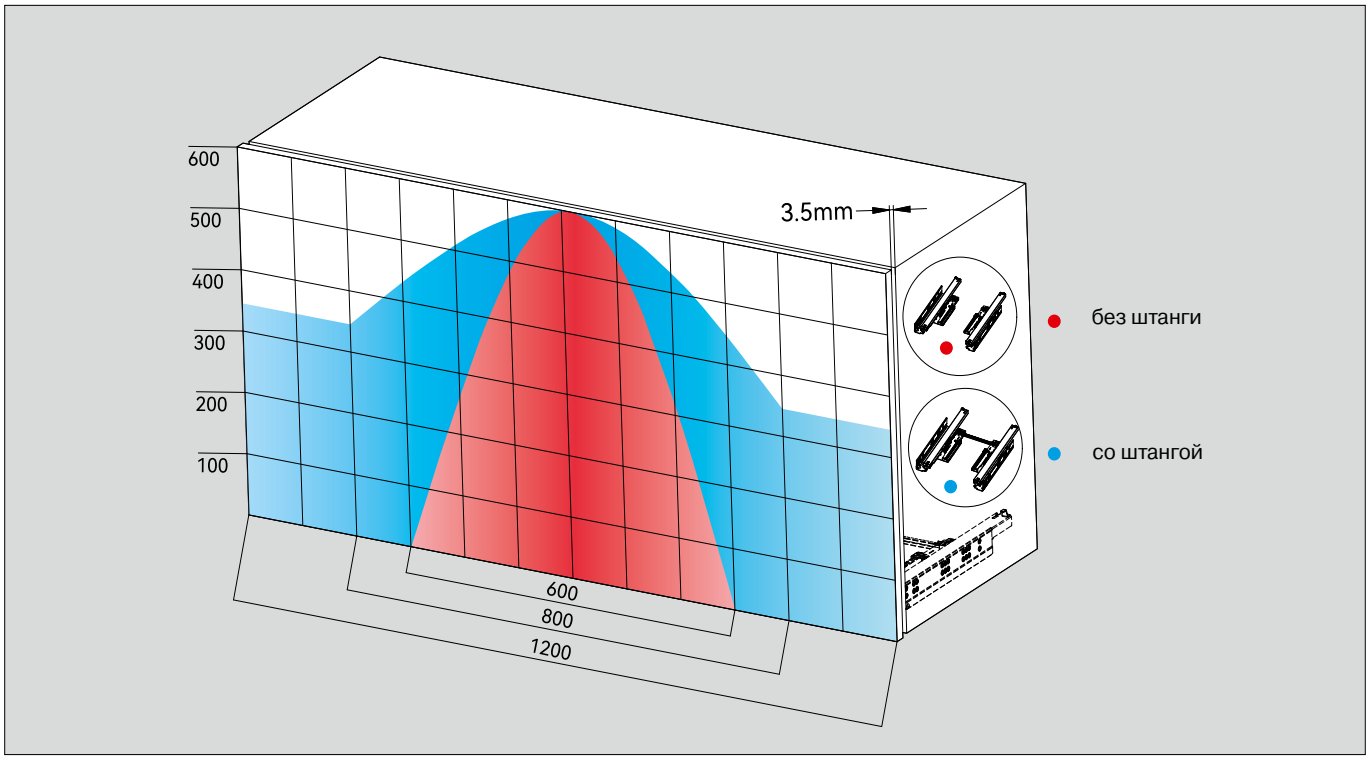

Установка адаптеров

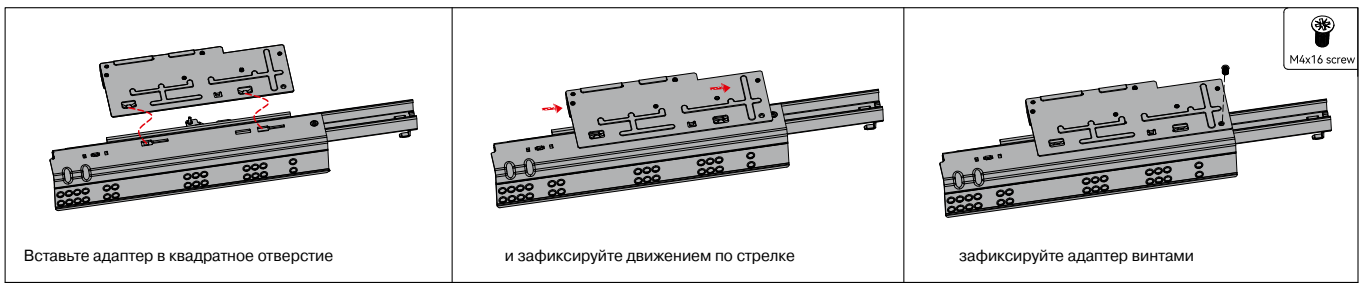

Вставьте адаптер в квадратное отверстие

и зафиксируйте движением по стрелке

зафиксируйте адаптер винтами

Монтаж штанги стабилизатора для ящика ALPHALUX CRYSTAL на направляющих системой Push-to-Open + Soft Close

Распил штанги для ЛДСП 16 мм
= LW - 358 ± 1 мм



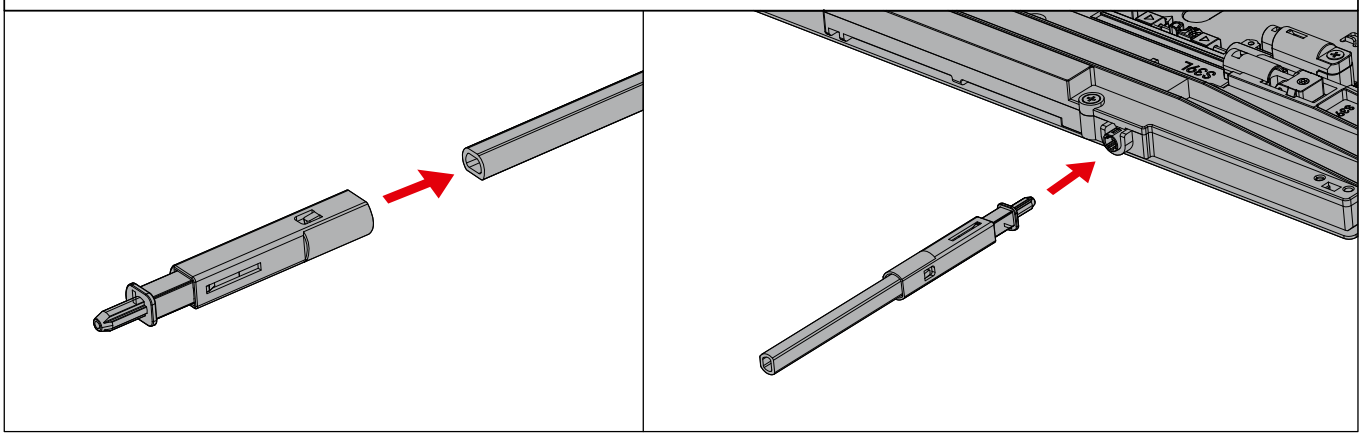

Рекомендованная область нажатия на фасад

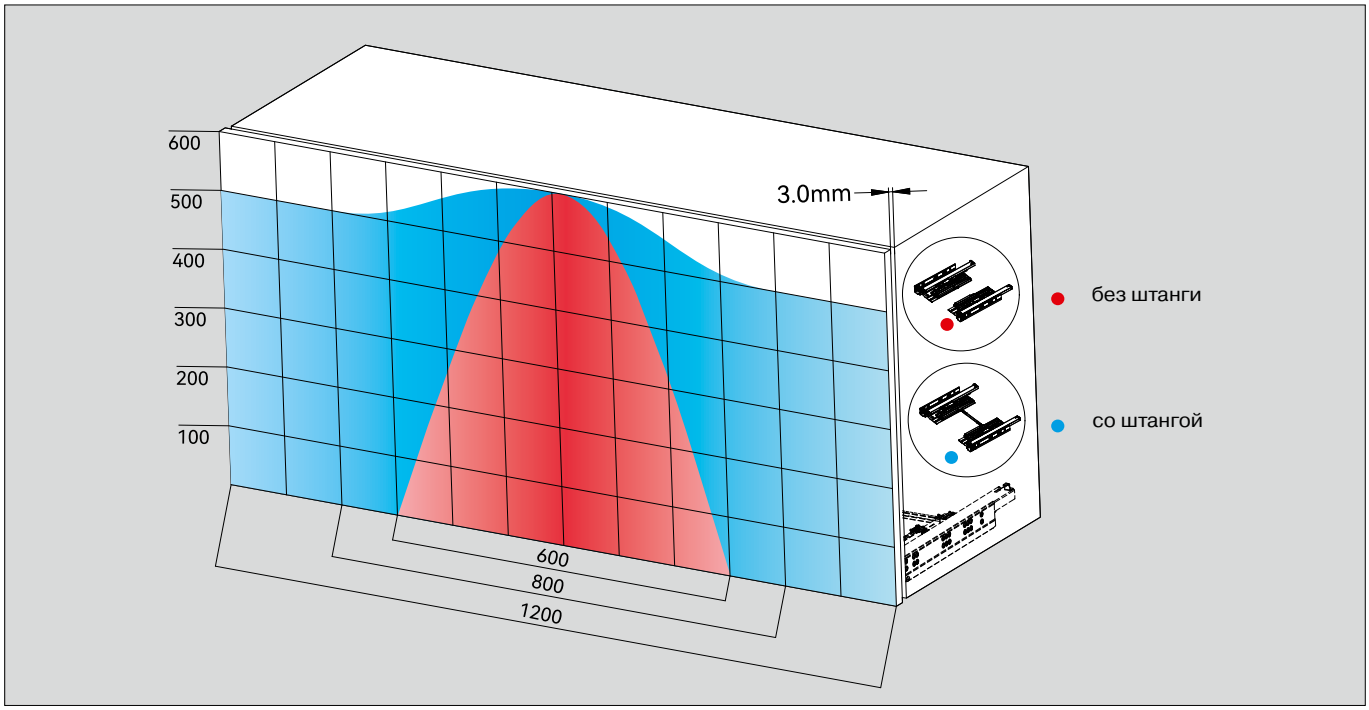

Установка адаптеров

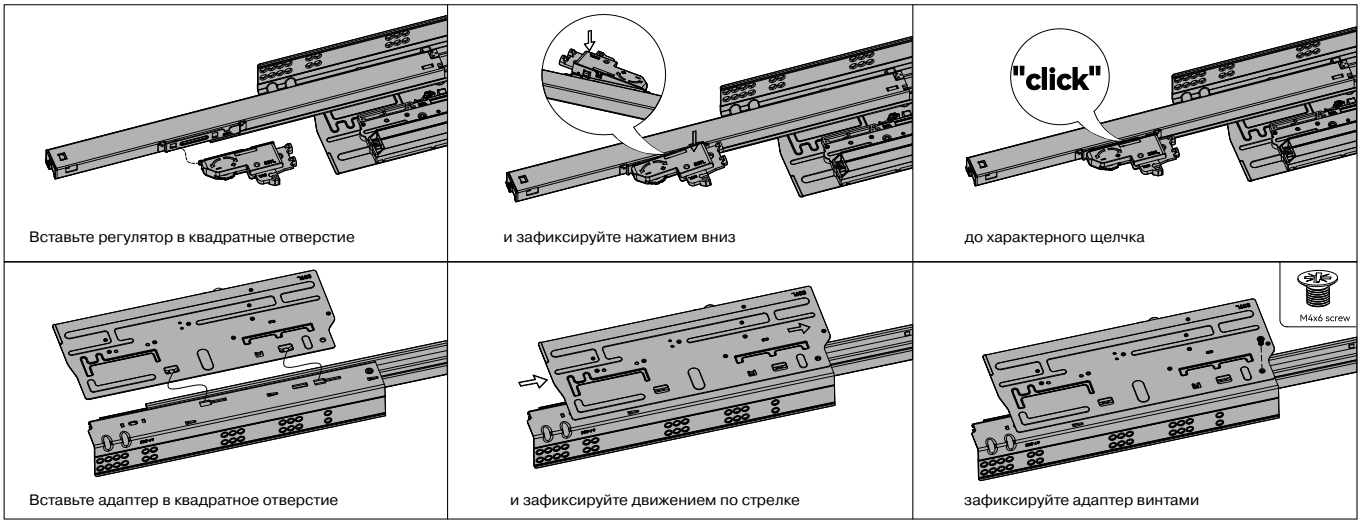

Вставьте регулятор в квадратные отверстие

и зафиксируйте нажатием вниз

до характерного щелчка

Вставьте адаптер в квадратное отверстие

и зафиксируйте движением по стрелке

зафиксируйте адаптер винтами

Выдвижные системы DTC



– Полное выдвижение
– Скрытый монтаж
– Динамическая нагрузка 35 кг
– Легкий монтаж и демонтаж без инструментов
– Тихая система гарантирующая плавное скольжение ящика
– 3D регулировка:
– по вертикали (0 - 3 мм)
– по горизонтали (±1,5 мм)
– по глубине (0 - 3 мм)
– Встроенный доводчик или Push-to-Open
– 80 тыс. рабочих циклов

D-Motion

Направляющие скрытого монтажа DTC D-Motion полного выдвижения



Направляющие поставляются в двух версиях

со встроенным доводчиком

или

с механизм Push-to-Open

Полное выдвижение

Сертификат качества

Широкий диапазон регулировок

Динамическая нагрузка 35 кг

Рабочих циклов

Направляющие D-Motion
скрытого монтажа полного выдвижения
3D регулировка



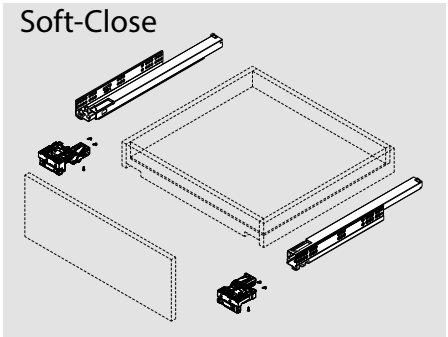

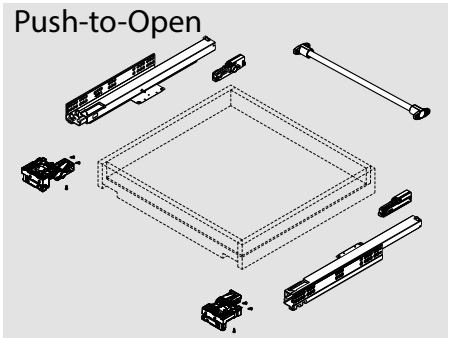

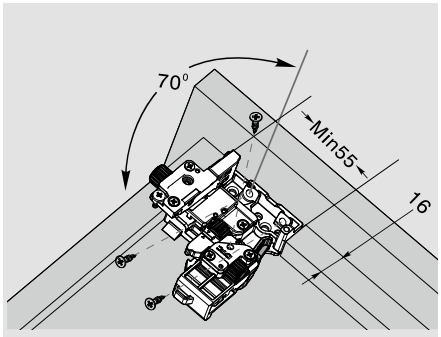

Комплект направляющих
(2 направляющие + 2 фиксатора)

Soft Close		Push-to-Open		
арт. ТБМ	арт. DTC	арт. ТБМ	арт. DTC	Длина (мм)
DTCDS10.S25	DS10250H	DTCDS10.P25	DF10250H	250
DTCDS10.S27	DS10270H	DTCDS10.P27	DF10270H	270
DTCDS10.S30	DS10300H	DTCDS10.P30	DF10300H	300
DTCDS10.S35	DS10350H	DTCDS10.P35	DF10350H	350
DTCDS10.S40	DS10400H	DTCDS10.P40	DF10400H	400
DTCDS10.S45	DS10450H	DTCDS10.P45	DF10450H	450
DTCDS10.S50	DS10500H	DTCDS10.P50	DF10500H	500
DTCDS10.S55	DS10550H	DTCDS10.P55	DF10550H	550
DTCDS10.S60	DS10600H	DTCDS10.P60	DF10600H	600

Штанга для стабилизации широких баз
Push-to-Open, длина 1100мм

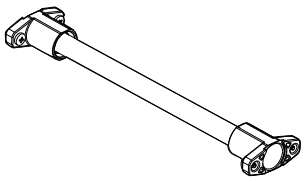

для баз шириной
более 600 мм.

арт. ТБМ	арт. DTC	Длина (мм)
DTC11P.S	HT0FH02	1100

Схема распила штанги
синхронизатора Push-to-open

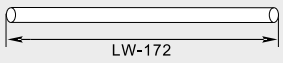



Установочные размеры (мм)

NL=номинальная длина
LT=внутренняя глубина корпуса
LT=NL+3

стандартный ящик

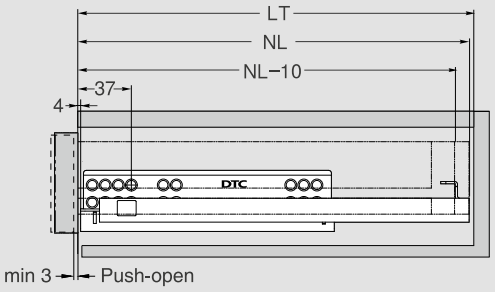

внутренний ящик

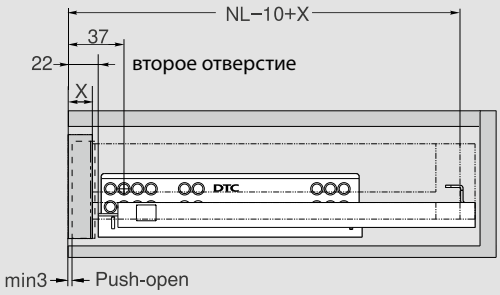

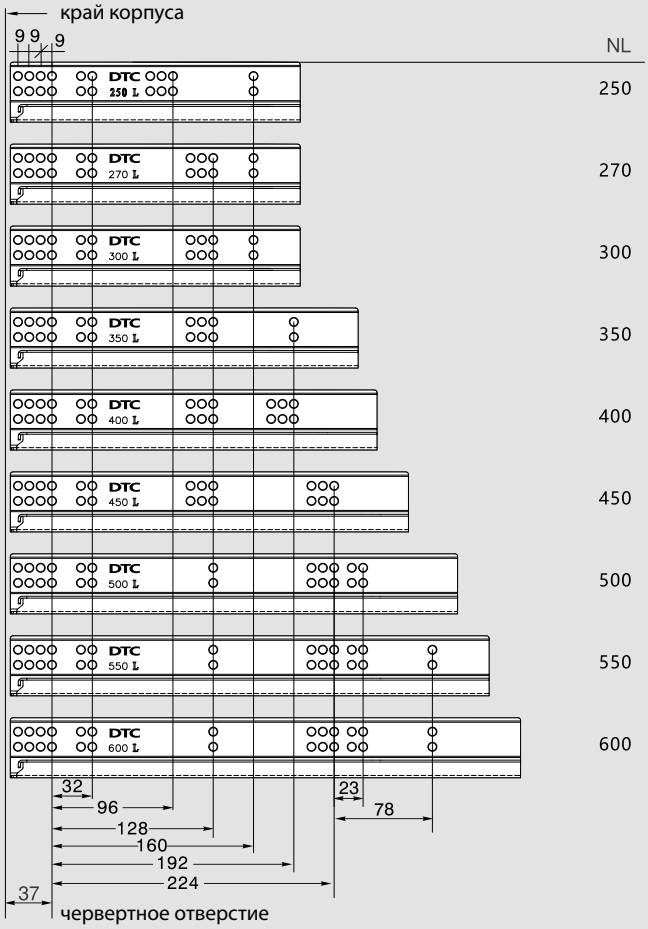

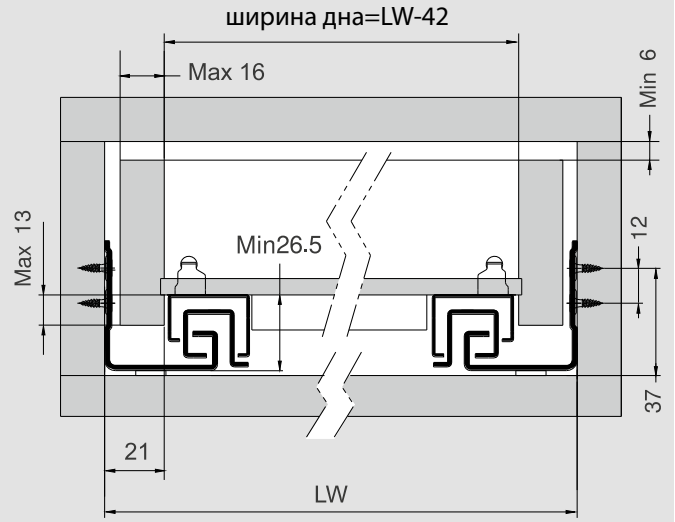

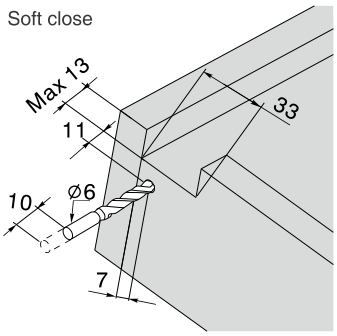

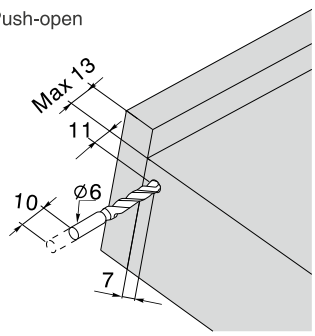

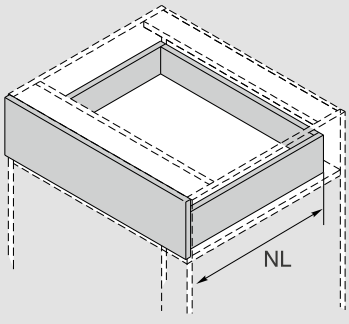

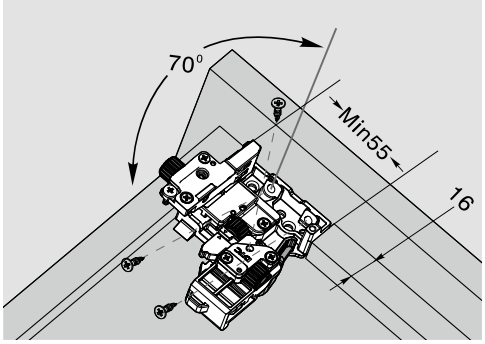

Установка и регулировка

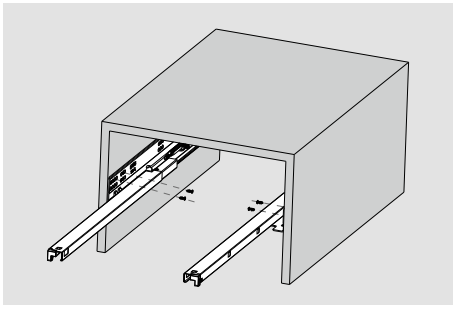

Установите направляющие в корпус

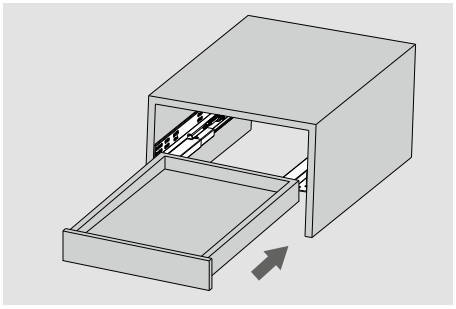

Установите ящик на направляющие

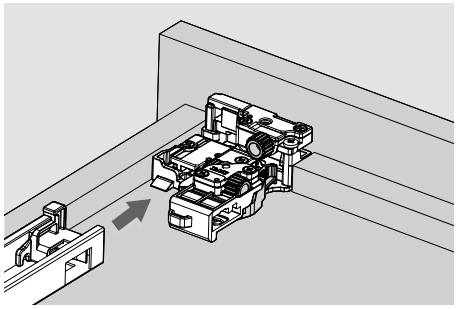

закройте ящик

Регулировка

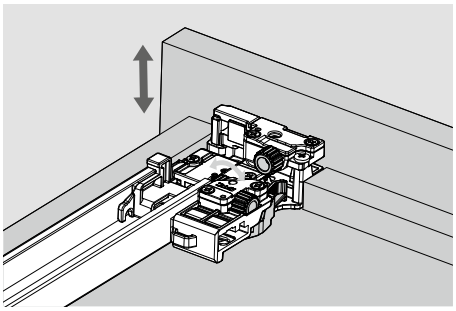

по вертикали

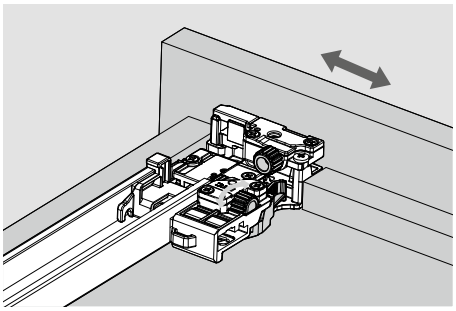

по горизонтали

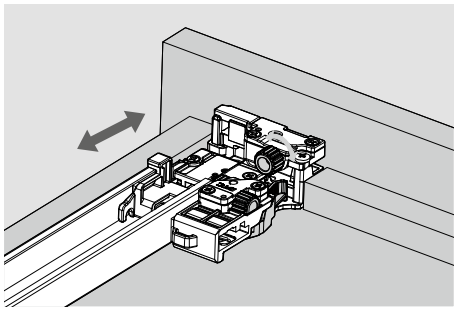

по глубине

Демонтаж

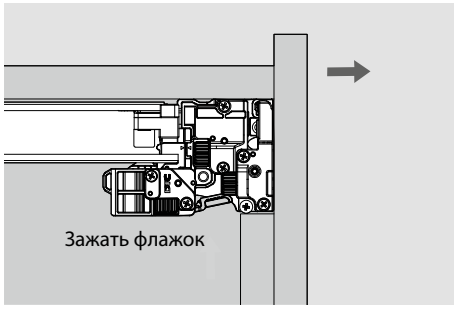

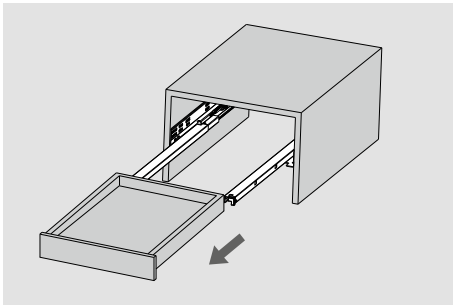

Зажмите флажок на фиксаторе и потяните ящик на себя

Выдвижные системы DTC



– Полное выдвижение
– Скрытый монтаж
– Динамическая нагрузка 30/40/50 кг
– Легкий монтаж и демонтаж без инструментов
– Тихая система гарантирующая плавное скольжение ящика
– 2D регулировка: по вертикали (±2 мм), по горизонтали (±2 мм)
– Цветовые решения: белый, светло-серый
– Встроенный доводчик
– Система Push-to-Open
– 80 тыс. рабочих циклов

Dragon Box

Направляющие скрытого монтажа DTC Dragon Box полного выдвижения



Направляющие поставляются в двух версиях

со встроенным доводчиком

или

с механизм Push-to-Open

Встроенный синхронизатор

TÜVRheinland CERTIFIED

Сертификат качества

Широкий диапазон регулировок

Обратный демпфер

30 40 50

Динамическая нагрузка 30/40/50 кг

80 000

Рабочих циклов

Ящик под духовой шкаф N (высота = 69.5 мм)



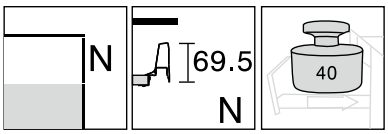

Необходимое пространство

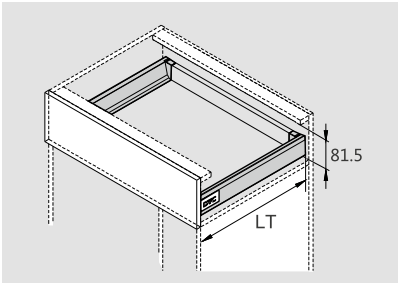

LT=внутренняя глубина корпуса
Для направляющих Soft close LT=NL+3
Для направляющих Push-open LT=NL+35

Комплект ящика высотой боковин 69.5мм

	Soft Close		Push-to-Open		
Цвет	арт. ТБМ	арт. DTC	арт. ТБМ	арт. DTC	Длина (мм)
Белый	DTC0445.007/69	BB004504A	DTC0445.007/69P	BB304504A	450
Светло-серый	DTC0445.043/69	BB004504A	DTC0445.043/69P	BB304504A	450
Белый	DTC0450.007/69	BB005004A	DTC0450.007/69P	BB305004A	500
Светло-серый	DTC0450.043/69	BB005004A	DTC0450.043/69P	BB305004A	500

Стандартный ящик M (высота = 84.5 мм)



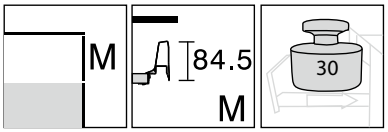

Необходимое пространство

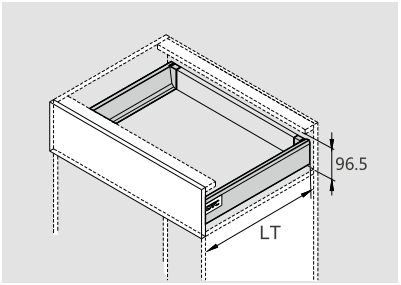

LT=внутренняя глубина корпуса
Для направляющих Soft close LT=NL+3
Для направляющих Push-open LT=NL+35

Комплект ящика высотой боковин 84.5 мм

	Soft Close		Push-to-Open		
Цвет	арт. ТБМ	арт. DTC	арт. ТБМ	арт. DTC	Длина (мм)
Белый	DTC0425.007	BB01250A(E01)	DTC0425.007/P	BB512504A (E01)	250
Светло-серый	DTC0425.043	BB01250A(E18)	DTC0425.043/P	BB512504A (E18)	250
Белый	DTC0427.007	BB01270A(E01)	DTC0427.007/P	BB512704A (E01)	270
Светло-серый	DTC0427.043	BB01270A(E18)	DTC0427.043/P	BB512704A (E18)	270
Белый	DTC0430.007	BB01300A(E01)	DTC0430.007/P	BB513004A (E01)	300
Светло-серый	DTC0430.043	BB01300A(E18)	DTC0430.043/P	BB513004A (E18)	300
Белый	DTC0435.007	BB01350A(E01)	DTC0435.007/P	BB513504A (E01)	350
Светло-серый	DTC0435.043	BB01350A(E18)	DTC0435.043/P	BB513504A (E18)	350
Белый	DTC0440.007	BB01400A(E01)	DTC0440.007/P	BB514004A (E01)	400
Светло-серый	DTC0440.043	BB01400A(E18)	DTC0440.043/P	BB514004A (E18)	400
Белый	DTC0445.007	BB01450A(E01)	DTC0445.007/P	BB514504A (E01)	450
Светло-серый	DTC0445.043	BB01450A(E18)	DTC0445.043/P	BB514504A (E18)	450
Белый	DTC0450.007	BB01500A(E01)	DTC0450.007/P	BB515004A (E01)	500
Светло-серый	DTC0450.043	BB01500A(E18)	DTC0450.043/P	BB515004A (E18)	500
Белый	DTC0455.007	BB01550A(E01)	DTC0455.007/P	BB515504A (E01)	550
Светло-серый	DTC0455.043	BB01550A(E18)	DTC0455.043/P	BB515504A (E18)	550

Ящик Dragon Box (пром упаковка)

комплект направляющих для ящика N (высота 69.5мм)
Динамическая нагрузка 40 кг



Soft Close		Push-to-Open		
арт. ТБМ	арт. DTC	арт. ТБМ	арт. DTC	Длина (мм)
DTC0440/69	B004004H	DTC0440/69P	B304004H	400
DTC0445/69	B004504H	DTC0445/69P	B304504H	450
DTC0450/69	B005004H	DTC0450/69P	B305004H	500

комплект направляющих для ящика M (высота 84.5мм)
Динамическая нагрузка 30 кг



Soft Close		Push-to-Open		
арт. ТБМ	арт. DTC	арт. ТБМ	арт. DTC	Длина (мм)
DTC0427	B01270H	DTC0427.P	B512704H	270
DTC0430	B01300H	DTC0430.P	B513004H	300
DTC0435	B01350H	DTC0435.P	B513504H	350
DTC0440	B01400H	DTC0440.P	B514004H	400
DTC0445	B01450H	DTC0445.P	B514504H	450
DTC0450	B01500H	DTC0450.P	B515004H	500
DTC0455	B01550H	DTC0455.P	B515504H	550

комплект направляющих для ящика M (высота 84.5мм)
Динамическая нагрузка 50 кг



Soft Close		
арт. ТБМ	арт. DTC	Длина (мм)
DTC0427.50	B012705H	270
DTC0430.50	B013005H	300
DTC0435.50	B013505H	350
DTC0440.50	B014005H	400
DTC0445.50	B014505H	450
DTC0450.50	B015005H	500
DTC0455.50	B015505H	550

комплект боковин для ящика N (высота 69.5мм)



Белый		Светло-серый		
арт. ТБМ	арт. DTC	арт. ТБМ	арт. DTC	Длина (мм)
DTC0440.07/69	BB00400(E01)	DTC0440.43/69	BB00400(E18)	400
DTC0445.07/69	BB00450(E01)	DTC0445.43/69	BB00450(E18)	450
DTC0450.07/69	BB00500(E01)	DTC0450.43/69	BB00500(E18)	500

комплект боковин для ящика M (высота 84.5мм)



Белый		Светло-серый		
арт. ТБМ	арт. DTC	арт. ТБМ	арт. DTC	Длина (мм)
DTC0425.07	BB01250(E01)	DTC0425.43	BB01250(E18)	250
DTC0427.07	BB01270(E01)	DTC0427.43	BB01270(E18)	270
DTC0430.07	BB01300(E01)	DTC0430.43	BB01300(E18)	300
DTC0435.07	BB01350(E01)	DTC0435.43	BB01350(E18)	350
DTC0440.07	BB01400(E01)	DTC0440.43	BB01400(E18)	400
DTC0445.07	BB01450(E01)	DTC0445.43	BB01450(E18)	450
DTC0450.07	BB01500(E01)	DTC0450.43	BB01500(E18)	500
DTC0455.07	BB01550(E01)	DTC0455.43	BB01550(E18)	550

Комплект креплений фасада



Под саморез		Под муфту		
арт. ТБМ	арт. DTC	арт. ТБМ	арт. DTC	Высота (мм)
DTC0405/69	M00011	DTC0405/69M	M00016	N = 69.5
DTC0405	M01011	DTC0405M	M01016	M = 84.5

Комплект саморезов для креплений фасадов



арт. ТБМ	арт. DTC
DTC0406	M01082

Комплект держателей задней стенки



Белый		Светло-серый		
арт. ТБМ	арт. DTC	арт. ТБМ	арт. DTC	Высота (мм)
DTC0404.07/69	B00031(E01)	DTC0404.43/69	B00031(E18)	N = 69.5
DTC0404.07	B01031(E01)	DTC0404.43	B01031(E18)	M = 84.5

Средний ящик B
(высота = 135мм)



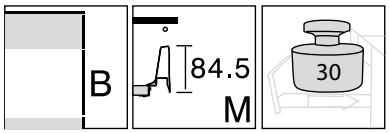

Необходимое пространство

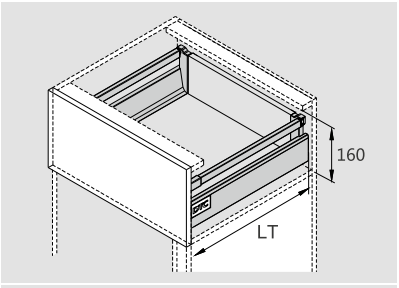

LT=внутренняя глубина корпуса
Для направляющих Soft close LT=NL+3
Для направляющих Push-open LT=NL+35

Высокий ящик D
(высота = 199мм)



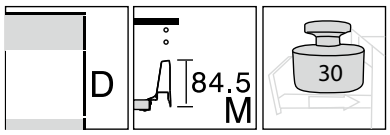

Необходимое пространство

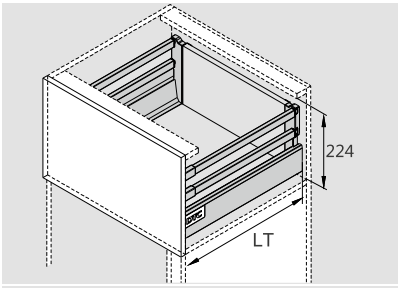

LT=внутренняя глубина корпуса
Для направляющих Soft close LT=NL+3
Для направляющих Push-open LT=NL+35

Соединители задней стенки под средний (B) и высокий (D) ящики с рейлингами

135 мм



DTC0401
для одного
рейлинга

199 мм

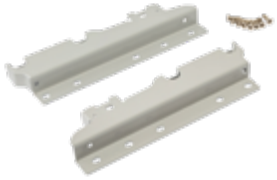

DTC0402
для двух
рейлингов

199 мм



DTC0403
для одного
рейлинга

Цвет	арт. ТБМ	арт. DTC	Высота (мм)
Белый	DTC0401.007	B01032(E01)	135
Светло-серый	DTC0401.043	B01032(E18)	135
Белый	DTC0402.007	B01033(E01)	199
Светло-серый	DTC0402.043	B01033(E18)	199
Белый	DTC0403.007	B01039(E01)	199
Светло-серый	DTC0403.043	B01039(E18)	199

Рейлинги для ящиков DTC Dragon Box



Комплект круглых рейлингов

Цвет	арт. ТБМ	арт. DTC	Длина (мм)
Белый	DTC0425.007/RL	M01041250(E01)	250
Светло-серый	DTC0425.043/RL	M01041250(E18)	250
Белый	DTC0428.007/RL	M01041270(E01)	270
Светло-серый	DTC0428.043/RL	M01041270(E18)	270
Белый	DTC0431.007/RL	M01041300(E01)	300
Светло-серый	DTC0431.043/RL	M01041300(E18)	300
Белый	DTC0436.007/RL	M01041350(E01)	350
Светло-серый	DTC0436.043/RL	M01041350(E18)	350
Белый	DTC0441.007/RL	M01041400(E01)	400
Светло-серый	DTC0441.043/RL	M01041400(E18)	400
Белый	DTC0446.007/RL	M01041450(E01)	450
Светло-серый	DTC0446.043/RL	M01041450(E18)	450
Белый	DTC0451.007/RL	M01041500(E01)	500
Светло-серый	DTC0451.043/RL	M01041500(E18)	500
Белый	DTC0456.007/RL	M01041550(E01)	550
Светло-серый	DTC0456.043/RL	M01041550(E18)	550



Комплект квадратных рейлингов

Цвет	арт. ТБМ	арт. DTC	Длина (мм)
Белый	DTC0426.007/RL	M0104S250(E01)	250
Светло-серый	DTC0426.043/RL	M0104S250(E18)	250
Белый	DTC0429.007/RL	M0104S270(E01)	270
Светло-серый	DTC0429.043/RL	M0104S270(E18)	270
Белый	DTC0432.007/RL	M0104S300(E01)	300
Светло-серый	DTC0432.043/RL	M0104S300(E18)	300
Белый	DTC0437.007/RL	M0104S350(E01)	350
Светло-серый	DTC0437.043/RL	M0104S350(E18)	350
Белый	DTC0442.007/RL	M0104S400(E01)	400
Светло-серый	DTC0442.043/RL	M0104S400(E18)	400
Белый	DTC0447.007/RL	M0104S450(E01)	450
Светло-серый	DTC0447.043/RL	M0104S450(E18)	450
Белый	DTC0452.007/RL	M0104S500(E01)	500
Светло-серый	DTC0452.043/RL	M0104S500(E18)	500
Белый	DTC0457.007/RL	M0104S550(E01)	550
Светло-серый	DTC0457.043/RL	M0104S550(E18)	550

Штанга для стабилизации широких баз DTC Dragon Box
Push-to-Open, длина 1100мм
распил: LW (внутренняя ширина корпуса) - 114

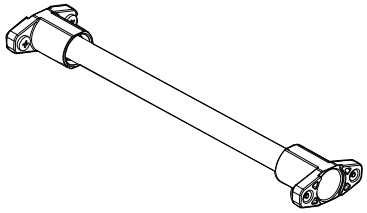

для баз шириной
более 600 мм.

арт. ТБМ	арт. DTC	Длина (мм)
DTC04P.S	M0FH02	1100

Внутренний ящик M / B / D



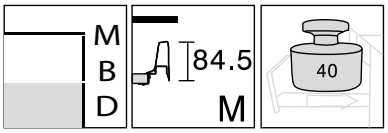

Необходимое пространство

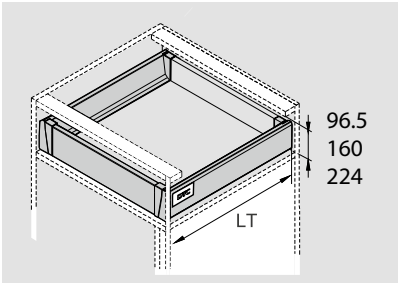

LT=внутренняя глубина корпуса
Для направляющих Soft close LT=NL+3
Для направляющих Push-open LT=NL+44

Распил фронтальной панели и рейлинга внутреннего ящика

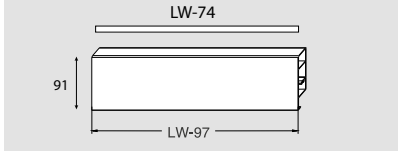

Панель передняя для внутреннего ящика Dragon Box



Цвет	арт. ТБМ	арт. DTC	Длина (мм)
Белый	DTC0413.007	M01021(E01)	1100
Светло-серый	DTC0413.043	M01021(E18)	1100

Рейлинг фронтальный для внутреннего ящика Dragon Box. Квадратный



Цвет	арт. ТБМ	арт. DTC	Длина (мм)
Белый	DTC0414.007	M01078(E01)	1100
Светло-серый	DTC0414.043	M01078(E18)	1100

Соединители передней панели для внутреннего ящика Dragon Box (компл.)



DTC0410



DTC0411



DTC0412

Цвет	арт. ТБМ	арт. DTC	Высота (мм)
Белый	DTC0410.007	M01012(E01)	M=84.5
Светло-серый	DTC0410.043	M01012(E18)	M=84.5
Белый	DTC0411.007	M0101K(E01)	B=135
Светло-серый	DTC0411.043	M0101K(E18)	B=135
Белый	DTC0412.007	M0101C(E01)	D=199
Светло-серый	DTC0412.043	M0101C(E18)	D=199

Ручка фиксатор для внутреннего ящика





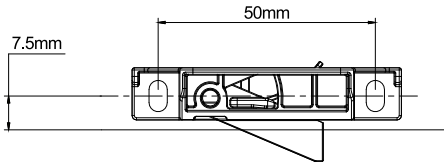

арт. ТБМ	арт. DTC	Длина (мм)
FRM0722.96	M0102A	Антрацит



Установочные размеры для направляющих

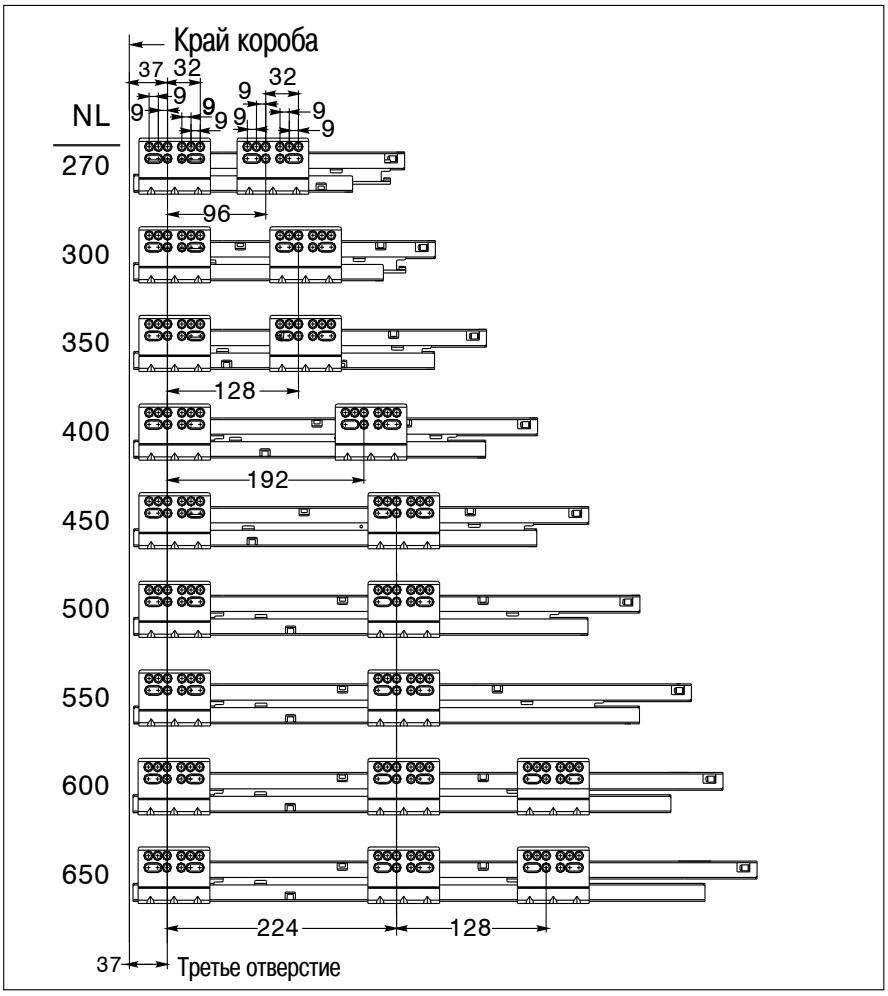



Для присадки внутреннего ящика с использованием передней металлической панели на направляющих Push-Open

Необходимое пространство в корпусе

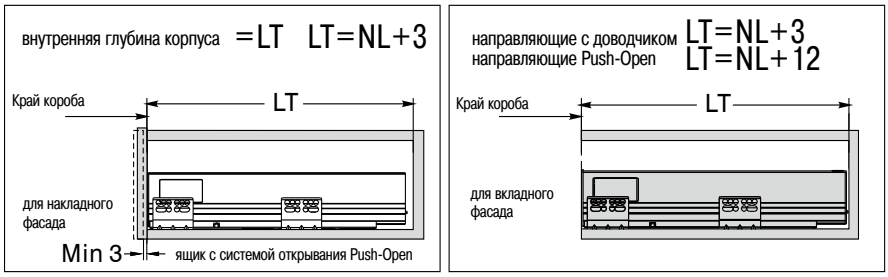

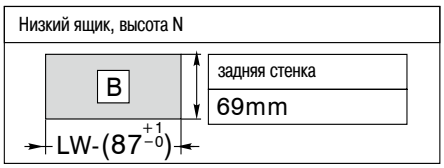

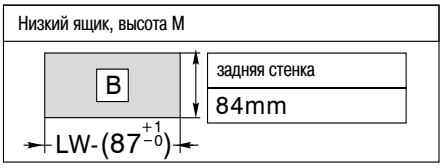

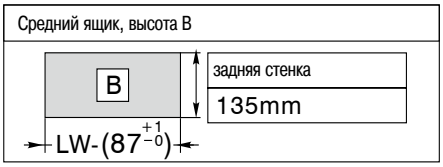

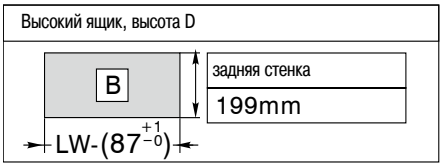

Раскрой дна и задней стенки, для ЛДСП 16мм

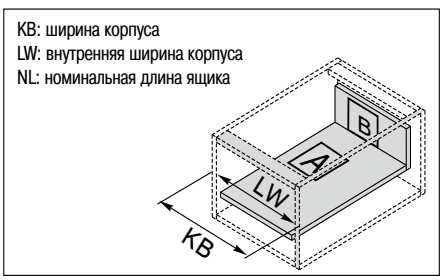

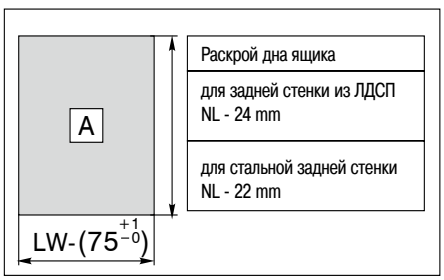

Установочные размеры для низкого ящика, высота N

необходимое пространство	присадка фасада	присадка фасада	присадка задней стенки
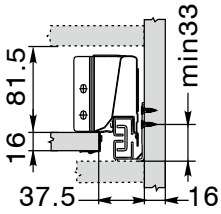	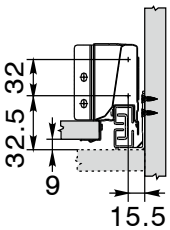	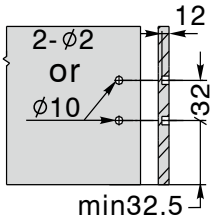	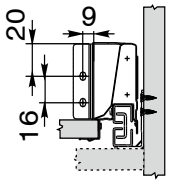

Установочные размеры для низкого ящика, высота M

необходимое пространство	присадка фасада	присадка фасада	присадка задней стенки
для внутреннего ящика высотой 136.5			
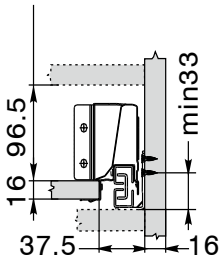	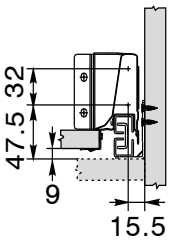	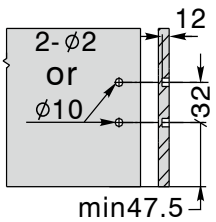	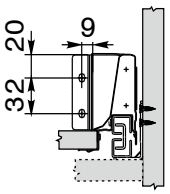

Установочные размеры для среднего ящика, высота B

необходимое пространство	присадка фасада	присадка фасада	присадка задней стенки
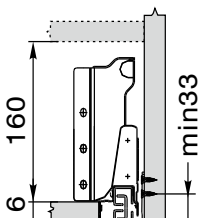	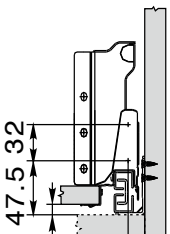	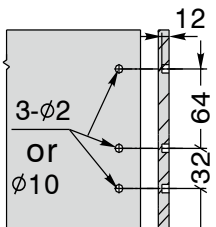	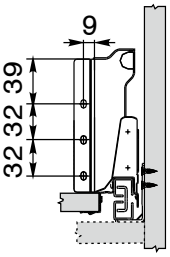

Установочные размеры для высокого ящика, высота D

необходимое пространство	присадка фасада	присадка фасада	присадка задней стенки
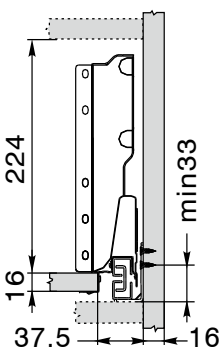	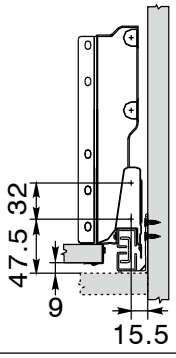	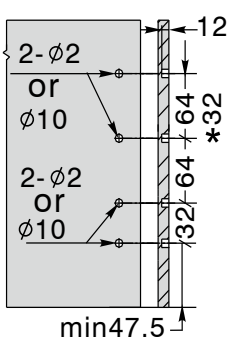	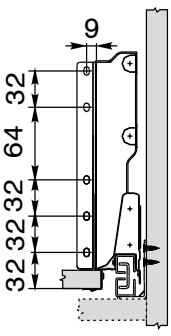

Сборка и регулировка
ящиков DTC Dragon Box

Инструкция по установке

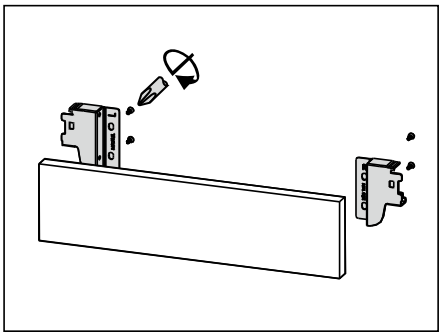

Установите крепления к задней стенке

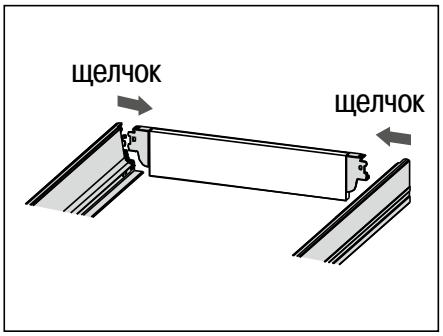

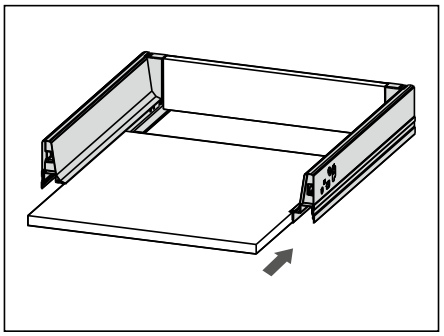

Задвиньте дно

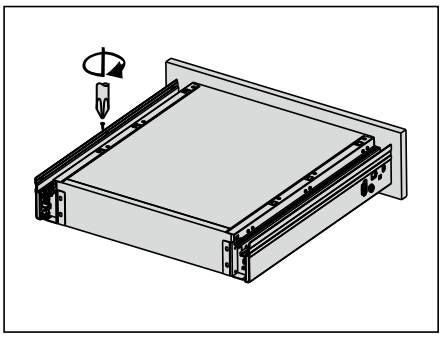

Зафиксируйте дно саморезами

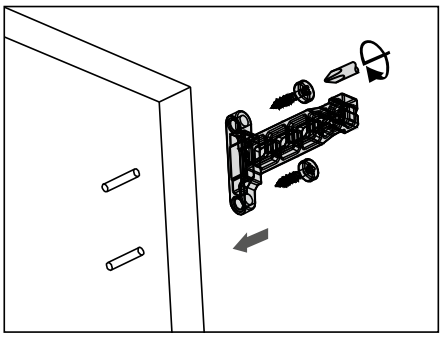

Установите крепления фасада

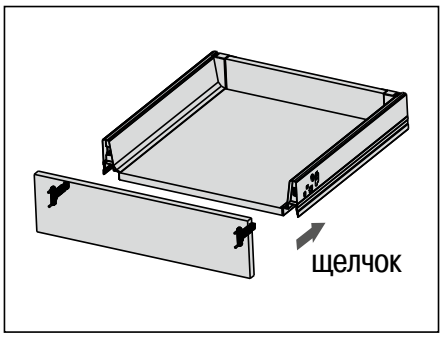

Установите фасад

Регулировка

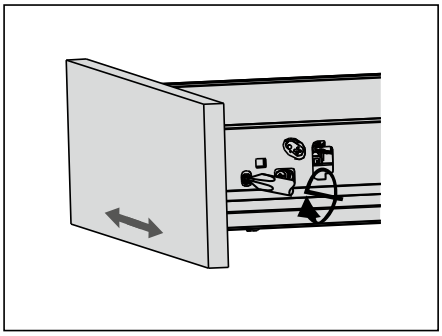

Регулировка по ширине

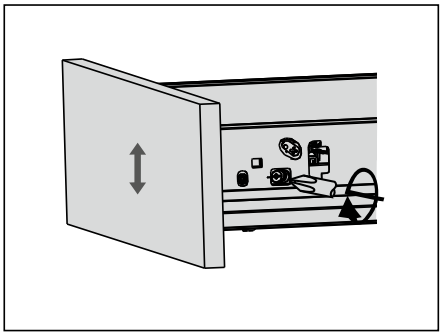

Регулировка по высоте

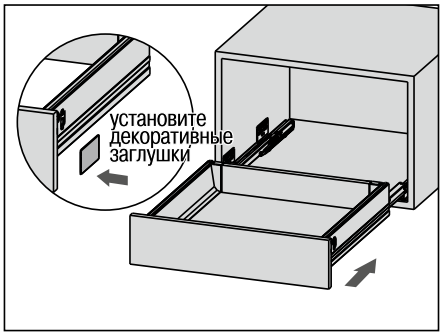

Установка в корпус

Демонтаж

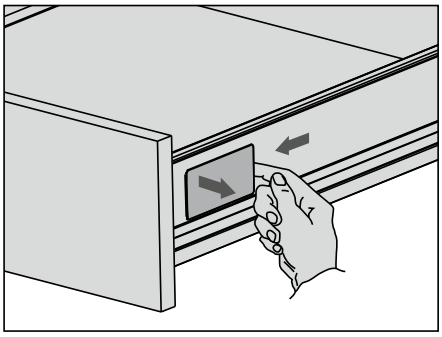

Снимите декоративные заглушки

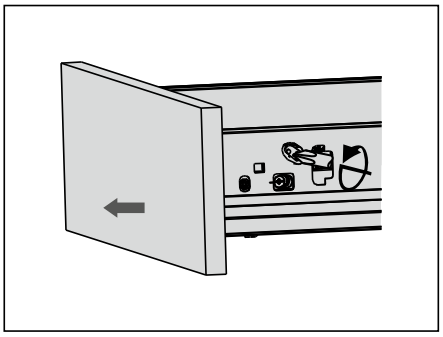

Поверните винт отверткой,
чтобы демонтировать фасад

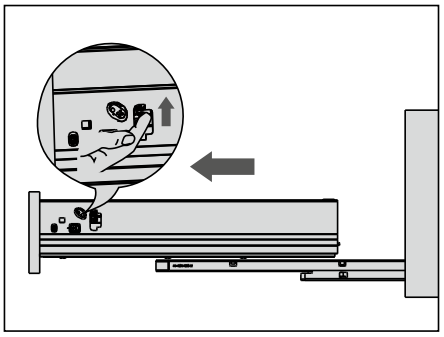

Нажмите на фиксаторы и снимите ящик

Сборка низкого ящика высотой N/M (без рейлинга)

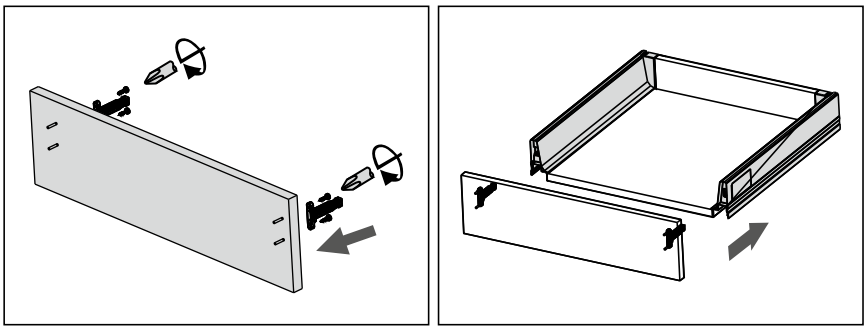

Сборка среднего ящика высотой B (с одним рейлингом)

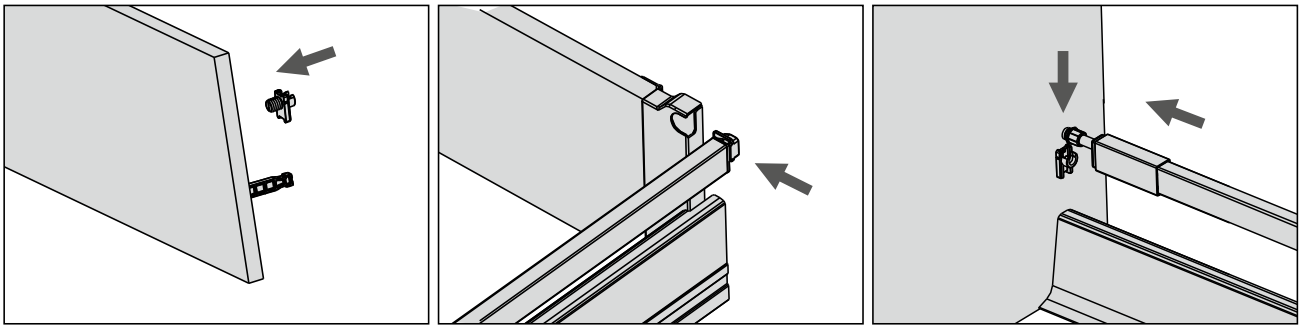

Сборка высокого ящика высотой D (с двумя рейлингами)

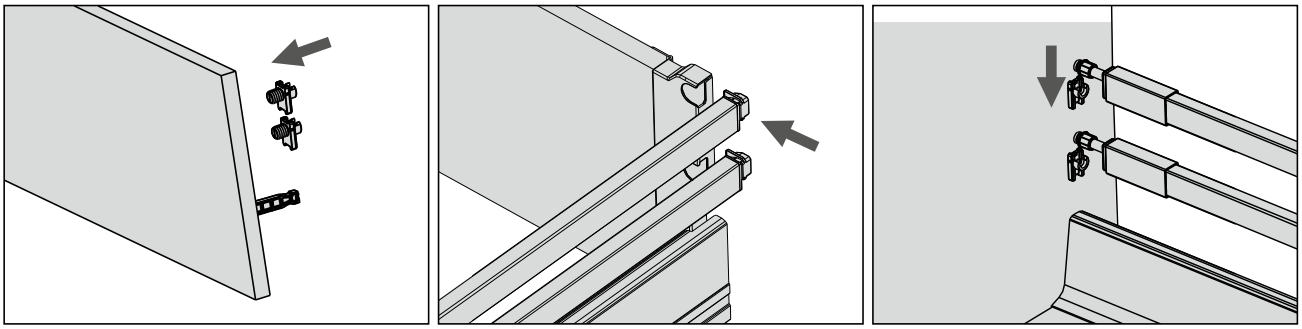

Сборка внутреннего ящика (с передней панелью) высотой M/B/D

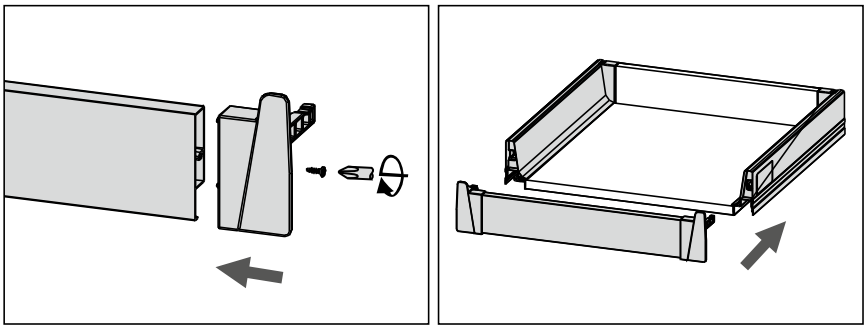

Выдвижные системы DTC



– Тонкая боковина
– 4 независимые высоты
– Полное выдвижение
– Скрытый монтаж
– Динамическая нагрузка 40 кг
– Легкий монтаж и демонтаж без инструментов
– Тихая система гарантирующая плавное скольжение ящика
– 2D регулировка: по вертикали (±2 мм), по горизонтали (±1.5 мм)
– Цветовые решения: белый, антрацит
– Встроенный доводчик
– Система Push-to-Open
– 80 тыс. рабочих циклов

Magic Star Plus

Направляющие скрытого монтажа DTC Magic Star Plus полного выдвижения с тонкой боковиной

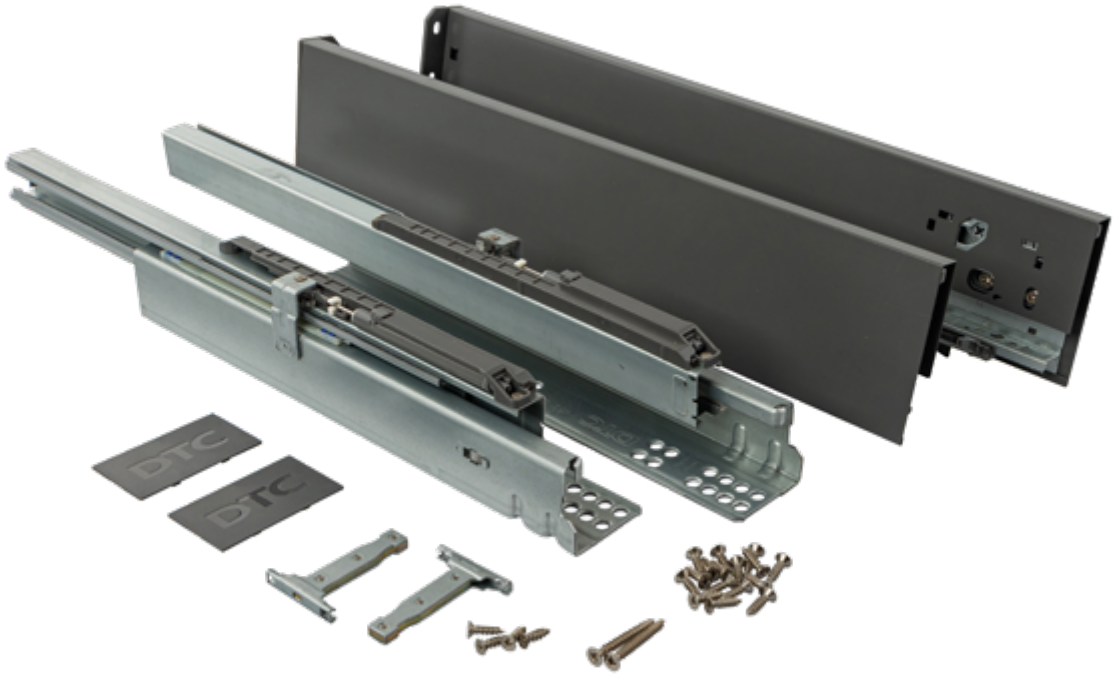

Направляющие поставляются в двух версиях

со встроенным доводчиком

или

с механизм Push-to-Open

Сертификат качества

TÜVRheinland CERTIFIED

80 000

Рабочих циклов

Широкий диапазон регулировок

Обратный демпфер

40 кг

Динамическая нагрузка до 40 кг

Стандартный ящик M (высота = 88мм)



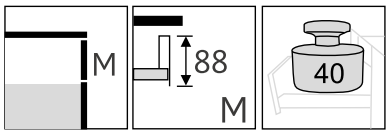

Необходимое пространство

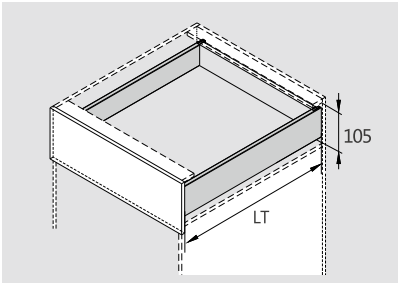

LT=внутренняя глубина корпуса
NL=длина направляющих
LT=NL+3

Комплект ящика высотой боковин 88 мм

	Soft Close		Push-to-Open		
Цвет	арт. TБМ	арт. DTC	арт. TБМ	арт. DTC	Длина (мм)
Белый	DTC1130.97/88	HD11300A18(E29)	DTC1130.97/88P	HD41300A18 (E29)	300
Антрацит	DTC1130.96/88	HD11300A18(E30)	DTC1130.96/88P	HD41300A18 (E30)	300
Белый	DTC1135.97/88	HD11350A18(E29)	DTC1135.97/88P	HD41350A18 (E29)	350
Антрацит	DTC1135.96/88	HD11350A18(E30)	DTC1135.96/88P	HD41350A18 (E30)	350
Белый	DTC1140.97/88	HD11400A18(E29)	DTC1140.97/88P	HD41400A18 (E29)	400
Антрацит	DTC1140.96/88	HD11400A18(E30)	DTC1140.96/88P	HD41400A18 (E30)	400
Белый	DTC1145.97/88	HD11450A18(E29)	DTC1145.97/88P	HD41450A18 (E29)	450
Антрацит	DTC1145.96/88	HD11450A18(E30)	DTC1145.96/88P	HD41450A18 (E30)	450
Белый	DTC1150.97/88	HD11500A18(E29)	DTC1150.97/88P	HD41500A18 (E29)	500
Антрацит	DTC1150.96/88	HD11500A18(E30)	DTC1150.96/88P	HD41500A18 (E30)	500
Белый	DTC1155.97/88	HD11550A18(E29)	DTC1155.97/88P	HD41550A18 (E29)	550
Антрацит	DTC1155.96/88	HD11550A18(E30)	DTC1155.96/88P	HD41550A18 (E30)	550

Средний ящик K (высота = 126мм)



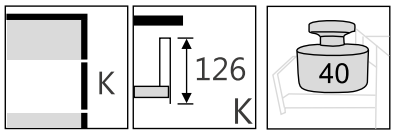

Необходимое пространство

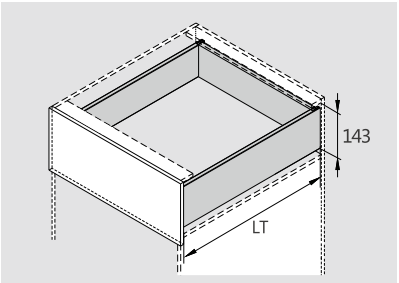

LT=внутренняя глубина корпуса
NL=длина направляющих
LT=NL+3

Комплект ящика высотой боковин 126 мм

	Soft Close		Push-to-Open		
Цвет	арт. ТБМ	арт. DTC	арт. ТБМ	арт. DTC	Длина (мм)
Белый	DTC1130.97/126	HD12300A18(E29)	DTC1130.97/126P	HD42300A18 (E29)	300
Антрацит	DTC1130.96/126	HD12300A18(E30)	DTC1130.96/126P	HD42300A18 (E30)	300
Белый	DTC1135.97/126	HD12350A18(E29)	DTC1135.97/126P	HD42350A18 (E29)	350
Антрацит	DTC1135.96/126	HD12350A18(E30)	DTC1135.96/126P	HD42350A18 (E30)	350
Белый	DTC1140.97/126	HD12400A18(E29)	DTC1140.97/126P	HD42400A18 (E29)	400
Антрацит	DTC1140.96/126	HD12400A18(E30)	DTC1140.96/126P	HD42400A18 (E30)	400
Белый	DTC1145.97/126	HD12450A18(E29)	DTC1145.97/126P	HD42450A18 (E29)	450
Антрацит	DTC1145.96/126	HD12450A18(E30)	DTC1145.96/126P	HD42450A18 (E30)	450
Белый	DTC1150.97/126	HD12500A18(E29)	DTC1150.97/126P	HD42500A18 (E29)	500
Антрацит	DTC1150.96/126	HD12500A18(E30)	DTC1150.96/126P	HD42500A18 (E30)	500
Белый	DTC1155.97/126	HD12550A18(E29)	DTC1155.97/126P	HD42550A18 (E29)	550
Антрацит	DTC1155.96/126	HD12550A18(E30)	DTC1155.96/126P	HD42550A18 (E30)	550

Высокий ящик C (высота = 174мм)



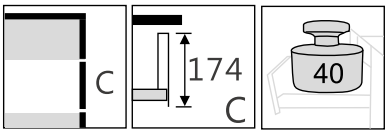

Необходимое пространство

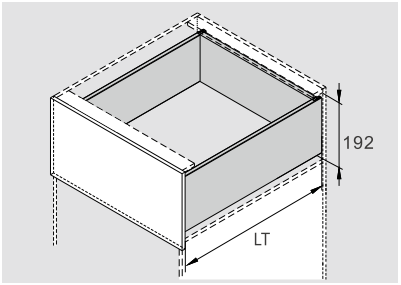

LT=внутренняя глубина корпуса
NL=длина направляющих
LT=NL+3

Комплект ящика высотой боковин 174 мм

	Soft Close		Push-to-Open		
Цвет	арт. ТБМ	арт. DTC	арт. ТБМ	арт. DTC	Длина (мм)
Белый	DTC1130.97/172	HD13300A18(E29)	DTC1130.97/172P	HD43300A18 (E29)	300
Антрацит	DTC1130.96/172	HD13300A18(E30)	DTC1130.96/172P	HD43300A18 (E30)	300
Белый	DTC1135.97/172	HD13350A18(E29)	DTC1135.97/172P	HD43350A18 (E29)	350
Антрацит	DTC1135.96/172	HD13350A18(E30)	DTC1135.96/172P	HD43350A18 (E30)	350
Белый	DTC1140.97/172	HD13400A18(E29)	DTC1140.97/172P	HD43400A18 (E29)	400
Антрацит	DTC1140.96/172	HD13400A18(E30)	DTC1140.96/172P	HD43400A18 (E30)	400
Белый	DTC1145.97/172	HD13450A18(E29)	DTC1145.97/172P	HD43450A18 (E29)	450
Антрацит	DTC1145.96/172	HD13450A18(E30)	DTC1145.96/172P	HD43450A18 (E30)	450
Белый	DTC1150.97/172	HD13500A18(E29)	DTC1150.97/172P	HD43500A18 (E29)	500
Антрацит	DTC1150.96/172	HD13500A18(E30)	DTC1150.96/172P	HD43500A18 (E30)	500
Белый	DTC1155.97/172	HD13550A18(E29)	DTC1155.97/172P	HD43550A18 (E29)	550
Антрацит	DTC1155.96/172	HD13550A18(E30)	DTC1155.96/172P	HD43550A18 (E30)	550

Высокий ящик F (высота = 238мм)



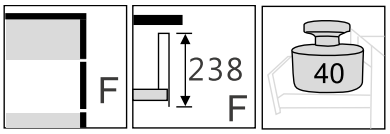

Необходимое пространство

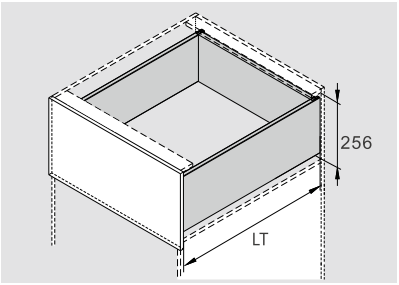

LT=внутренняя глубина корпуса
NL=длина направляющих
LT=NL+3

Комплект ящика высотой боковин 238 мм

	Soft Close		Push-to-Open		
Цвет	арт. ТБМ	арт. DTC	арт. ТБМ	арт. DTC	Длина (мм)
Белый	DTC1130.97/238	HD14300A18(E29)	DTC1130.97/238P	HD44300A18 (E29)	300
Антрацит	DTC1130.96/238	HD14300A18(E30)	DTC1130.96/238P	HD44300A18 (E30)	300
Белый	DTC1135.97/238	HD14350A18(E29)	DTC1135.97/238P	HD44350A18 (E29)	350
Антрацит	DTC1135.96/238	HD14350A18(E30)	DTC1135.96/238P	HD44350A18 (E30)	350
Белый	DTC1140.97/238	HD14400A18(E29)	DTC1140.97/238P	HD44400A18 (E29)	400
Антрацит	DTC1140.96/238	HD14400A18(E30)	DTC1140.96/238P	HD44400A18 (E30)	400
Белый	DTC1145.97/238	HD14450A18(E29)	DTC1145.97/238P	HD44450A18 (E29)	450
Антрацит	DTC1145.96/238	HD14450A18(E30)	DTC1145.96/238P	HD44450A18 (E30)	450
Белый	DTC1150.97/238	HD14500A18(E29)	DTC1150.97/238P	HD44500A18 (E29)	500
Антрацит	DTC1150.96/238	HD14500A18(E30)	DTC1150.96/238P	HD44500A18 (E30)	500
Белый	DTC1155.97/238	HD14550A18(E29)	DTC1155.97/238P	HD44550A18 (E29)	550
Антрацит	DTC1155.96/238	HD14550A18(E30)	DTC1155.96/238P	HD44550A18 (E30)	550

Внутренний ящик M
(высота = 88мм)

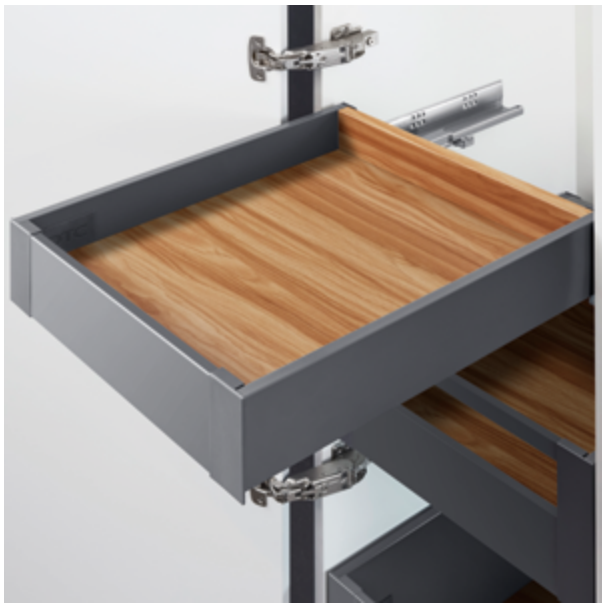

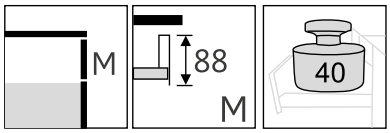

Необходимое пространство

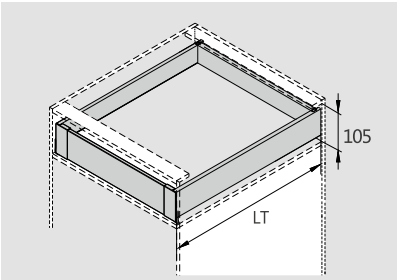

LT=внутренняя глубина корпуса
NL=длина направляющих
LT=NL+3 (soft close)
LT=NL+13 (push-to-open)

Внутренний ящик C
(высота = 174мм)



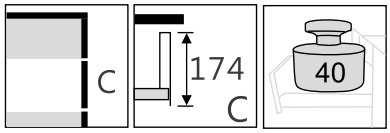

Необходимое пространство

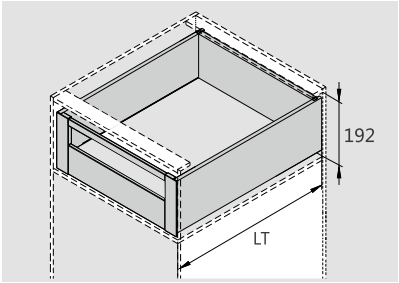

LT=внутренняя глубина корпуса
NL=длина направляющих
LT=NL+3 (soft close)
LT=NL+13 (push-to-open)

Соединители передней панели для внутреннего ящика Magic Star Plus (компл.)

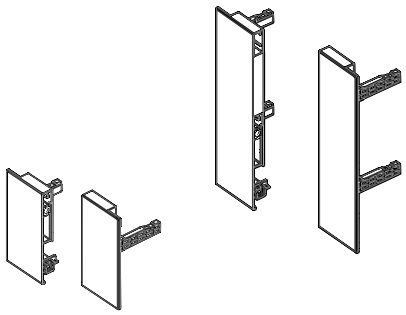

Цвет	арт. ТБМ	арт. DTC	Высота (мм)
Белый	DTC1110.97/88	HD11012(E29)	88
Антрацит	DTC1110.96/88	HD11012(E30)	88
Белый	DTC1110.97/172	HD13014(E29)	174
Антрацит	DTC1110.96/172	HD13014(E30)	174

Панель передняя для внутреннего ящика Magic Star Plus

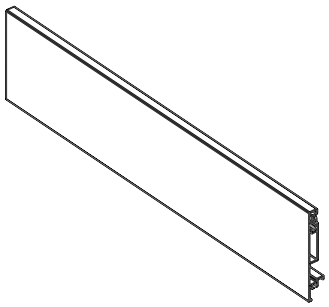

Схема распила передней панели внутреннего ящика

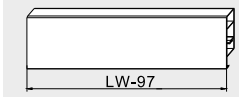

Цвет	арт. ТБМ	арт. DTC	Длина (мм)
Белый	DTC1113.97	HT10022(E29)	1100
Антрацит	DTC1113.96	HT10022(E30)	1100

Рейлинг фронтальный для внутреннего ящика Magic Star Plus, квадратный

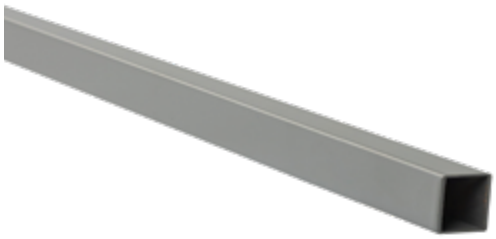

Схема распила фронтального рейлинга

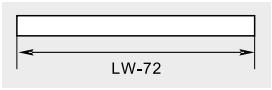

Цвет	арт. ТБМ	арт. DTC	Длина (мм)
Белый	DTC1114.97	HT10071(E29)	1100
Антрацит	DTC1114.96	HT10071(E30)	1100

Штанга для стабилизации широких баз DTC Magic Star Plus / Pure Pro Push-to-Open, длина 1100мм
распил: LW (внутренняя ширина корпуса) - 172

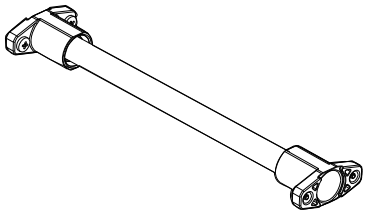

для баз шириной более 600 мм.

арт. ТБМ	арт. DTC	Длина (мм)
DTC11P.S	HT0FH02	1100

Схема распила штанги синхронизатора Push-to-open

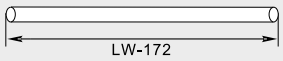

Ручка фиксатор для внутреннего ящика





арт. ТБМ	арт. DTC	Длина (мм)
FRM0322.96	HT10024	Антрацит

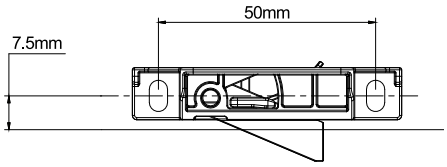

Присадка направляющих

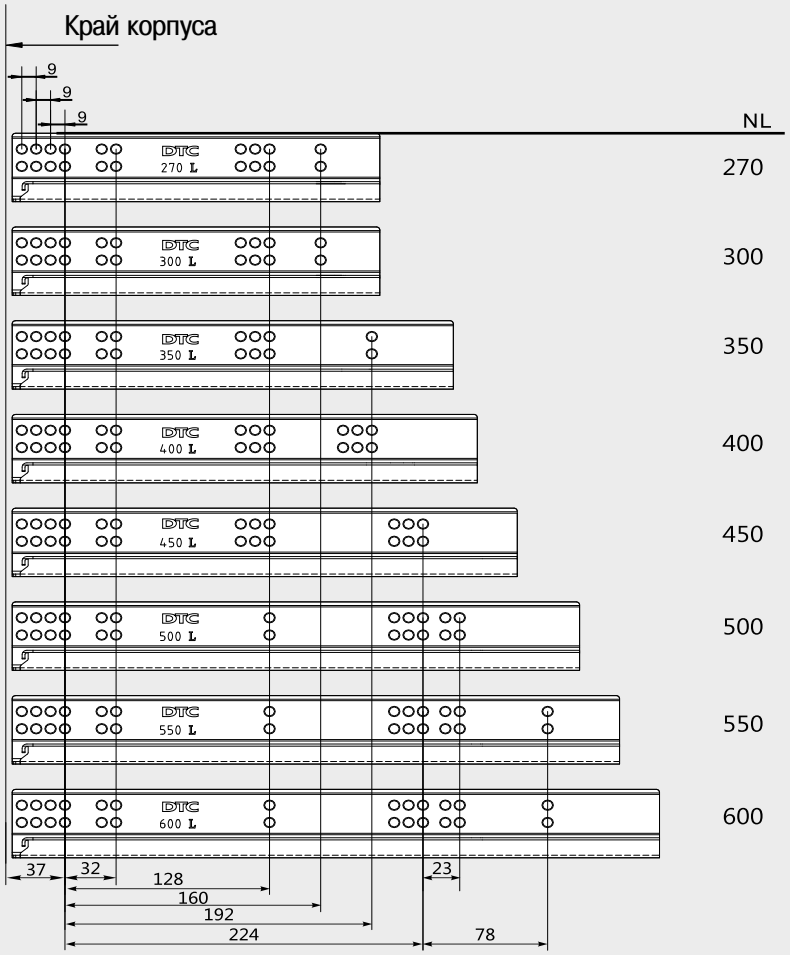

установочное отверстие для внутреннего ящика Push-open

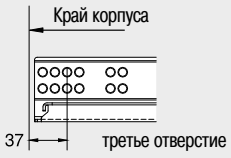

Установочные размеры

Внутренняя глубина корпуса = LT LT=NL+3

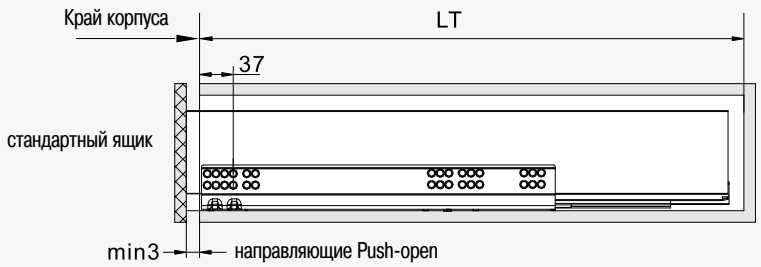

Направляющие с доводчиком: LT = NL+3 Направляющие Push-open: LT = NL+13

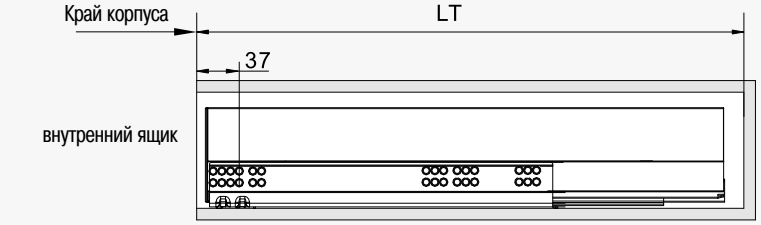

Размеры для изготовления дна и задней стенки ящика

KB - ширина корпуса
LW - внутренняя ширина корпуса
NL - номинальная длина ящика

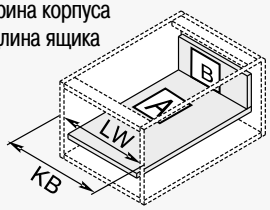

дно ящика

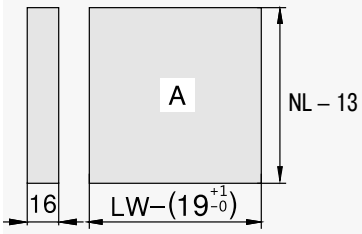

стандартный ящик (M=88мм)



задняя стенка 58mm

средний ящик (K=126мм)



задняя стенка 96mm

высокий ящик (C=174мм)



задняя стенка 144mm

высокий ящик (D=238мм)

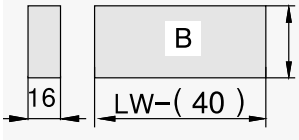

задняя стенка 208mm

Стандартный ящик (высотой M=88мм)

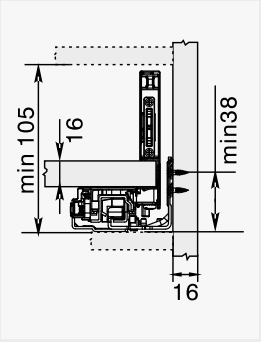

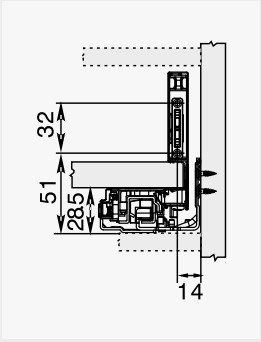

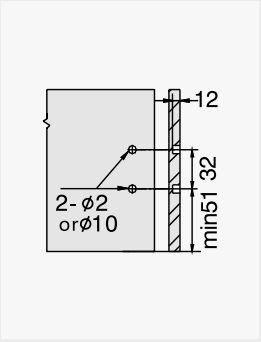

присадка фасада

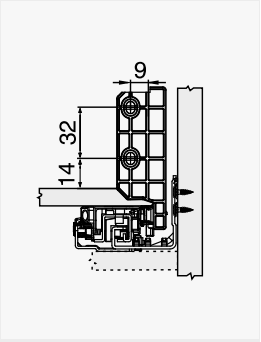

присадка задней стенки

Средний ящик (высотой K=126мм)

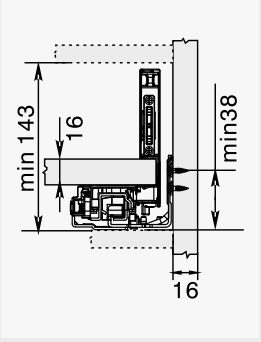

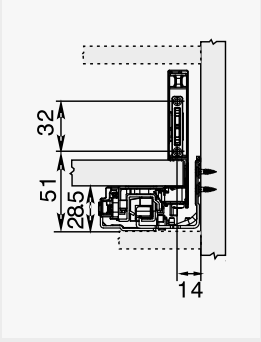

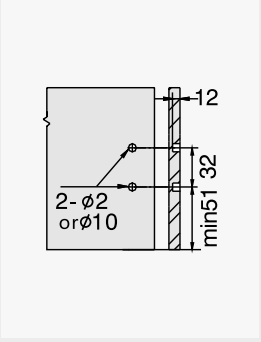

присадка фасада

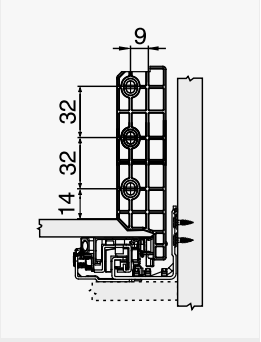

присадка задней стенки

Высокий ящик (высотой C=174мм)

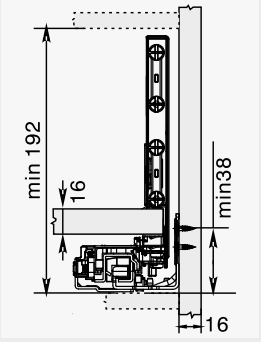

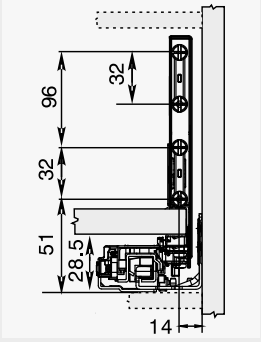

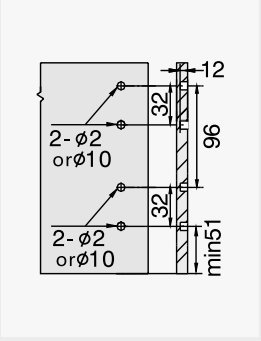

присадка фасада

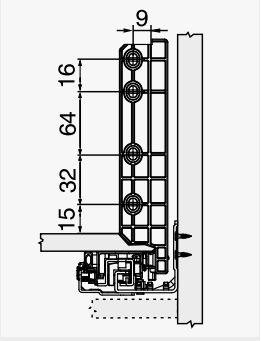

присадка задней стенки

Высокий ящик (высотой D=238мм)

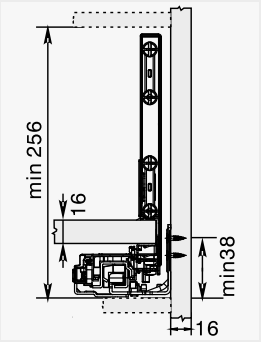

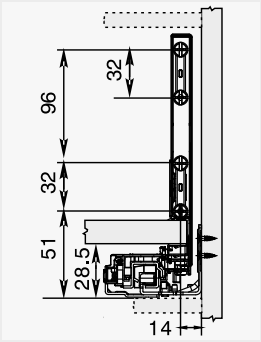

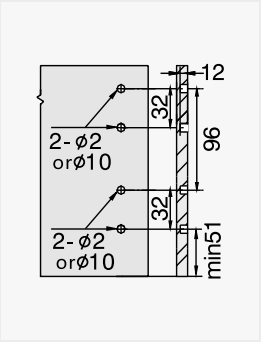

присадка фасада

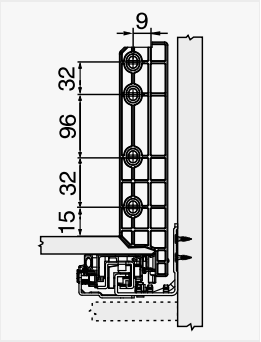

присадка задней стенки

Сборка ящика

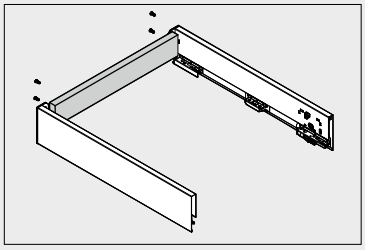

установите крепления и заднюю стенку ящика

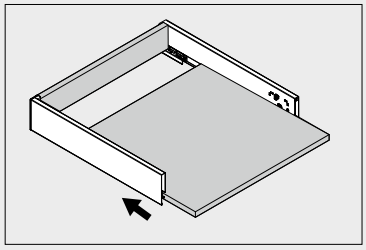

установите дно ящика

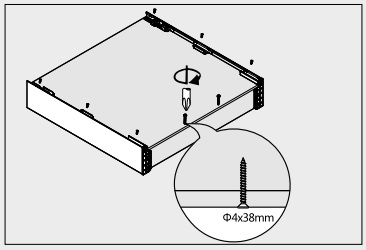

зафиксируйте дно ящика саморезами

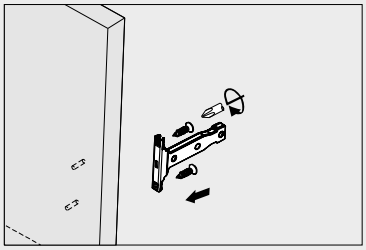

установите крепления фасада

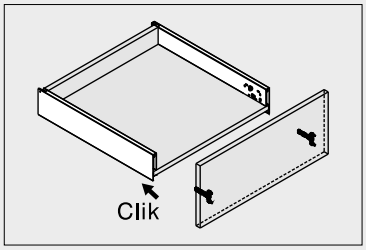

установите фасад

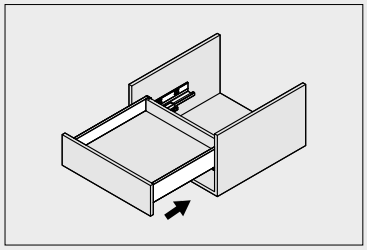

установите ящик в корпус

Регулировка стандартного (M=88мм) / среднего (K=126мм) ящика

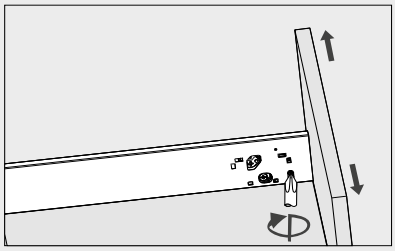

Горизонтальная регулировка

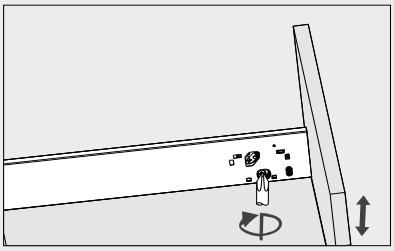

Вертикальная регулировка

Регулировка высокого (C=174мм) / высокого (D=238мм) ящика

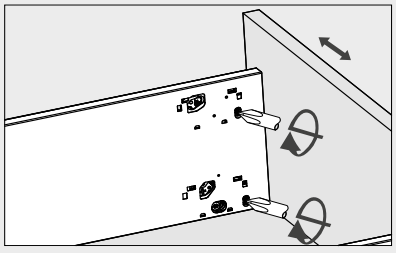

Горизонтальная регулировка

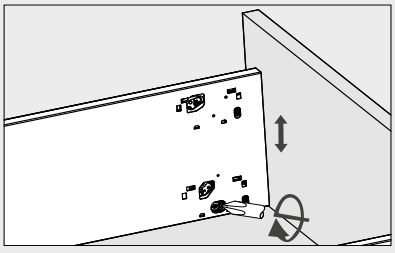

Вертикальная регулировка

Демонтаж стандартного (M=88мм) / среднего (K=126мм) ящика

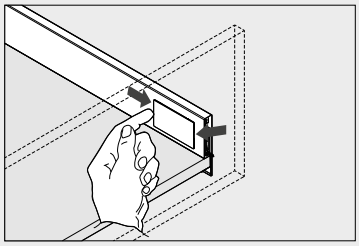

удалите накладку

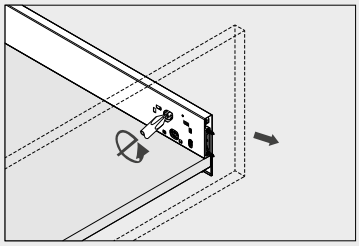

с помощью отвертки демонтируйте фасад

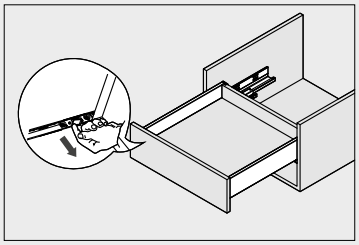

С помощью фиксатора под ящиком демонтируйте ящик

Демонтаж высокого (C=174мм) / высокого (D=238мм) ящика

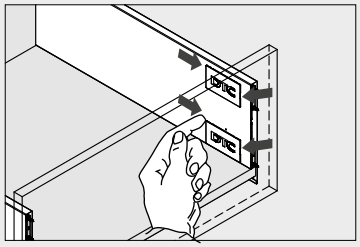

удалите накладку

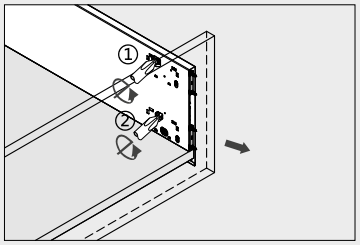

с помощью отвертки демонтируйте фасад

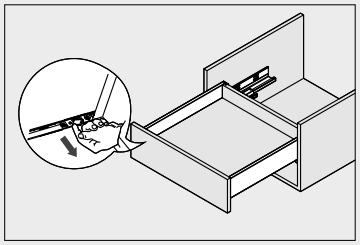

С помощью фиксатора под ящиком демонтируйте ящик

Сборка внутреннего ящика (M=88мм)

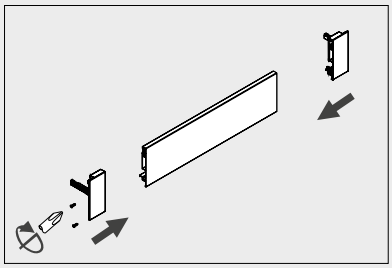

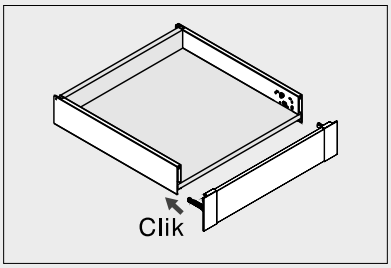

Сборка внутреннего ящика (C=174мм / D=238мм)

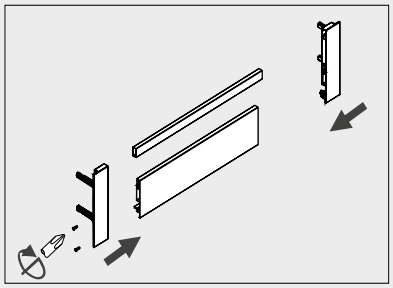

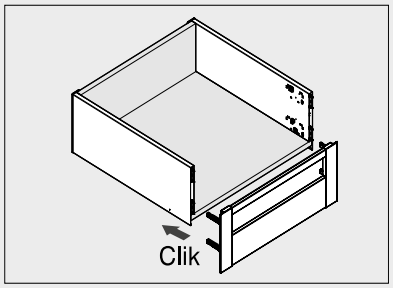


DTC

Характеристики и свойства мебельных лотков



Механические свойства	Стандарт	Единица измерения	Значение
Индекс текучести расплава 230°C-2,16kg	ASTM D 1238-ISO 1133	g/10min	35-45
Плотность	ASTM D 1505-ISO 1183	g/CM^3	1,035-1,065
Линейная усадка	ASTM D 955	%	0,7-1,3
Модуль упругости при изгибе	ASTM D 790-ISO 178	MPa	>1600
Испытания на растяжение по Изоду 23°C	ASTM D 648-ISO 75	MPa	>22
	ASTM D 648-ISO 75	J/m	>33
Термальные свойства			
Размягчение пластмасс по Викату 49 N/50	ASTM D 1525- ISO 306	°C	70-80
Температура прогиба 1,820мПА	ASTM D 648-ISO 75	°C	65-75
Испытания на воздействие огня			
Горение пластмассы толщиной 1,6мм	UL 94	Класс	HB
Горение пластмассы толщиной 3,2мм	UL 94	Класс	HB
Испытание нагретой спиралью	IEC 695-2-1	°C	пройдено

Лотки мебельные Firmax









Лотки для ящиков шириной 300 - 350 мм

Артикул	Ширина, мм	Глубина, мм	Цвет	Н.У., компл.
FRM0491.07	196-280	386-495	Белый	25
FRM0491	196-280	386-495	Серый	25
FRM0491.96	196-280	386-495	Графит	25

Лотки для ящиков шириной 400 - 450 мм

Артикул	Ширина, мм	Глубина, мм	Цвет	Н.У., компл.
FRM0492.07	296-400	386-495	Белый	25
FRM0492	296-400	386-495	Серый	25
FRM0492.96	296-400	386-495	Графит	25

Лотки для ящиков шириной 500 - 550 мм

Артикул	Ширина, мм	Глубина, мм	Цвет	Н.У., компл.
FRM0493.07	396-500	386-495	Белый	25
FRM0493	396-500	386-495	Серый	25
FRM0493.96	396-500	386-495	Графит	25

Лотки для ящиков шириной 600 мм

Артикул	Ширина, мм	Глубина, мм	Цвет	Н.У., компл.
FRM0494.07	446-550	386-495	Белый	25
FRM0494	446-550	386-495	Серый	25
FRM0494.96	446-550	386-495	Графит	25

Профиль соединительный для лотков



Артикул	Длина, мм	Цвет	Н.У., компл.
FRM0495	505	Серый	50
FRM0495.07	505	Белый	50
FRM0495.96	505	Графит	50

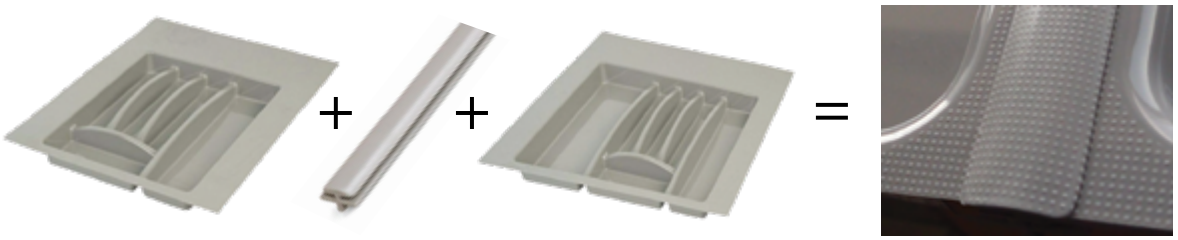

Варианты комплектации лотками			
Ширина базы (мм)	Вариант 1	Вариант 2	Вариант 3
550	FRM0491 + FRM0491	–	–
600	FRM0491 + FRM0491	FRM0491 + FRM0492	–
650	FRM0491 + FRM0492	–	–
700	FRM0492 + FRM0492	FRM0491 + FRM0493	–
750	FRM0492 + FRM0492	FRM0491 + FRM0493	FRM0491 + FRM0494
800	FRM0492 + FRM0493	–	–
900	FRM0492 + FRM0493	FRM0493 + FRM0493	FRM0492 + FRM0494
1000	FRM0494 + FRM0494	FRM0492 + FRM0494	FRM0491 + FRM0492 + FRM0493
1100	FRM0494 + FRM0494	FRM0491 + FRM0492 + FRM0493	–
1200	FRM0491 + FRM0493 + FRM0494	–	–

Сборные лотки Connect

Made in Germany



- Для ящиков глубиной от 300 мм
- универсален для любого типа ящиков
- простой в сборке
- эргономичность и гибкость в использовании
- элегантный дизайн
- сделано в Германии
- возможность переставлять элементы лотка в зависимости от конкретного случая

Комплектации	Артикулы лотков для выписки	Количество соединителей (NNK2104) на комплект
1	NNK2101.96 + 2* NNK2103.96/E +NNK2102.96/L	3
2	NNK2101.96 + 4* NNK2102.96/L	4
3	NNK2101.96 + 4*NNK2102.96/R	4
4	NNK2101.96 + NNK2102.96/L + NNK2102.96/R	2
5	NNK2100.96 + NNK2102.96/L + NNK2102.96/R	2

Комплектация № 1

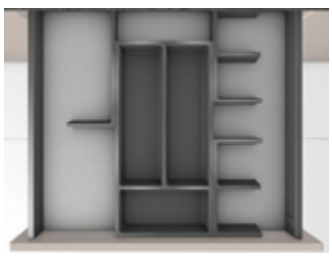

Комплектация № 2-3



Комплектация № 4

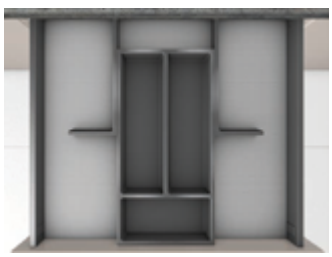

Комплектация № 5

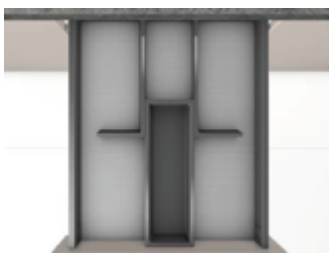



Лоток для столовых приборов 30 x 10 см

Артикул	Ширина, мм	Глубина, мм	Цвет	Н.У.
NNK2100.96	100	300	Графит	6 шт.



Лоток для столовых приборов 40 x 20 см

Артикул	Ширина, мм	Глубина, мм	Цвет	Н.У.
NNK2101.96	200	400	Графит	6 шт.



Делитель Г-образный, левый

Артикул	Ширина, мм	Глубина, мм	Цвет	Н.У.
NNK2102.96/L	100	250	Графит	10 шт.



Делитель Г-образный, правый

Артикул	Ширина, мм	Глубина, мм	Цвет	Н.У.
NNK2102.96/R	100	250	Графит	10 шт.



Делитель Е-образный

Артикул	Ширина, мм	Глубина, мм	Цвет	Н.У.
NNK2103.96/E	100	200	Графит	18 шт.



Соединитель для элементов лотка

Артикул	Цвет	Н.У.
NNK2104	Красный	20 шт.

Сборные лотки Cuisio



- Эксклюзивный вид благодаря сочетанию высококачественных материалов из полупрозрачной пластмассы и алюминия
- прямолинейный дизайн и разные по ширине ячейки позволяют оптимально использовать пространство
- приятный на ощупь пластик и глухой звук, благодаря массивным стенкам
- индивидуальное внутреннее деление пространства ячеек, благодаря передвигающимся разделительным стенкам
- боковой уплотнитель закрывает щель между ячейками и ящиком, предотвращая проникновение пыли и грязи
- ячейки можно мыть в посудомоечной машине
- подходят для ящиков Firmax Newline

Made in Germany

Пример сборки ячеек

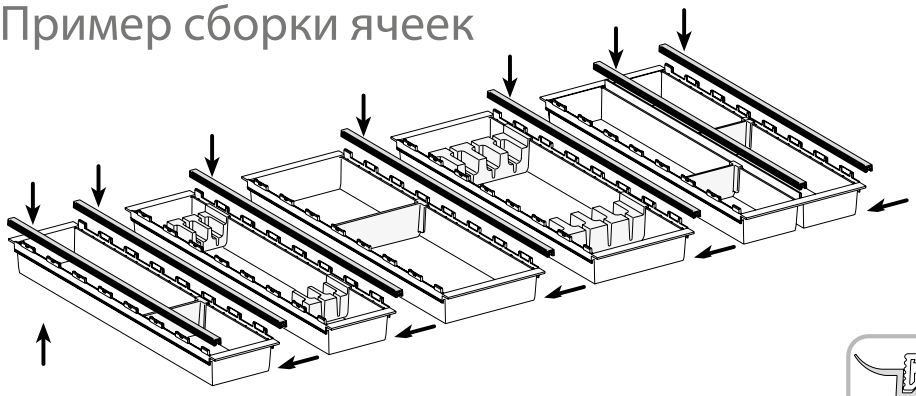

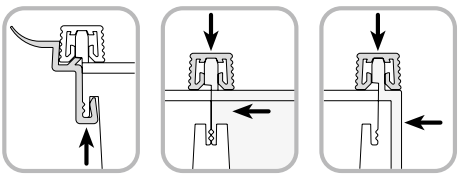

Ширина базы	Артикулы лотков для выписки	Количество декоративных алюминиевых профилей (NNK2002) на комплект	Количество пыльников (NNK2003)
300мм	**NNK2000.96/200**	2	2
400мм	**NNK2000.96/200 + NNK2000.96/100**	3	2
450мм	**NNK2000.96/200 + NNK2000.96/150**	3	2
500мм	**NNK2000.96/200 + 2 лотка NNK2000.96/100**	4	2
550мм	**NNK2000.96/200 + NNK2000.96/100 + NNK2000.96/150**	4	2
600мм	**NNK2000.96/200 + 2 лотка NNK2000.96/150**	4	2
700мм	**NNK2000.96/200 + 2 лотка NNK2000.96/150 + NNK2000.96/100**	5	2
800мм	**NNK2000.96/200 + 2 лотка NNK2000.96/150 + 2 лотка NNK2000.96/100**	6	2
900мм	**NNK2000.96/200 + 4 лотка NNK2000.96/150**	6	2
1000мм	**NNK2000.96/200 + 4 лотка NNK2000.96/150 + NNK2000.96/100**	7	2
1200мм	**NNK2000.96/200 + 6 лотков NNK2000.96/150**	8	2

Лоток наборный



Артикул	Ширина, мм	Глубина, мм	Высота, мм	Цвет	Н.У., компл.
NNK2000.96/100	103	477	45	Графит	28
NNK2000.96/150	152	477	45	Графит	20
NNK2000.96/200*	187	477	45	Графит	14

* - имеет две разделительные продольные ячейки

Делитель лотка



Артикул	Ширина, мм	Высота, мм	Цвет	Н.У., компл.
NNK2001.96/100	95	43	Графит	50
NNK2001.96/150	146	43	Графит	50
NNK2001.96/200*	87	43	Графит	50

* - для лотка NNK2000.96/200 используются два делителя

Алюминиевый соединительный профиль

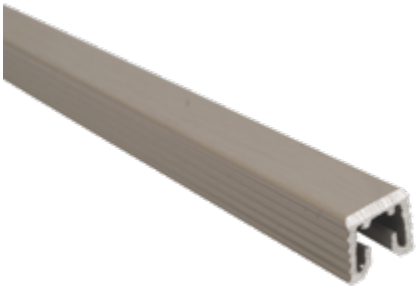

Артикул	Цвет	Н.У., компл.
NNK2002	Алюминий	40

Пыльник лотка



Артикул	Цвет	Н.У., компл.
NNK2003	Серый	40

Сборные лотки BANIO

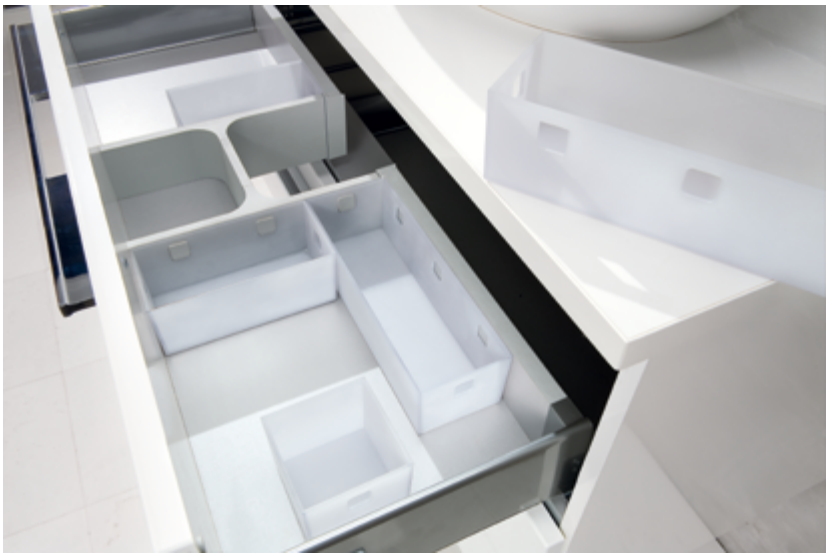

Система организации пространства ящика под мойку

BANIO



Made in Germany

- Универсальная система, позволяющая организовать пространство внутри ящика любого типа и размера
- Качественный премиальный вид продукта, соответствующий современным дизайнерским решениям.
- Высокое качество материалов и функциональность по конкурентной цене.

Рамка для органайзера внутреннего ящика под мойку,



Артикул	Цвет	Н.У., компл.
NNK3271.07	белый	1
NNK3271.43	серый	1

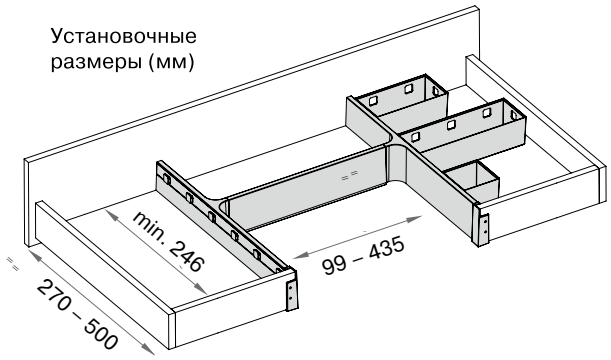

Набор коннекторов



Артикул	Цвет	Н.У., компл.
NNK3171.07	белый	1
NNK3171.43	серый	1

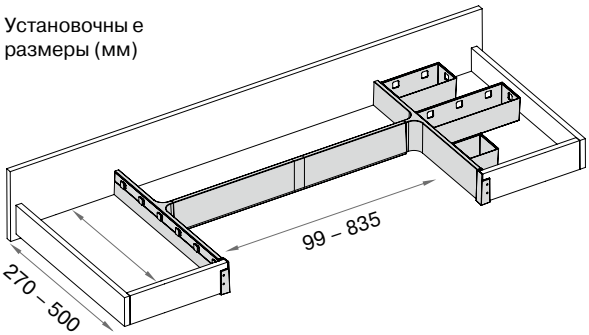

Набор лотков во внутренний ящик Banio, (1x 84x84, 1x 84x168, 1x 84x252) 3 шт

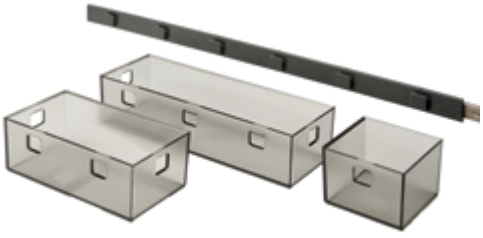

Артикул	Цвет	Н.У., компл.
NNK3211.07	белый	1
NNK3211.43	серый	1

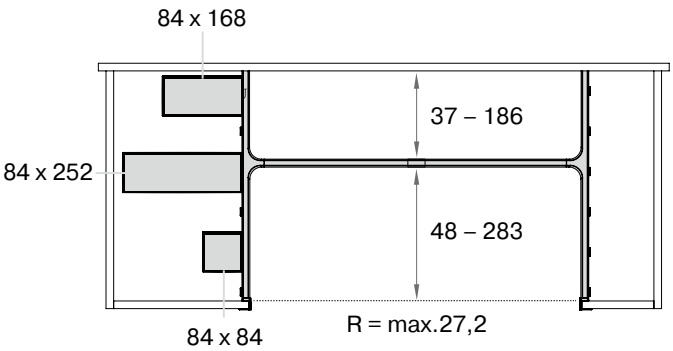

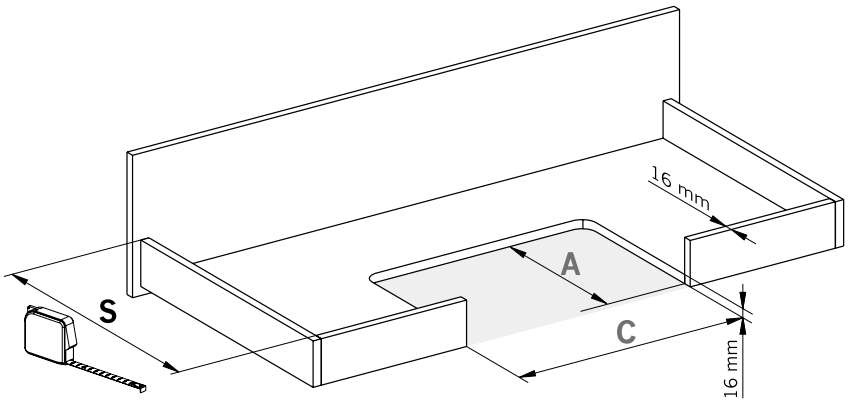

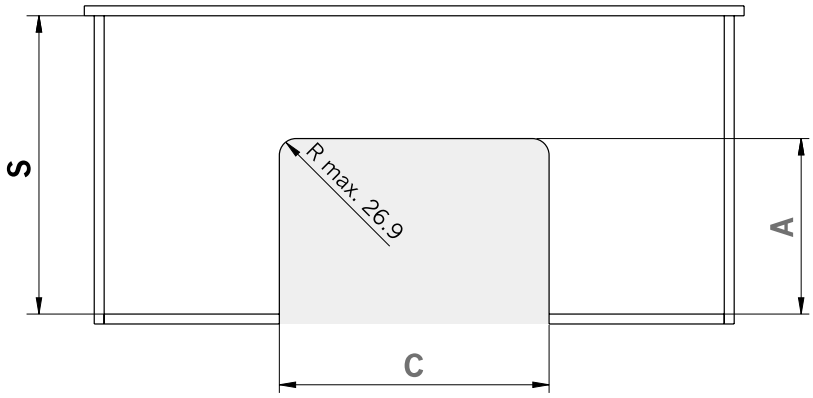

Размеры для ящиков Newline и Smartline

S	A=
246	мин.48 - макс. 202,4
276	мин.78 - макс. 232,4
326	мин. 128 - макс. 282,4
376	мин. 178 - макс. 283
426	мин. 228 - макс 283
476	мин 278 - макс 283

Размеры для ящиков Slimline

S	A=
250	мин. 52- макс. 206,4
280	мин. 82 - макс. 236.4
330	мин. 132 - макс. 282
380	мин. 182 - макс. 282
430	мин. 232 - макс. 282
480	282

Артикул	Мин. Ширина, мм	Макс. Ширина, мм	Высота, мм	Глубина ящика, мин.-макс., мм	Толщина, мм
NNK3271.07	99	435	65	270-500	16
NNK3271.43	99	435	65	270-500	16
NNK3171.07	99	835	65	270-500	16
NNK3171.43	99	835	65	270-500	16

Ручка-фиксатор для внутренних ящиков

Ручка фиксатор для внутреннего ящика Firmax Smartline / Newline / DTC Dragon Box





Артикул	Цвет
FRM0722.96	Антрацит

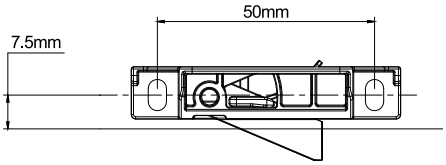

Ручка фиксатор для внутреннего ящика Firmax Slimline / DTC Magic Star Plus





Артикул	Цвет
FRM0322.96	Антрацит

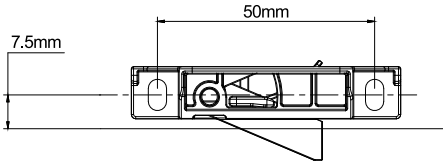

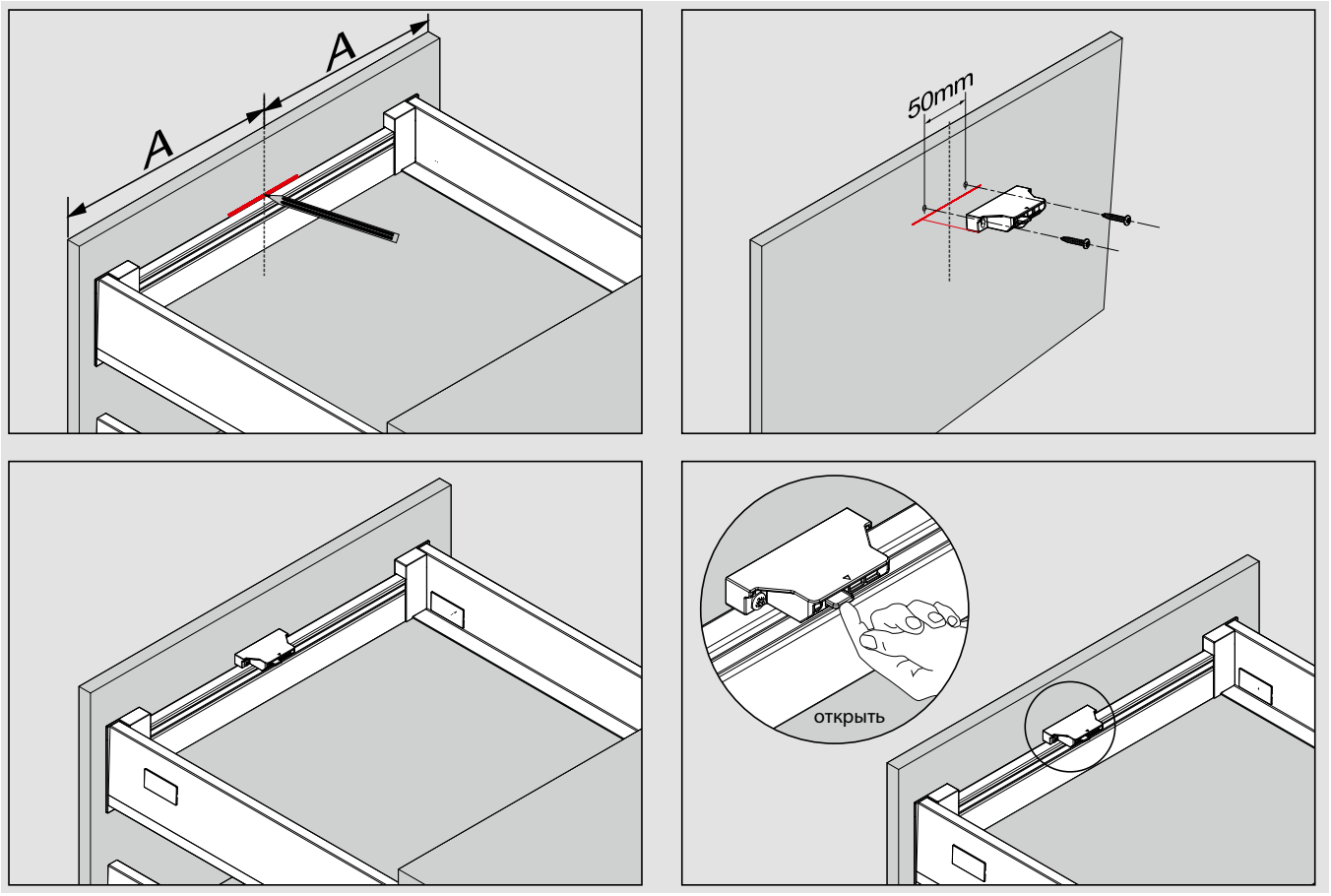

Лифты и подъемные механизмы



302 . . . TOP-STAYS подъемные механизмы DTC
304 . . . . . Подъемные механизмы SE Series
312 . . . . . Подъемные механизмы SQ NEW
320 . . . . . Подъемные механизмы SF Series
324 . . . . . Подъемные механизмы ST Series
332 . . . . . Подъемные механизмы SK Series
338 . . . Газовые механизмы
340 . . . Механические

TOP-STAYS подъемные механизмы DTC



Цвет заглушек



Темно-серый



Белый



SE Series

Компактные подъемные механизмы
- решение для экономии пространства



SF Series

Подъемные механизмы - откидного типа открывания для более широких и тяжелых фасадов



SQ Series

Подъемные механизмы
- откидного типа открывания

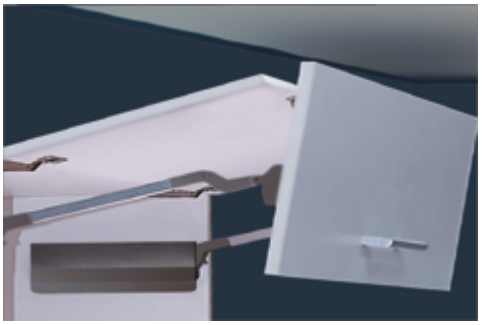

ST Series

Подъемные механизмы
- для складных фасадов



SK Series

Подъемные механизмы
параллельного открывания

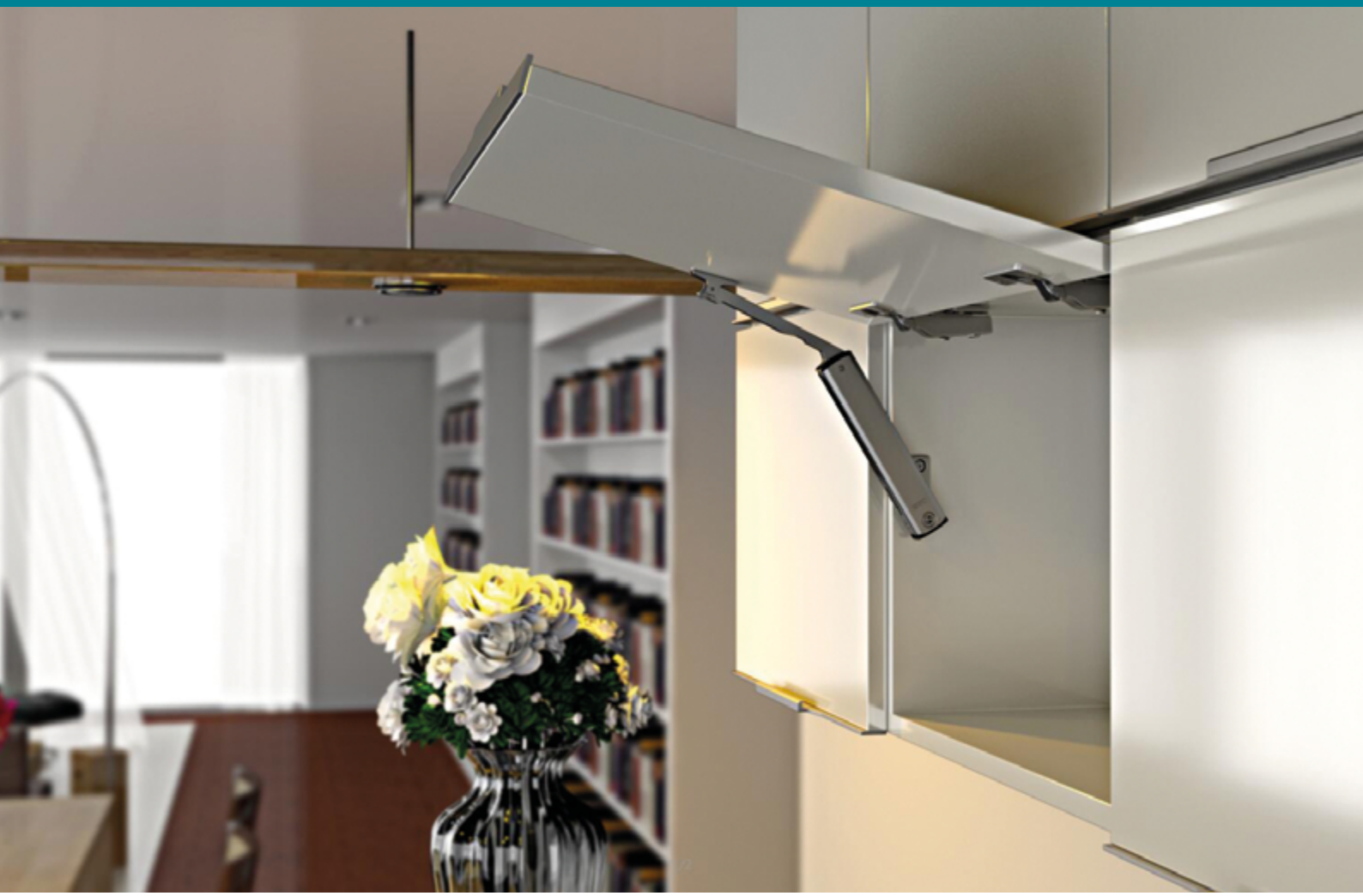

Подъемные механизмы

SE Series

- Легкость открывания и фиксация в любом положении
- Бесшумное и плавное закрывание при использовании петель с доводчиком
- Простая и понятная установка
- Точная и эффективная регулировка
- Компактный размер
- Доступен с системой Push Open для фасадов без ручек с петлями без пружины
- Ограничение угла открывания
- Долгий срок службы (40 000 циклов открывания)

Бесшумный Технологичный Долговечный Экологичный

Инструкция по монтажу


CHANEL
CHANE

SE



Угол открывания: 105˚
Ширина корпуса до 1800 мм
Высота фасада: 240 - 600 мм
Минимальная глубина корпуса: 125 мм
Толщина фасада: 16 - 26 мм
3D регулировка:
по высоте: +/-2мм,
по глубине: +/-2мм,
по сторонам: +/-2мм
Цвет - никель
Фиксация фасада в любом положении
Бесшумное и плавное закрывание
Установка и снятие фасада без инструмента
Ограничение угла открывания 85˚ (ограничитель на петлю)
Если ширина фасада > 600 мм необходима установка 2х механизмов

Индекс нагрузки LF = Высота шкафа KH (мм) x вес двери включая двойной вес ручки (кг)
Примечание: рекомендуется пробная установка, когда индекс нагрузки близок к критическому значению

Комплект подъемного механизма SE

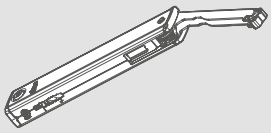

Подъемный механизм (1шт)

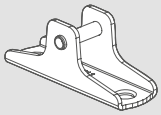

Крепление для деревянных фасадов и широких алюминиевых рамок (1шт)

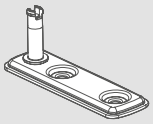

монтажная планка (1шт)



саморез (4шт)

Индекс нагрузки LF **(на один механизм)**		Высота фасада	арт. ТБМ	арт. DTC
200 - 1000	Light	240 - 600 мм	DTCSE01	SE00AL01
500 - 1500	Medium		DTCSE02	SE00AM01
960 - 2350	Strong		DTCSE03	SE00AH01

* LF при использовании второго механизма удваивается

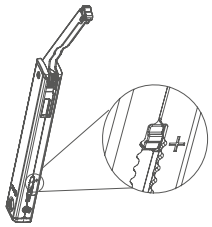

Цвет пружины зависит от индекса нагрузки механизма:

Светло-серый
Темно-серый
Белый

Заказывается отдельно

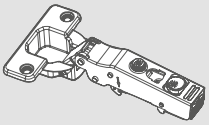

Накладная петля с доводчиком для фасадов 16-26мм

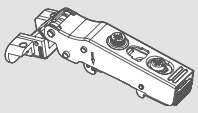

Накладная петля с доводчиком для узких алюминиевых фасадов 19-22 мм

- Угол открывания - не менее 105 гр.
- Для корпуса шириной более 900мм или индексом нагрузки более 1800 используются 3 петли
- Для корпуса шириной более 1200мм или индексом нагрузки более 2700 используются 4 петли

Монтажная планка

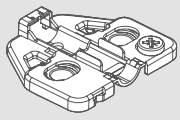



Заглушки для подъемного механизма TOP-STAYS SE

Арт. ТБМ	арт. DTC	
DTCSE.ZL07	SEJS02L	левая, белая
DTCSE.ZR07	SEJS02R	правая, белая
DTCSE.ZL43	SEJS02L	левая, темно-серая
DTCSE.ZR43	SEJS02R	правая, темно-серая

Ограничитель угла открывания петли 85˚

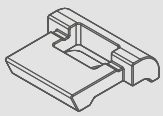

Крепление для фасада из узкой алюминиевой рамки (в комплекте с винтами 3,5*8,5 - 4 шт.)

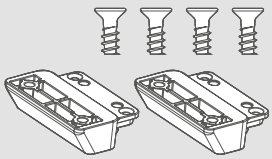

арт. ТБМ	арт. DTC
DTCSE/3	SE00H

SE PUSH



Угол открывания: 105˚
Ширина корпуса до 1800 мм
Высота фасада: 240 - 600 мм
Минимальная глубина корпуса: 125 мм
Толщина фасада: 16 - 26 мм
3D регулировка:
по высоте: +/-2мм,
по глубине: +/-2мм,
по сторонам: +/-2мм
Цвет - никель
Фиксация фасада в любом положении
Бесшумное и плавное закрывание
Установка и снятие фасада без инструмента
Ограничение угла открывания 85˚ (ограничитель на петлю)
Если ширина фасада > 600 мм необходима установка 2х механизмов

Индекс нагрузки LF = Высота шкафа KH (мм) x вес двери включая двойной вес ручки (кг)

Примечание: рекомендуется пробная установка, когда индекс нагрузки близок к критическому значению

Комплект подъемного механизма SE PUSH

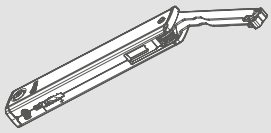

Подъемный механизм (1шт)

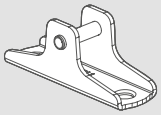

Крепление для деревянных фасадов и широких алюминиевых рамок (1шт)

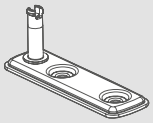

монтажная планка (1шт)



саморез (5шт)

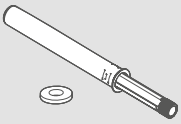

магнитный толкатель (1шт)

Индекс нагрузки LF		Высота фасада	арт. ТБМ	арт. DTC
200 - 1000	Light	240 - 600 мм	DTCSE01/P	SE2FAL01
500 - 1400	Medium		DTCSE02/P	SE2FAM01
960 - 2050	Strong		DTCSE03/P	SE2FAH01

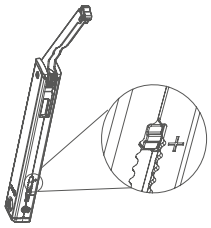

Цвет пружины зависит от индекса нагрузки механизма:

Светло-серый
Темно-серый
Белый

* LF при использовании второго механизма удваивается

Заказывается отдельно

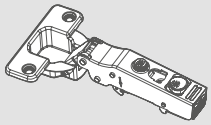

Накладная петля без пружины для фасадов 16-26мм

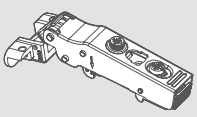

Накладная петля без пружины для узких алюминиевых фасадов 19-22 мм

- Угол открывания - не менее 105 гр.
- Для корпуса шириной более 900мм или индексом нагрузки более 1800 используются 3 петли
- Для корпуса шириной более 1200мм или индексом нагрузки более 2700 используются 4 петли

Монтажная планка

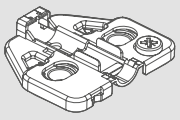



Заглушки для подъемного механизма TOP-STAYS SE

Арт. ТБМ	арт. DTC	
DTCSE.ZL07	SEJS02L	левая, белая
DTCSE.ZR07	SEJS02R	правая, белая
DTCSE.ZL43	SEJS02L	левая, темно-серая
DTCSE.ZR43	SEJS02R	правая, темно-серая

Ограничитель угла открывания петли 85˚

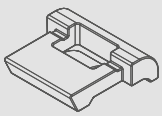

Крепление для фасада из узкой алюминиевой рамки (в комплекте с винтами 3,5*8,5 - 4 шт.)

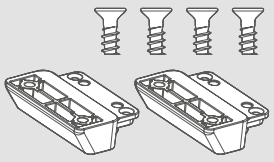

арт. ТБМ	арт. DTC
DTCSE/3	SE00H

СХЕМА

Установочные размеры для корпуса Позиции сверления

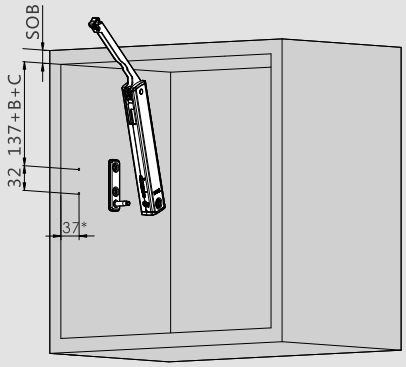

SOB Толщина крышки корпуса

B - высота монтажной планки

B	0мм	2мм	4мм	9мм	18мм
Монтажная планка	H=0	H=2	H=4	H=9	H=18

C - наложение петли

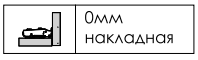

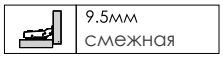

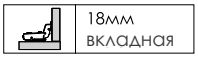

Необходимое внутреннее пространство

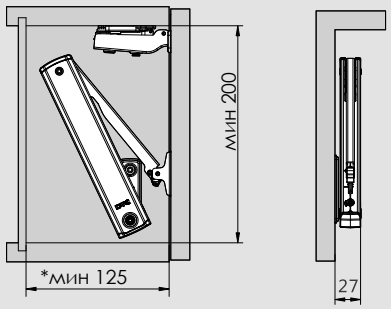

*минимум 200мм при использовании подвеса с видимым монтажом

Необходимое пространство для фасада и верхних панелей

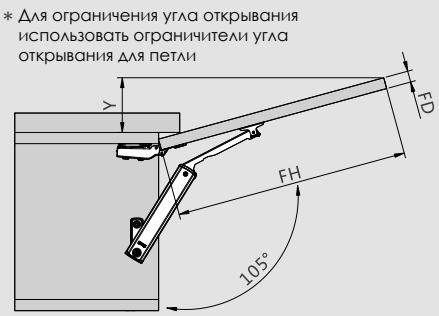

Y=(FH-a)x0.3

FH - высота фасада

FD - толщина фасада

FD (мм)	16	19	22	24
a (мм)	45	34	23	15

Y - высота над крышкой корпуса

a - выступ верхней панели

Для деревянных фасадов и широких ал. рамок

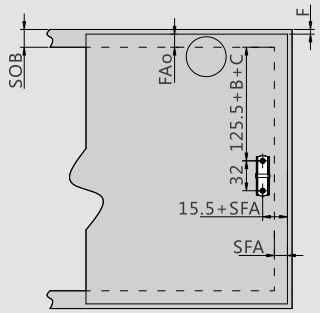

Для узких алюминиевых рамок

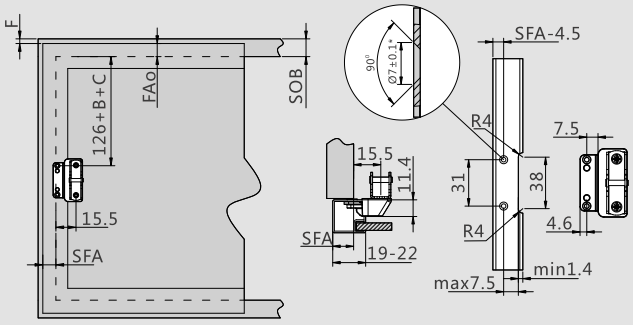

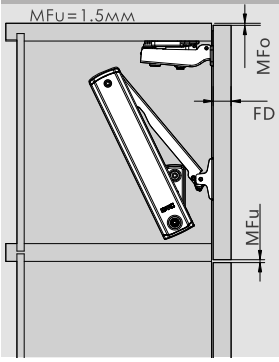

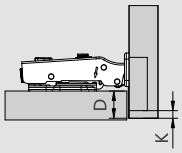

K(мм)	3	4	5	6	Монтажная планка
D(мм)	15	16	17	18	H=0
	13	14	15	16	H=2
	11	12	13	14	H=4
	6	7	8	9	H=9

K=расстояние до чашки D=наложение фасада

FD=	16	17	18	19	20	21	22	23	24	25	26
K=3 MFo=	0.7	0.9	1.2	1.5	1.8	2.2	2.6	3.2	3.8	4.5	5.3
K=4 MFo=	0.7	0.9	1.1	1.4	1.8	2.1	2.5	3.0	3.5	4.4	4.9
K=5 MFo=	0.6	0.9	1.1	1.4	1.7	2.0	2.4	2.9	3.4	3.9	4.6
K=6 MFo=	0.6	0.8	1.1	1.3	1.6	2.0	2.4	2.8	3.2	3.8	4.4

F: Зазор

Fao: наложение фасада сверху

Mfu: мин.зазор снизу

Mfo: мин.зазор сверху

SFA: боковое наложение фасада = толщина боковины-зазор

FD: толщина фасада

МОНТАЖ, ДЕМОНТАЖ, РЕГУЛИРОВКА

Монтаж и демонтаж

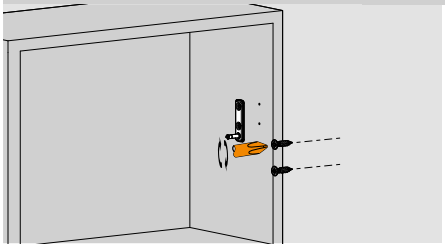

Установка крепления к корпусу

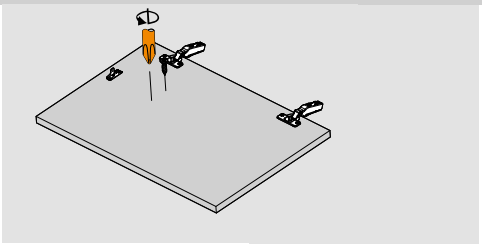

Установка крепления к фасаду

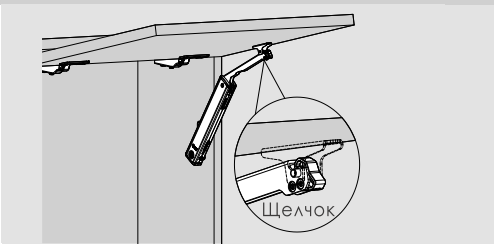

Регулировка, монтаж и демонтаж

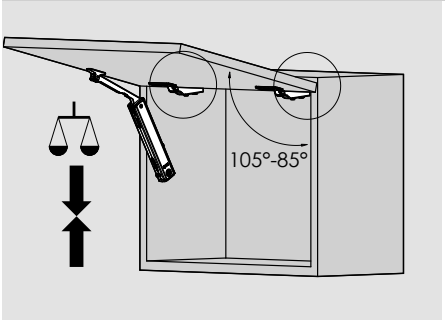

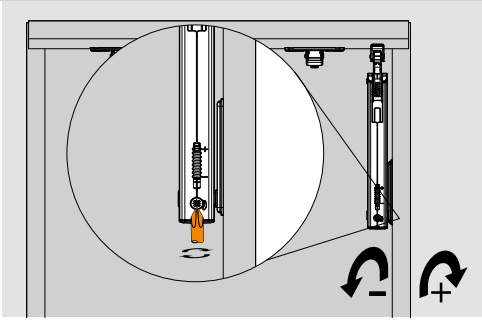

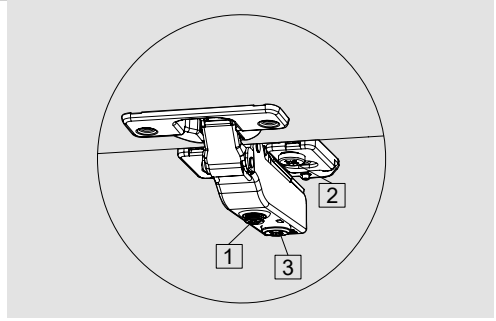

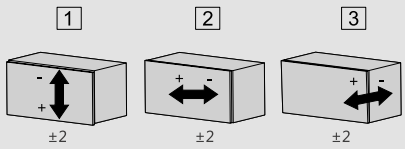

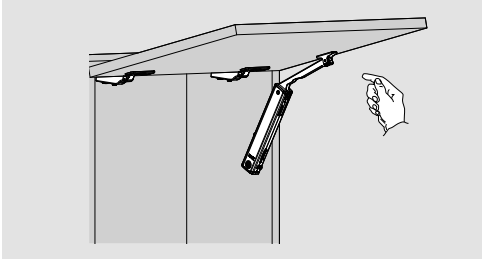

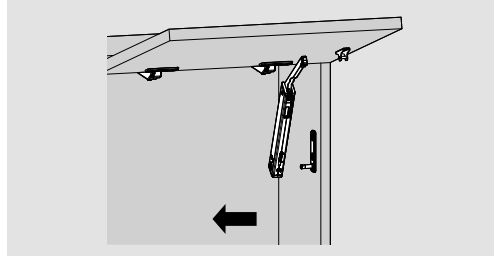

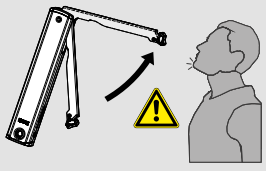

Существует опасность получения травмы при выскакивании рычага. Не опускайте рычаг

Монтаж врезного толкателя

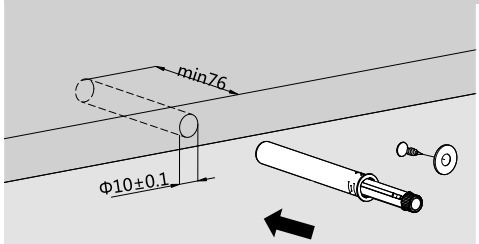

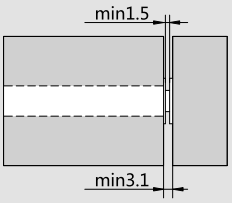

FAU-наложение фасада снизу

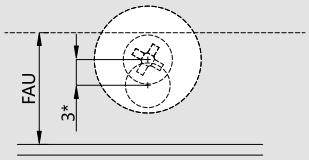

При установке пластины с саморезом мы рекомендуем сместить ее на 3мм выше толкателя

Монтаж накладного толкателя со встроенной монтажной планкой

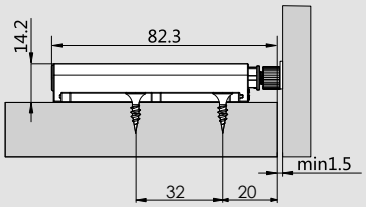

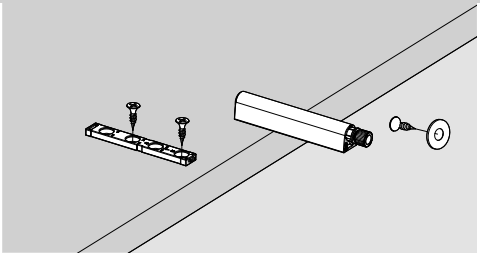

FAU-наложение фасада снизу

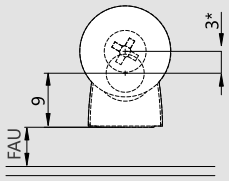

При установке пластины с саморезом мы рекомендуем сместить ее на 3мм выше толкателя

Монтаж накладного толкателя с крестообразной монтажной планкой

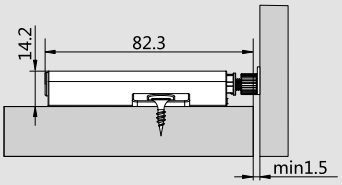

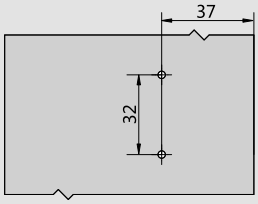

FAU-наложение фасада снизу

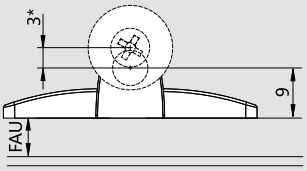

При установке пластины с саморезом мы рекомендуем сместить ее на 3мм выше толкателя


GUCCI
GUCCI



Подъемные механизмы

SQ Series

- Прочная механическая конструкция с пружинным блоком
- Возможность регулировки открывания, закрывания и фиксации фасада
- Превосходная плавная и тихая работа
- Изящный внешний вид благодаря современному дизайну заглушек
- Компактный размер экономит пространство внутри
- Стандартная присадка
- Долгий срок службы (60 000 циклов открывания)
- Применение: кухни, гостиные, ванные комнаты, офис

Бесшумный Технологичный Долговечный Экологичный

Инструкция по монтажу

Подъемные механизмы

SQ NEW



- Угол открывания 107°, позволяет без усилий доставать предметы в шкафу
- Бесшумное и плавное закрывание
- Легкость открывания и фиксация фасада в любом положении
- Регулировка скорости работы доводчика
- Регулировка фиксации и скорости открывания фасада
- Защелкивающий механизм упрощает монтаж и демонтаж
- Стильный дизайн декоративных заглушек в двух цветах
- Высокая практичность даже при широких фасадах
- Возможность установки ограничителя высоты угла открывания фасада
- Универсальная присадка и шаблон в комплекте



Легкость открывания



Угол открывания- 107⁰



Доводчик и фиксация фасада влюбом положении



Минимальные зазоры



3D регулировка положения фасада

Подъемные механизмы

SQ NEW



Угол открывания:107˚
Ширина фасада до 1200мм
Высота фасада: 250 - 600мм
Минимальная глубина корпуса: 240 мм
Толщина фасада:16 - 28мм
3D регулировка:
по высоте: +/-2мм,
по глубине: +/-2мм,
по сторонам: +/-2мм
Легкость открывания и фиксация фасада в любом положении
Регулировка открывания и скорости работы доводчика
Монтаж и демонтаж без инструментов
Декоративные заглушки в двух цветах
Ограничение угла открывания 100˚, 75˚

Индекс нагрузки LF =
Высота шкафа KH (мм) **x** вес двери включая двойной вес ручки (кг)
Примечание: Индекс нагрузки LF и вес двери могут быть на 50% выше при использовании третьего механизма

В комплект подъемного механизма входят:

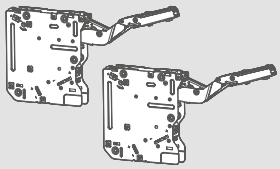

комплект подъемного механизма (L + R)

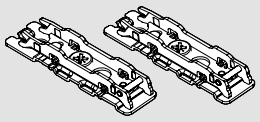

комплект креплений фасада (2шт)

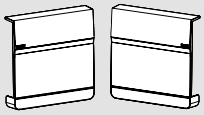

комплект однотонных заглушек (2шт)



саморез (6 шт)

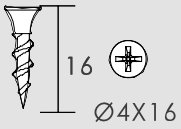

саморез (4 шт)

Индекс нагрузки LF		высота фасада	Цвет	арт. ТБМ	арт. DTC
480-1250	Light	250-400 мм	Белый	DTCSQ01.007	SQ02BL03A
			Темно-серый	DTCSQ01.043	SQ02BL03B
960-2350	Medium	250-500 мм	Белый	DTCSQ02.007	SQ02BM03A
			Темно-серый	DTCSQ02.043	SQ02BM03B
1600-3600	Strong		Белый	DTCSQ03.007	SQ02BH03A
			Темно-серый	DTCSQ03.043	SQ02BH03B
2500-4500	Extra Strong	350-600 мм	Белый	DTCSQ04.007	SQ02BC03A
			Темно-серый	DTCSQ04.043	SQ02BC03B

Заказывается отдельно:



100˚
(1 шт)

Ограничитель угла открывания

арт. ТБМ	арт. DTC
DTCSQ100	SQW100

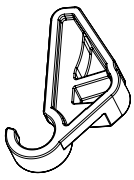

75˚
(1 шт)

Ограничитель угла открывания

арт. ТБМ	арт. DTC
DTCSQ75	SQW75

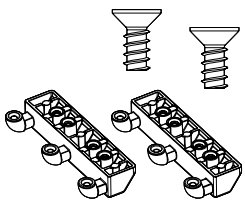

Крепление для фасада из узкой алюминиевой рамки (в комплекте с винтами 3,5x8,5мм 10шт)

арт. ТБМ	арт. DTC
DTCSQ00	SQ00H

Для ограничения угла открывания достаточно 1 ограничителя

Подъемные механизмы

SQ NEW PUSH



Угол открывания:107˚
Ширина фасада до 1200мм
Высота фасада: 250 - 600мм
Минимальная глубина корпуса: 240 мм
Толщина фасада:16 - 28мм
3D регулировка:
по высоте: +/-2мм,
по глубине: +/-2мм,
по сторонам: +/-2мм
Легкость открывания и фиксация фасада в любом положении
Монтаж и демонтаж без инструментов
Декоративные заглушки в двух цветах
Ограничение угла открывания 100˚, 75˚

Индекс нагрузки LF =
Высота шкафа KH (мм) x вес двери включая двойной вес ручки (кг)
Примечание: Индекс нагрузки LF и вес двери могут быть на 50% выше при использовании третьего механизма

В комплект подъемного механизма входят:

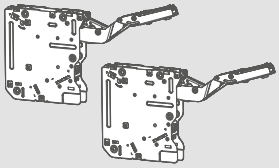
комплект подъемного механизма (L + R)

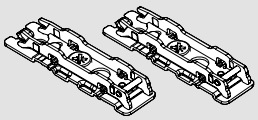
комплект креплений фасада (2шт)

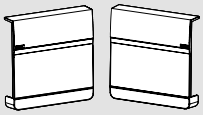
комплект однотонных заглушек (2шт)



саморез (6 шт)

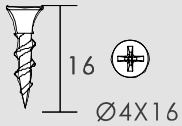

саморез (4 шт)

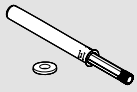
магнитный толкатель (1шт)

Индекс нагрузки LF		высота фасада	Цвет	арт. ТБМ	арт. DTC
580-1350	Light	250-400 мм	Белый	DTCSQ01.007/P	SQ2FBL03A
			Темно-серый	DTCSQ01.043/P	SQ2FBL03B
1060-2450	Medium	250-500 мм	Белый	DTCSQ02.007/P	SQ2FBM03A
			Темно-серый	DTCSQ02.043/P	SQ2FBM03B
1800-4000	Strong		Белый	DTCSQ03.007/P	SQ2FBH03A
			Темно-серый	DTCSQ03.043/P	SQ2FBH03B
2600-5000	Extra Strong	350-600 мм	Белый	DTCSQ04.007/P	SQ2FBC03A
			Темно-серый	DTCSQ04.043/P	SQ2FBC03B

Заказывается отдельно:


100˚
(1 шт)

Ограничитель угла открывания

арт. ТБМ	арт. DTC
DTCSQ100	SQW100

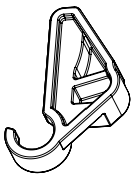
75˚
(1 шт)

Ограничитель угла открывания

арт. ТБМ	арт. DTC
DTCSQ75	SQW75

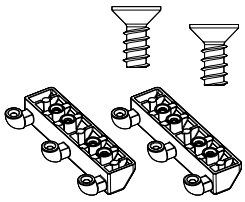

Крепление для фасада из узкой алюминиевой рамки (в комплекте с винтами 3,5x8,5мм 10шт)

арт. ТБМ	арт. DTC
DTCSQ00	SQ00H

Для ограничения угла открывания достаточно 1 ограничителя

СХЕМА

Установочные размеры (мм) Указаны на шаблоне (входит в комплект)

Требование к положению штифта и пространству

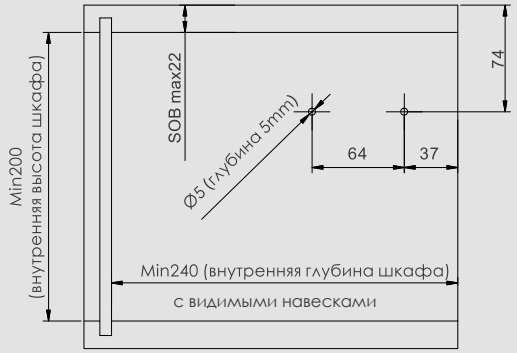

SOB: толщина верхней панели

Позиция крепления

Дополнительная информация не обязательна при монтаже

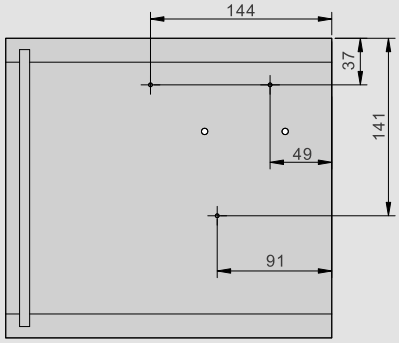

4х самореза Ø4X38мм

Позиции сверления на фасаде для деревянных фасадов и широкой алюминиевой рамки

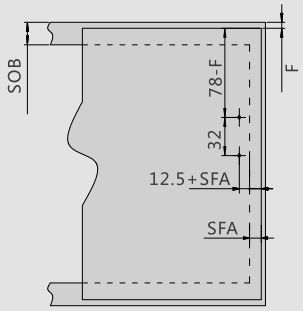

4 самореза для деревянных дверей (Ø4X16мм)

SFA: боковое наложение фасада

F: зазор

Позиции сверления (узкие алюминиевые рамки)

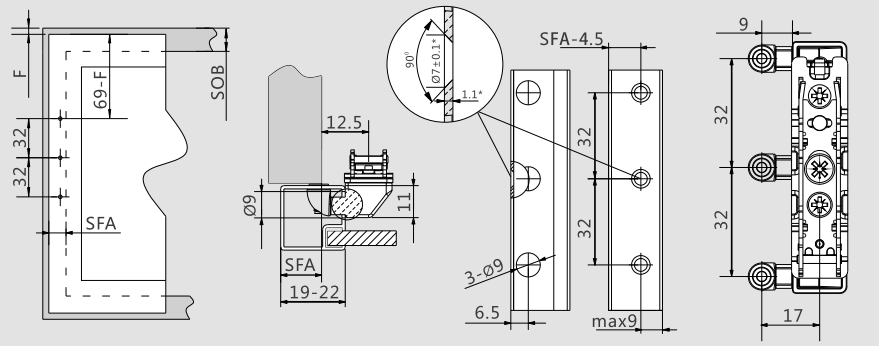

толщина фасада(мм)	19	20	21	22
SFA(мм)	15 - 19	16 - 20	17 - 21	18 - 22

10 винтов для тонкой алюминиевой рамки (Ø3.5X8.5мм)

*При изменении толщины материала, измените установочные размеры

Крепление для тонкой алюминиевой рамки заказывается отдельно

Расчет для установки с карнизом

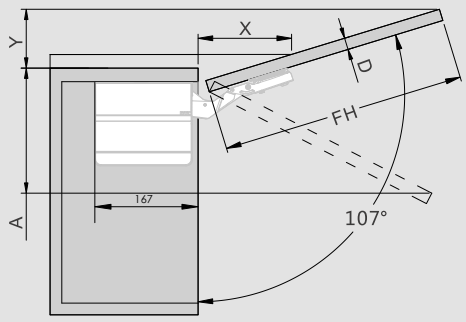

D (мм)	16	19	22	26	28
X (мм)	70	58	49	35	26
ограничитель угла открывания		необходимое пространство (мм)			
нет		Y=FH x 0.29-15+D			
100°		Y=FH x 0.17-15+D			
75°		A=FH x 0.26+15-D			

Минимальный зазор

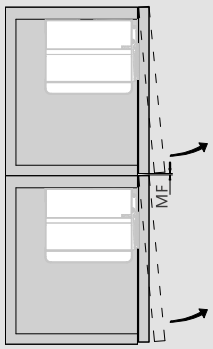

MF: Минимальный зазор 2 мм

МОНТАЖ, ДЕМОНТАЖ, РЕГУЛИРОВКА

Монтаж

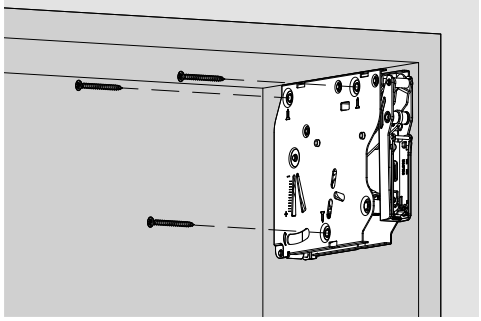

Совместите штифты, крепления саморезами

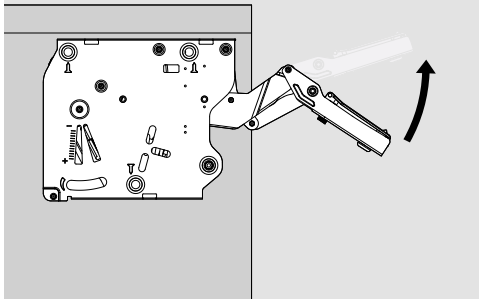

Осторожно поднимите рычаг

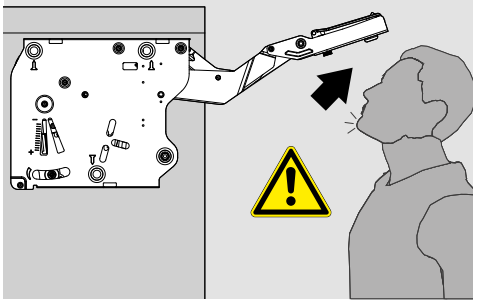

Существует опасность получения травмы при выскакивании рычага. Не опускайте рычаг без установленных фасадов

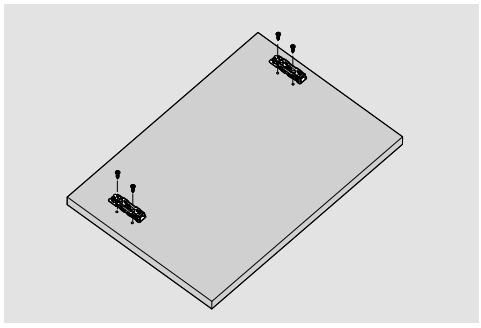

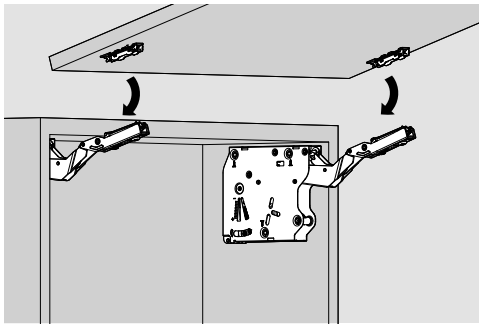

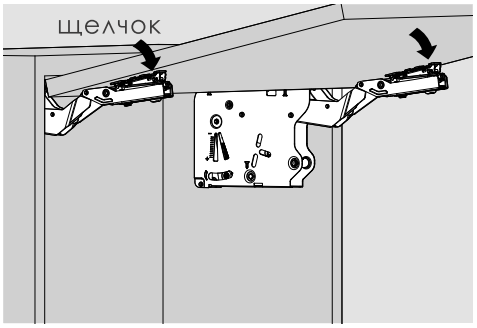

Установка фасада

Регулировка функции фиксации фасада в любом положении

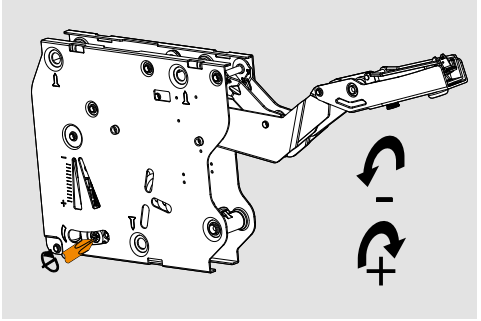

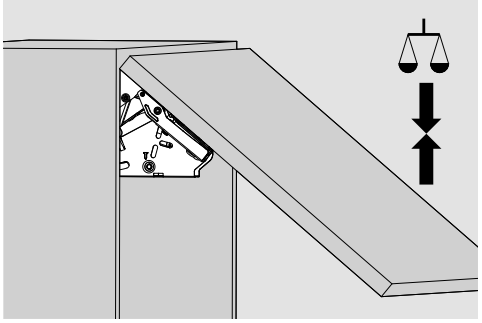



Регулировка производится отверткой
Не использовать шуруповерт!

Регулировка фасада

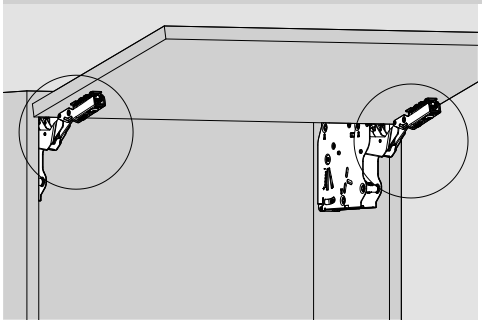

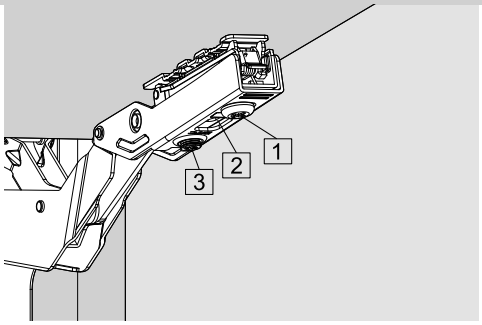

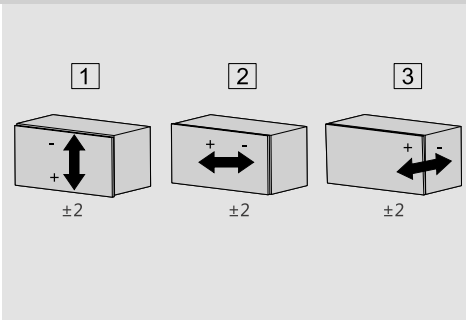

МОНТАЖ, ДЕМОНТАЖ, РЕГУЛИРОВКА

Установка заглушек

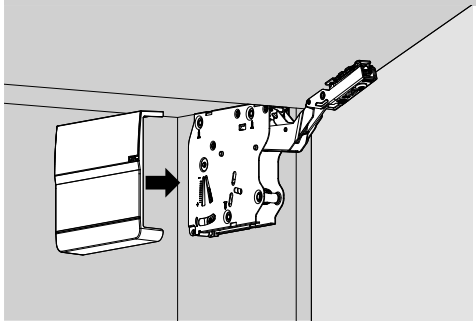

Установка ограничителя угла открывания механизма

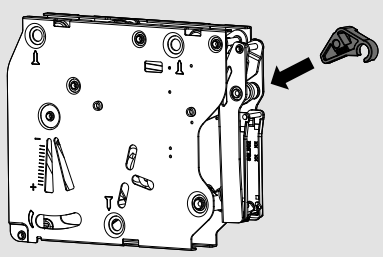

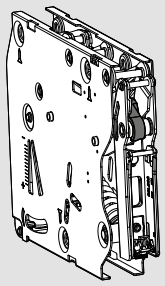

Демонтаж

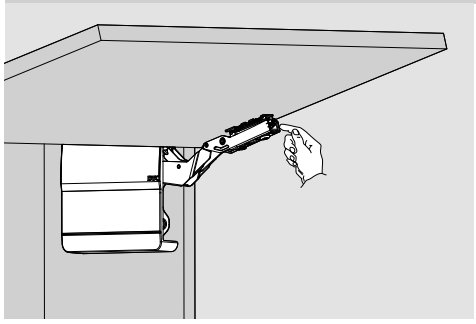

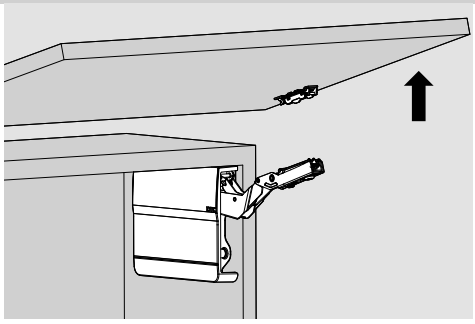

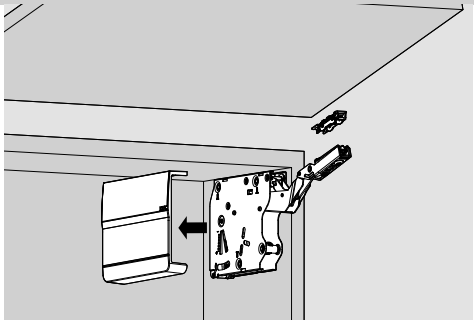

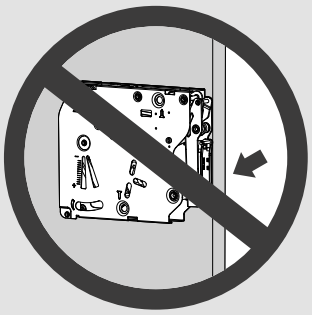

После того, как рычаг был поднят
не опускайте его

СХЕМА УСТАНОВКИ ТОЛКАТЕЛЯ

Монтаж врезного толкателя

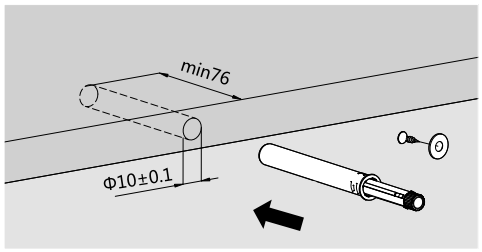

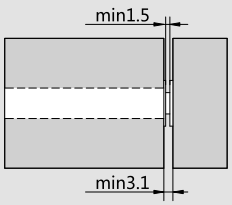

FAU-наложение фасада снизу

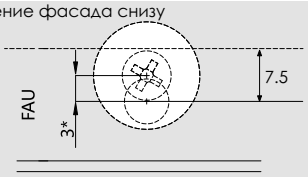

* При установке пластины с саморезом мы рекомендуем сместить ее на 3мм выше толкателя

Монтаж накладного толкателя со встроенной монтажной планкой

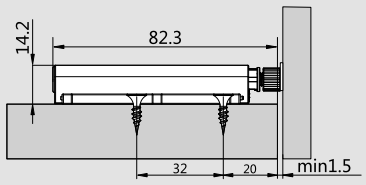

Монтаж

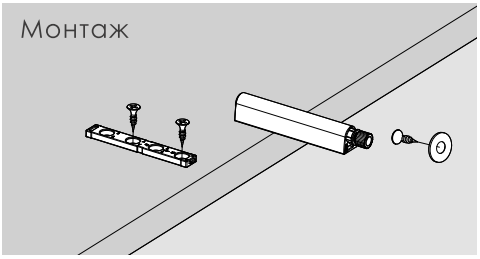

FAU-наложение фасада снизу

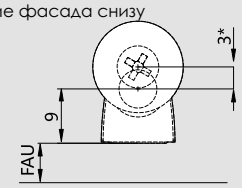

* При установке пластины с саморезом мы рекомендуем сместить ее на 3мм выше толкателя

Монтаж накладного толкателя с крестообразной монтажной планкой

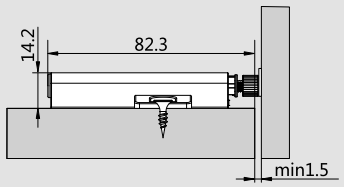

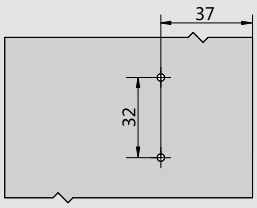

FAU-наложение фасада снизу

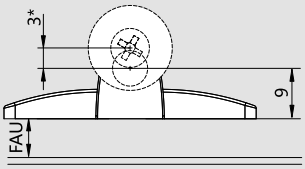

* При установке пластины с саморезом мы рекомендуем сместить ее на 3мм выше толкателя

Монтаж

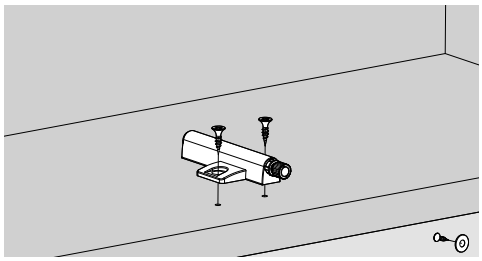



Подъемные механизмы

SF Series

- Регулировка скорости закрывания
- Простота открывания и фиксация фасада в любом положении
- Бесшумное и плавное закрывание
- Легкий монтаж и демонтаж фасада
- Идеальное открывание и закрывание для широких и тяжелых фасадов
- Долгий срок службы (40 000 циклов открывания)

Бесшумный Технологичный Долговечный Экологичный

Инструкция
по монтажу

SF



Угол открывания:107˚
Ширина фасада до 1800мм
Высота фасада: 400 - 700мм
Минимальная глубина корпуса: 261 мм
Толщина двери:16 - 28мм
3D регулировка:
по высоте: +/-2мм,
по глубине: +/-2мм,
по сторонам: +/-2мм
Легкость открывания и фиксация фасада
в любом положении
Регулировка скорости мягкого закрывания
Регулировка открывания и фиксация фасада
Монтаж и демонтаж без инструментов
Декоративные заглушки в двух цветах
Ограничение угла открывания 100˚, 75˚
Индекс нагрузки LF =
Высота шкафа KH (мм) x вес двери включая двойной вес ручки (кг)
Примечание: Индекс нагрузки LF и вес двери могут быть на 50% выше при использовании третьего механизма

В комплект подъемного механизма входят:

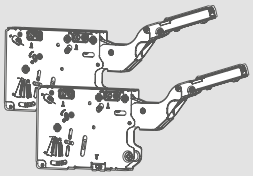

комплект подъемного механизма (L + R)

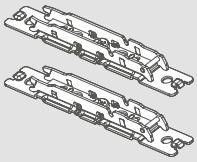

комплект креплений фасада (2шт)

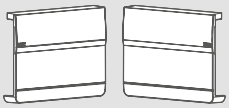

комплект однотонных заглушек (2шт)



саморез (10 шт)

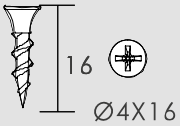

саморез (8 шт)

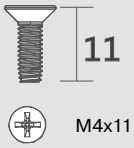

винт (8 шт)

Индекс нагрузки LF		Высота фасада	Цвет	арт. ТБМ	арт. DTC
3200-9000	Strong	400-700мм	Белый	DTCSF04.007	SF00AH02A
			Темно-серый	DTCSF04.043	SF00AH02B

Заказывается отдельно:

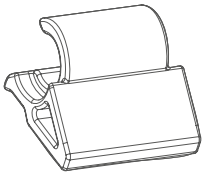

100˚
(1 шт)

Ограничитель угла открывания

арт. ТБМ	арт. DTC
DTCSF100	SFW100

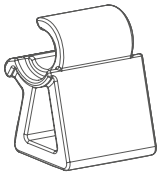

75˚
(1 шт)

Ограничитель угла открывания

арт. ТБМ	арт. DTC
DTCSF75	SFW75

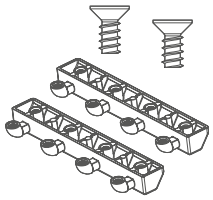

Крепление для фасада из узкой алюминиевой рамки (в комплекте с винтами 3,5x8,5мм 16шт)

арт. ТБМ	арт. DTC
DTCSF00	SF00H

Для ограничения угла открывания достаточно 1 ограничителя

СХЕМА

Установочные размеры (мм) указаны на шаблоне (входит в комплект)

Позиции сверления для штифтов

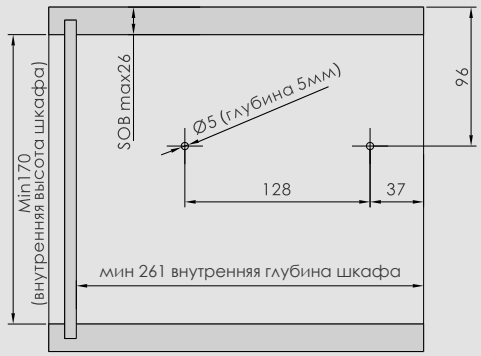

SOB: толщина верхней панели

Позиция сверления для саморезов
Дополнительная информация не обязательна при монтаже

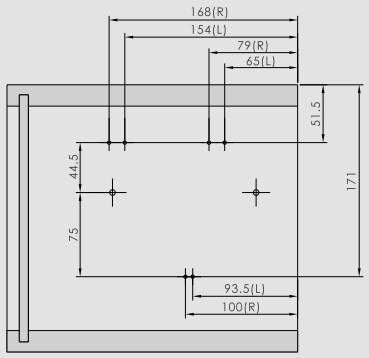

3 x самореза Ø4x35мм

Позиции сверления на фасаде (для деревянных фасадов и широкой алюминиевой рамки)

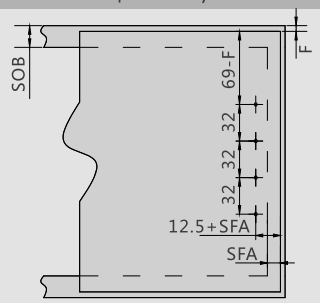

8 саморезов (Ø4x16мм)
8 x винта для алюминиевой рамки (M4x11мм)
SFA: боковое наложение фасада
F: зазор

Позиции сверления на фасаде (для тонкой алюминиевой рамки)

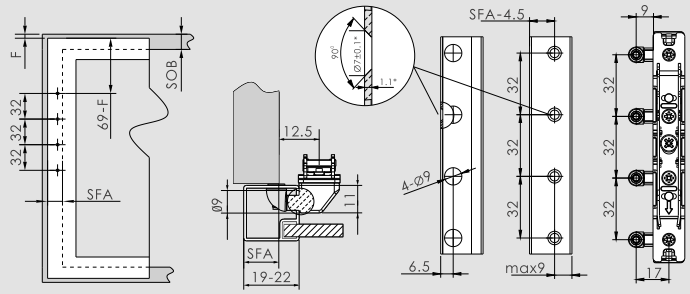

толщина фасада(мм)	19	20	21	22
SFA (мм)	15 - 19	16 - 20	17 - 21	18 - 22

16 винтов для тонкой алюминиевой рамки (M3.5x8.5мм)
*При изменении толщины материала, измените установочные размеры

Расчет для установки с карнизом

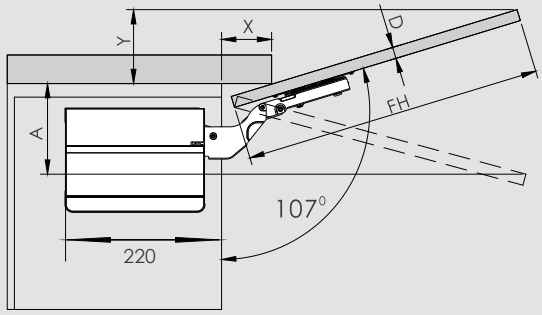

D (мм)	16	19	22	26	28
X (мм)	70	58	49	35	26
Ограничитель угла		Необходимое пространство			
отсутствует		Y=FH x 0.29-15+D			
100°		Y=FH x 0.17-15+D			
75°		A=FH x 0.26+15-D			

Минимальный зазор

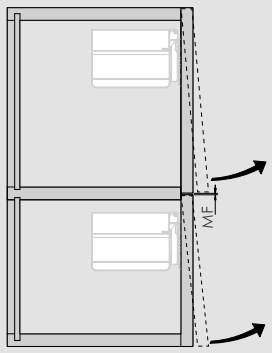

MF: минимальный зазор 2мм

ВАЖНО

Дополнительные отверстия для одновременного крепления двух механизмов на перегородки в центре исключают деформацию крепежных отверстий из-за столкновения саморезов друг с другом.

МОНТАЖ, ДЕМОНТАЖ, РЕГУЛИРОВКА

Монтаж

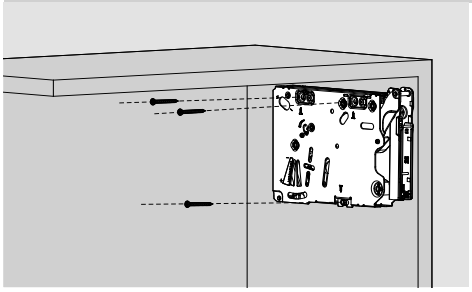

Совместите штифты, крепления саморезами

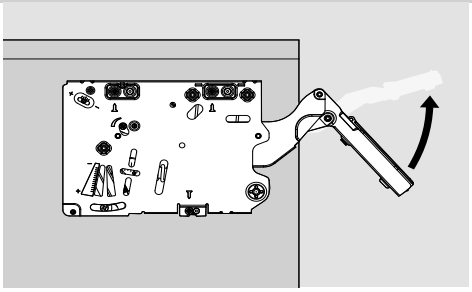

Осторожно поднимите рычаг

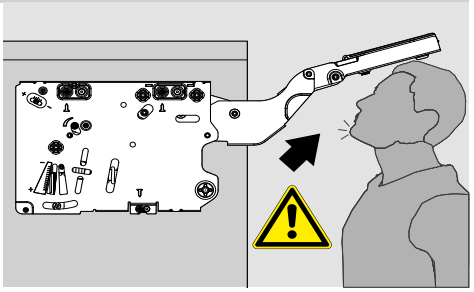

Существует опасность получения травмы при выскакивании рычага. Не опускайте рычаг без установленных фасадов

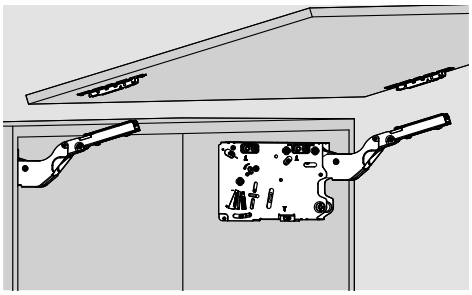

Установка фасада

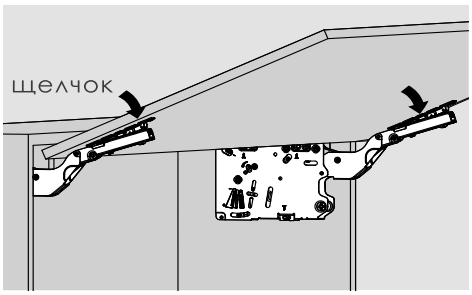

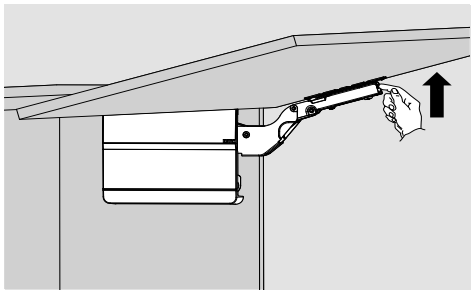

Демонтаж

Регулировка функции фиксации фасада в любом положении

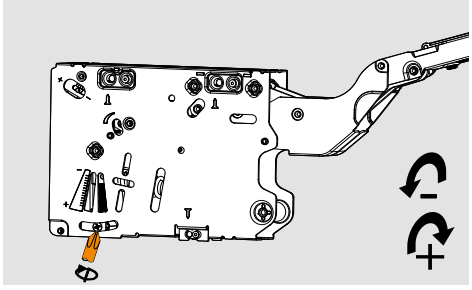

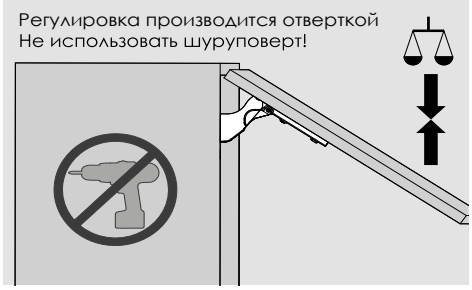

Регулировка скорости закрывания

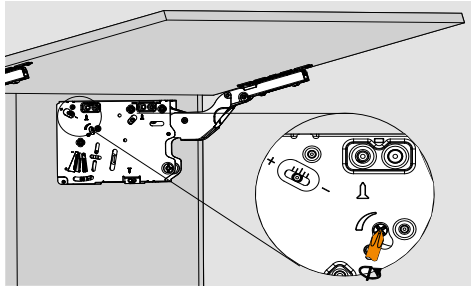

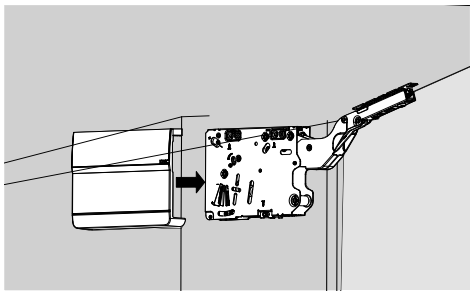

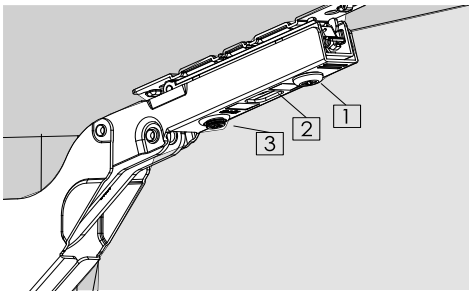

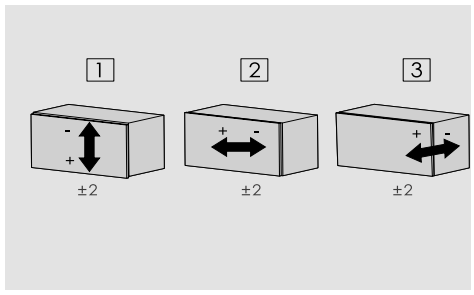

Установка ограничетеля угла открывания механизва

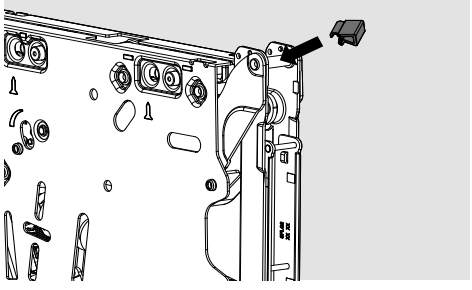

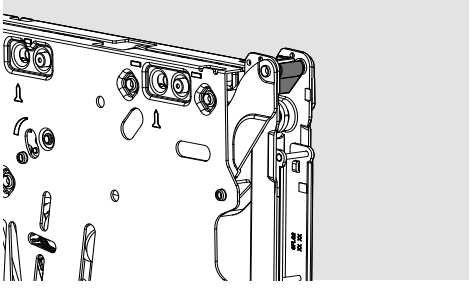

"+" увеличение времени плавного закрывания фасада (поверните регулировочный винт против часовой стрелки)
"-" уменьшение времени плавного закрывания фасада (поверните регулировочный винт по часовой стрелке)



Подъемные механизмы

ST Series

- Легкость открывания и фиксация фасада в любом положении
- Бесшумное и плавное закрывание
- Обеспечивает хороший доступ к содержимому
- 3D регулировка
- Простой монтаж - быстрая регулировка
- Снятие фасада без инструмента
- Комплект в одной коробке
- Ограничитель высоты открывания
- Долгий срок службы (60 000 циклов открывания)

Бесшумный Технологичный Долговечный Экологичный

Инструкция по монтажу

ST

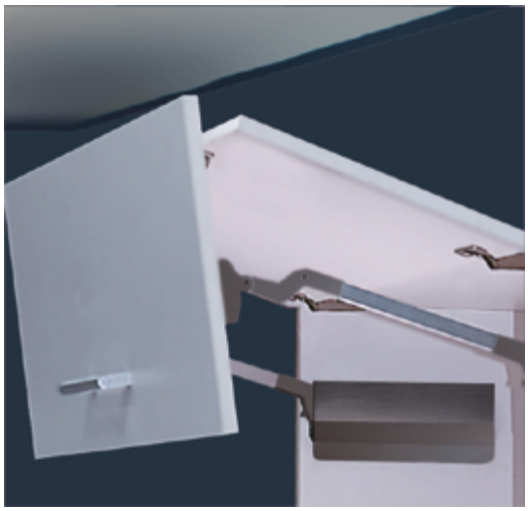

Ширина корпуса до 1800мм
Высота фасада: 480 - 1040мм
Минимальная глубина корпуса: 280 мм
Толщина двери: 16 - 26 мм
3D регулировка:
по высоте: +/-2мм,
по глубине: +/-2мм,
по сторонам: +/-2мм
Легкое открывание и функция фиксации фасада в любом положении
Регулировка плавности скорости закрывания
Регулировка силы открывания и фиксации фасада
Установка и снятие фасада без инструмента
Установка ограничителя высоты открывания
Комплект в 1 коробке

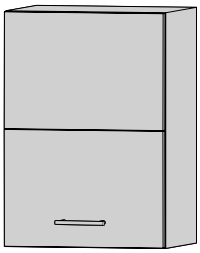

Фасады:

- симметричные
- деревянные
- алюминиевые рамки

В комплект подъемного механизма входят:

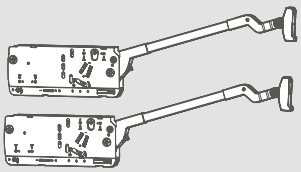

комплект подъемного механизма (L + R)



комплект однотонных заглушек (2шт)

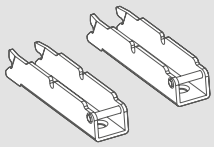

комплект креплений фасада (2шт)

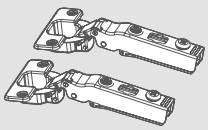

комплект петель 120° (2шт)

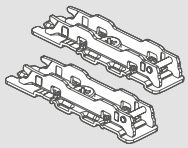

комплект монтажных планок (2шт)

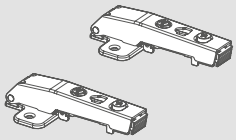

комплект средних петель (2шт)

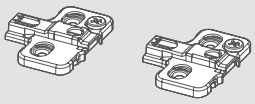

комплект монтажных планок для средних петель (2шт)

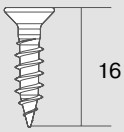



саморез (20 шт)





саморез (10 шт)

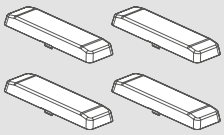

комплект заглушек для петель (4шт)

Высота фасада КН (мм)	Вес двери, включая вес ручки (кг)	Цвет			
		Белый		Темно-серый	
		арт. ТБМ	арт. DTC	арт. ТБМ	арт. DTC
480 - 529	5.0 - 10.0	DTCST01.007/1	ST01AL02A	DTCST01.043/1	ST01AL02B
	9.6 -16.0	DTCST01.007/2	ST01AM02A	DTCST01.043/2	ST01AM02B
530 - 589	4.5 - 8.9	DTCST02.007/1	ST02AL02A	DTCST02.043/1	ST02AL02B
	8.7 - 14.4	DTCST02.007/2	ST02AM02A	DTCST02.043/2	ST02AM02B
590 - 649	4.1 - 8.1	DTCST03.007/1	ST03AL02A	DTCST03.043/1	ST03AL02B
	7.8 - 13.0	DTCST03.007/2	ST03AM02A	DTCST03.043/2	ST03AM02B
650 - 729	3.7 - 7.2	DTCST04.007/1	ST04AL02A	DTCST04.043/1	ST04AL02B
	7.0 - 11.6	DTCST04.007/2	ST04AM02A	DTCST04.043/2	ST04AM02B
	11.5 - 19.8	DTCST04.007/3	ST04AH02A	DTCST04.043/3	ST04AH02B
730 - 799	3.2 - 6.5	DTCST05.007/1	ST05AL02A	DTCST05.043/1	ST05AL02B
	6.3 - 10.6	DTCST05.007/2	ST05AM02A	DTCST05.043/2	ST05AM02B
	10.5 - 18.1	DTCST05.007/3	ST05AH02A	DTCST05.043/3	ST05AH02B
800 - 879	5.8 - 9.6	DTCST06.007/2	ST06AM02A	DTCST06.043/2	ST06AM02B
	9.5 - 16.5	DTCST06.007/3	ST06AH02A	DTCST06.043/3	ST06AH02B
880 - 959	5.2 - 8.8	DTCST07.007/2	ST07AM02A	DTCST07.043/2	ST07AM02B
	8.7 - 15.1	DTCST07.007/3	ST07AH02A	DTCST07.043/3	ST07AH02B
960-1040	4.8 - 8.1	DTCST08.007/2	ST08AM02A	DTCST08.043/2	ST08AM02B
	8.0 - 13.9	DTCST08.007/3	ST08AH02A	DTCST08.043/3	ST08AH02B

Комплект креплений для фасада из узкой алюминиевой рамки

арт. ТБМ	арт. DTC
DTCST00	ST02H

в комплект входит :

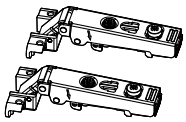

петли 110° (1 комплект) для алюминиевого фасада

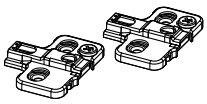

монтажные планки (1 комплект) для петель

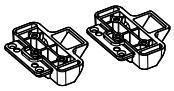

переходники (1 комплект) для монтажной планки средней петли

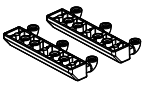

комплект крепления к фасаду



M4X6.5mm

винт с потайной головкой 6.5мм (4шт)

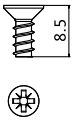

Ф3.5X8.5mm

винт с потайной головкой 8.5мм (18шт)

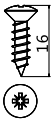

Ф4X16mm

саморез по дереву (8шт)

* Дополнительный комплект петель

Комплект петель 120˚ (2шт)

арт. ТБМ	арт. DTC
DTCST.P120	STA685

Комплект средних петель (2шт)

арт. ТБМ	арт. DTC
DTCST01	ST00BG

Комплект монтажных планок для петель 120˚ (2шт)

арт. ТБМ	арт. DTC
DTCST.PL120	SQ00YQ

Комплект монтажных планок для средних петель (2шт)

арт. ТБМ	арт. DTC
DTCST02	T00TQ

Ограничители угла открывания

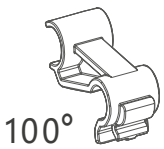

(1 шт)

Ограничители угла открывания

арт. ТБМ	арт. DTC
DTCST100	STW100

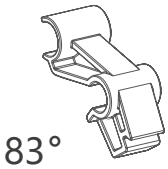

(1 шт)

Ограничители угла открывания

арт. ТБМ	арт. DTC
DTCST83	STW83

Установка ограничителя угла открывания механизма

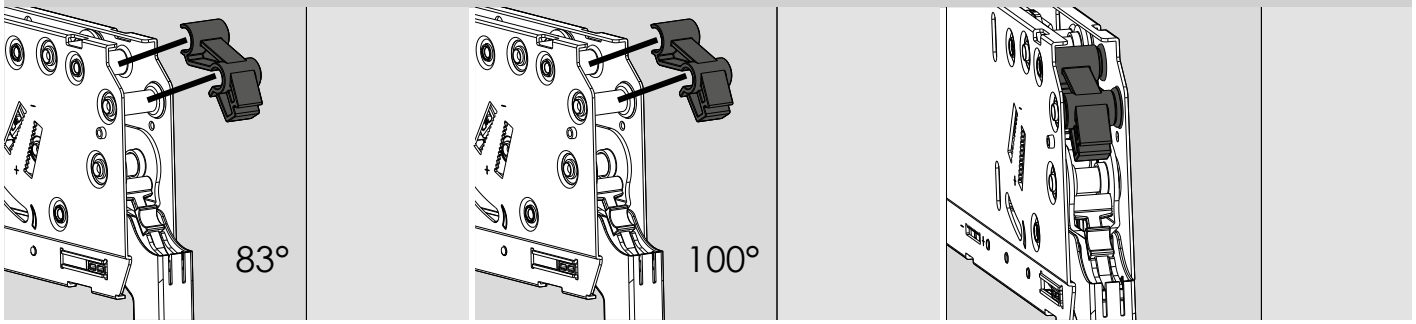

СХЕМА ПРИСАДКИ

Установочные размеры (стандартные симметричные фасады с накладной ручкой)

Позиции сверления корпуса

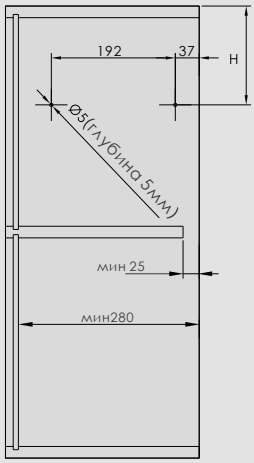

Позиции сверления на фасаде

для деревянных фасадов и широких алюминиевых рамок

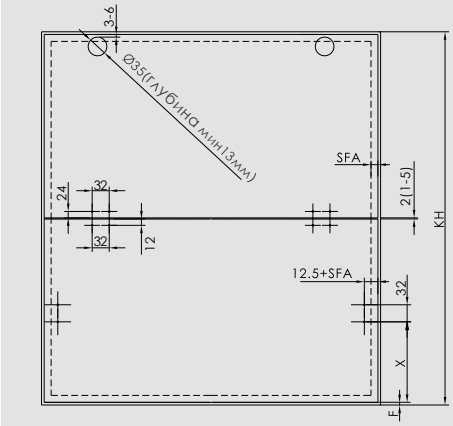

Необходимое пространство

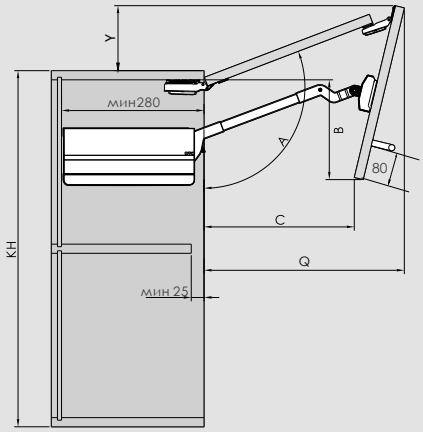

Высота короба KH	H (мм)
480-589	KHx0.3-28
590-1040	KHx0.3-57

Пример:
Высота короба KH=500
H=500x0.3-28=122
Высота короба KH=800
H=800x0.3-57=183

Высота короба KH	X (мм)
480-1040	KH-H-S-F

Пример:
Высота короба KH=600
H=600x0.3-57=123
S=356 **(см. таблицу ниже)**
Зазор F=2
X=600-123-356-2=119

Высота короба KH	S(мм)	A(°)	B (мм)	C (мм)	Q (мм)	Y (мм)
480-529	301	~115-105	109-156	257-210	278-323	109-76
530-589	326	~115-105	123-180	280-223	300-354	121-77
590-649	356	~115-105	141-194	308-224	327-384	132-84
650-729	386	~115-102	160-228	335-226	355-428	144-74
730-799	426	~115-105	181-250	372-293	390-450	162-108
800-879	461	~115-105	202-280	404-318	422-494	176-115
880-959	501	~115-105	225-301	440-361	458-529	194-134
960-1040	541	~115-105	245-335	476-405	493-566	214-148

SFA=Боковое наложение фасада
F=Зазор

Установочные размеры (мм)

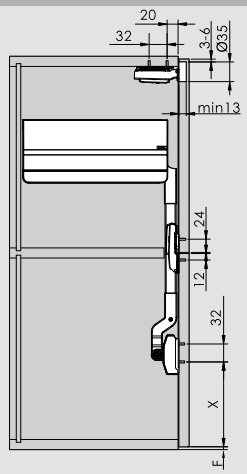

Центральная петля

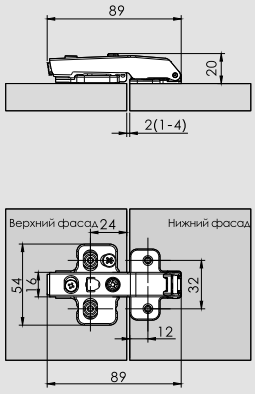

Петля 120°

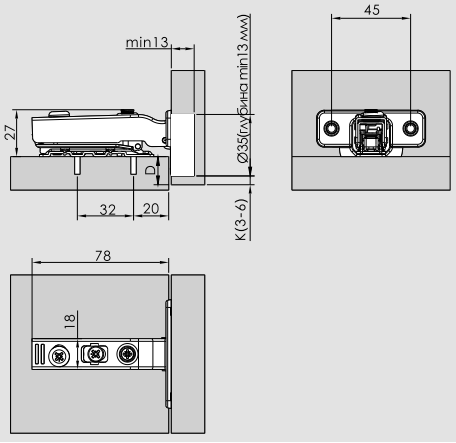

* Расчет количества дополнительных петель (средняя петля+ петля 120°)
Используйте 3 петли при ширине фасадов более 1200 мм и весе более 12кг
Используйте 4 петли при ширине фасадов более 1800 мм и весе более 20 кг

Расстояние до чашки K (мм)	3	4	5	6
Наложение фасада D (мм)	15	16	17	18

СХЕМА ПРИСАДКИ

Установочные размеры (стандартные симметричные фасады без накладной ручки)

Позиции сверления корпуса

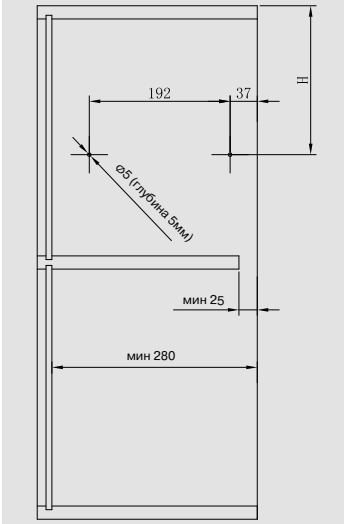

Позиции сверления на фасаде

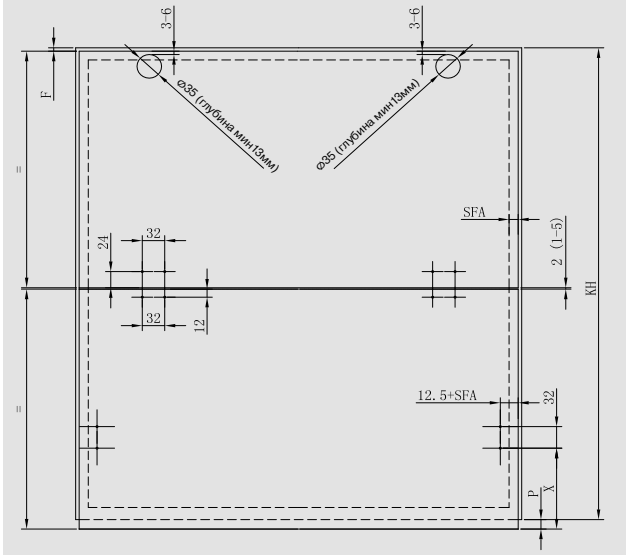

Необходимое пространство

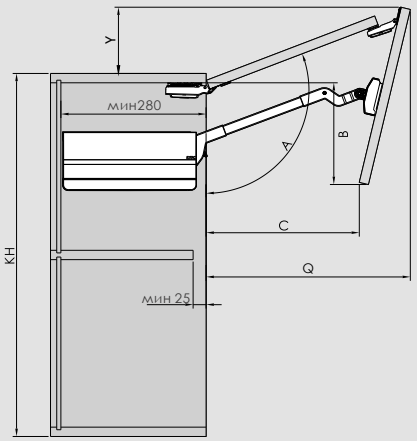

Высота короба KH	H (mm)
480-589	KHx0.3-28
590-729	KHx0.3
730-879	KHx0.3+30
880-1040	KHx0.3+60

Пример:
Высота короба KH=500
H=500x0,3-28=122
Высота коробки KH=700
H=700x0,3=210
Высота коробки KH=800
H=800x0,3+30=270
Высота коробки KH=900
H=900x0,3+60=330

Высота короба KH (мм)	H (mm)	X (mm)
480-589	KHx0.3-28	KH-H-S+P
590-729	KHx0.3	
730-879	KHx0.3+30	
880-1040	KHx0.3+60	

Пример:
Высота короба KH=800
H=800x0,3+30=270
S=461 (см. значения в таблице)
P=15 (наложение)
X=800-270-461+15=84

Высота короба KH (мм)	S (mm)	A (°)	B (mm)	C (mm)	Q (mm)	Y (mm)
480-529	301	~115-105	109-156	257-210	278-323	109-76
530-589	326	~115-105	123-180	280-223	300-354	121-77
590-649	356	~115-105	141-194	308-224	327-384	132-84
650-729	386	~115-102	160-228	335-226	355-428	144-74
730-799	426	~115-105	181-250	372-293	390-450	162-108
800-879	461	~115-105	202-280	404-318	422-494	176-115
880-959	501	~115-105	225-301	440-361	458-529	194-134
960-1040	541	~115-105	245-335	476-405	493-566	214-148

SFA=Боковое наложение фасада
P=выступ фасада

Установочные размеры (мм)

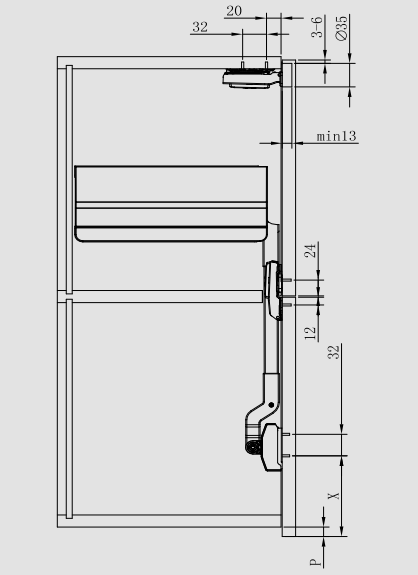

Центральная петля

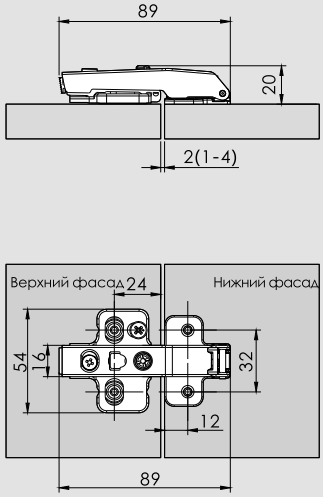

Петля 120°

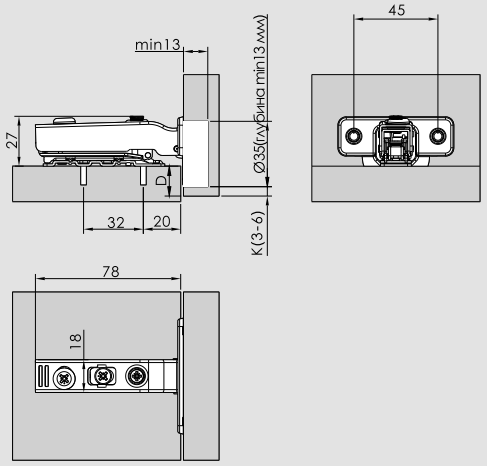

Расчет количества дополнительных петель (средняя петля+ петля 120°)
Используйте 3 петли при ширине фасадов более 1200 мм и весе более 12кг
Используйте 4 петли при ширине фасадов более 1800 мм и весе более 20 кг

Расстояние до чашки K (мм)	3	4	5	6
Наложение фасада D (мм)	15	16	17	18

МОНТАЖ ФАСАДА ИЗ АЛЮМИНИЕВОЙ РАМКИ

Верхний фасад

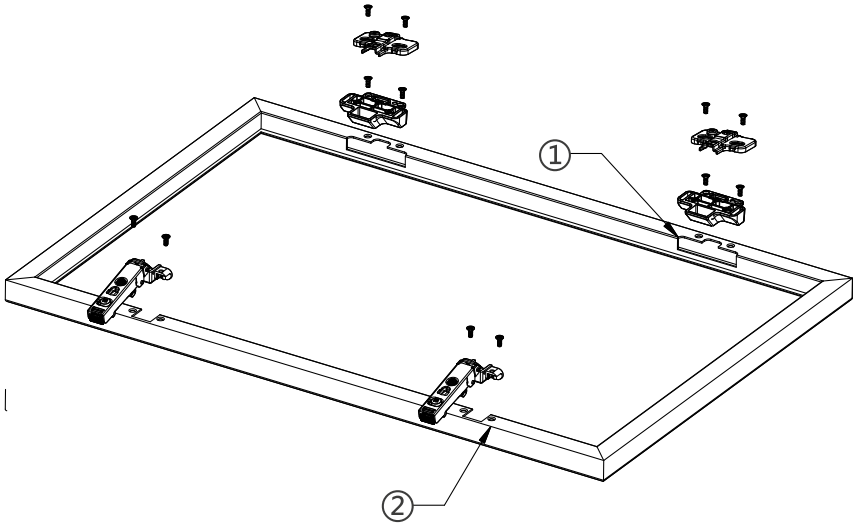

4 винта (M4x6,5 мм) с потайной головкой для фиксации петель для алюминиевого профиля
8 винтов (Ф4x8,5 мм) с потайной головкой для фиксации переходной и монтажной планок

①

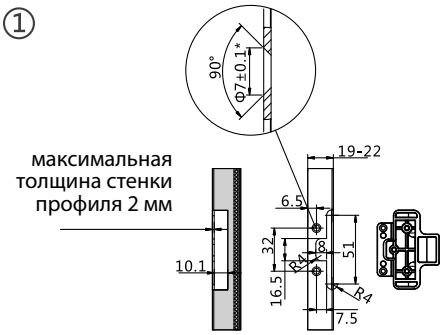

②

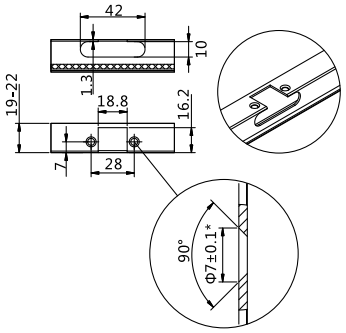

Нижний фасад

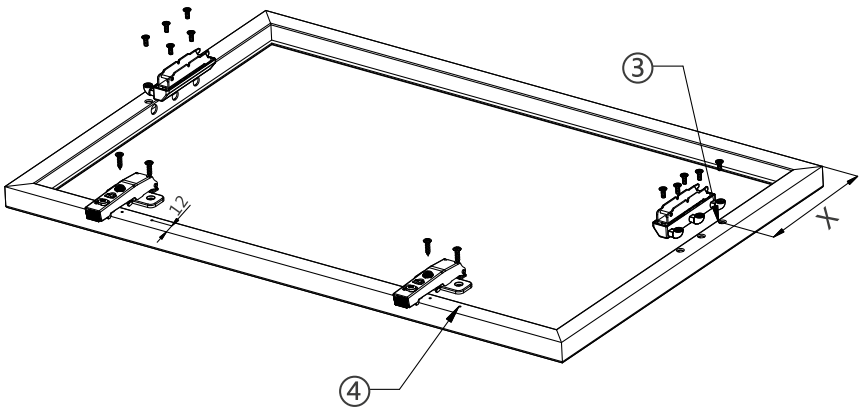

③

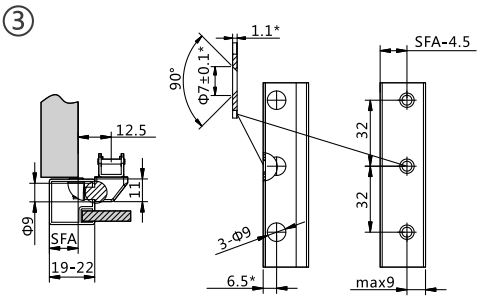

④

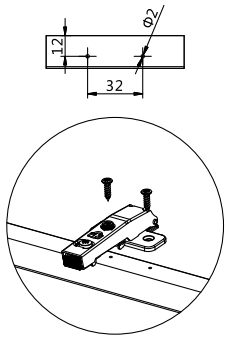

*При изменении толщины материала необходимо скорректировать установочные размеры

Drilling distance K(mm)	19	20	21	22
SFA (mm)	14.5 ~ 17.5	15.5 ~ 18.5	16.5 ~ 19.5	17.5 ~ 20.5

Саморезы по дереву (8шт, Ф4X16мм) предназначены для крепления центральной петли и монтажной планки
Винты с потайной головкой (10шт, Ф4X8.5мм) предназначены для крепления алюминиевого профиля, переходников и комплектов крепления к фасаду

МОНТАЖ, ДЕМОНТАЖ, РЕГУЛИРОВКА

Монтаж

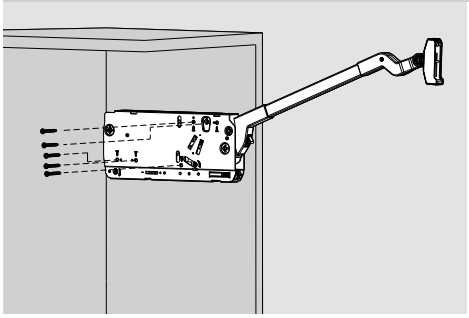

Совместите штифты, крепления саморезами

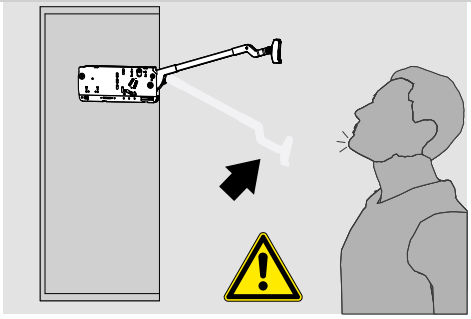

Существует опасность получения травмы при выскакивании рычага. Не опускайте рычаг без установленных фасадов

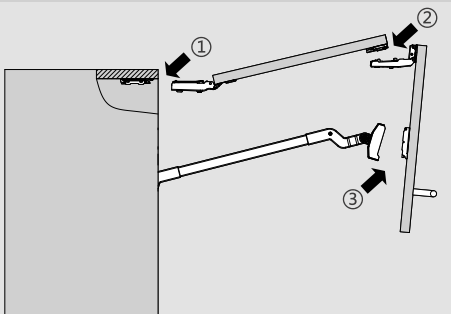

Установка фасада. Демонтаж в обратной последовательности

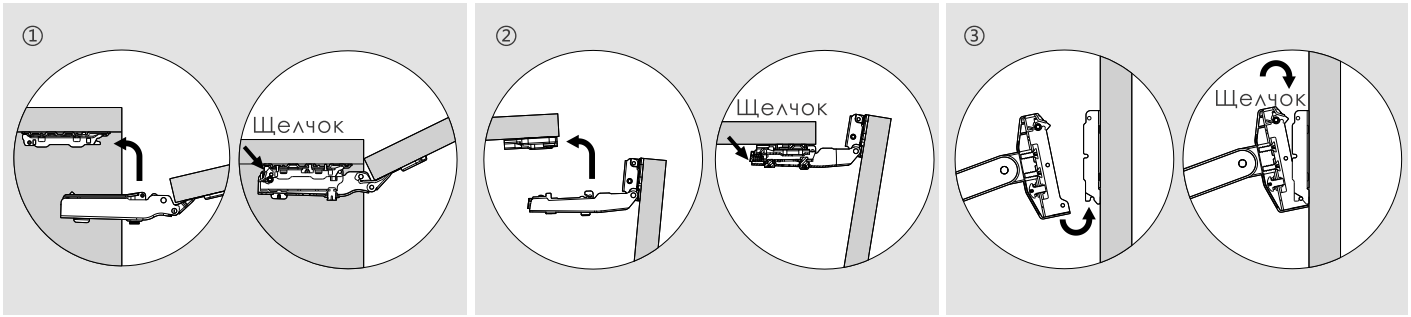

Установка фасада. Демонтаж в обратной последовательности

Общая регулировка фасада

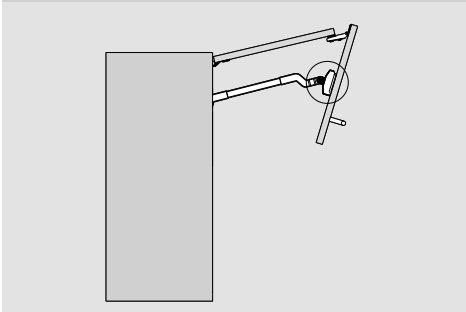

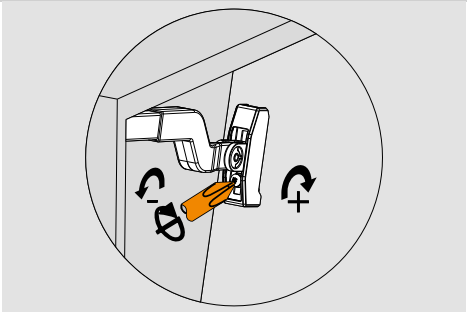

Ослабьте винт для возможности автоматического позиционирования штанги в креплении при регулировке

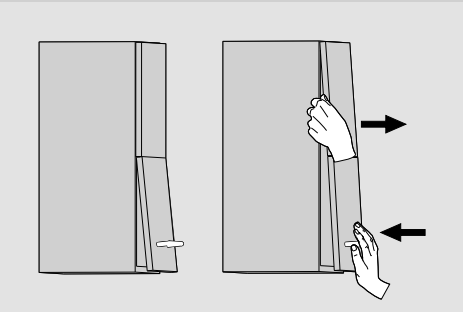

Отрегулируйте положение фасадов

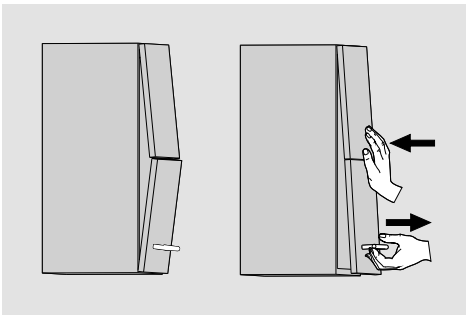

Отрегулируйте положение фасадов

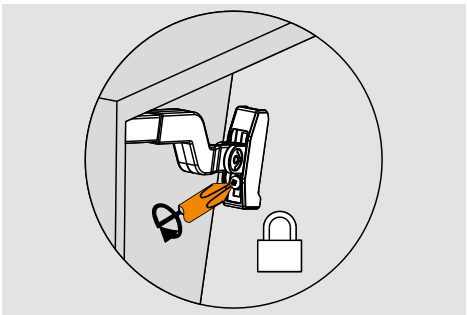

Затяните винт

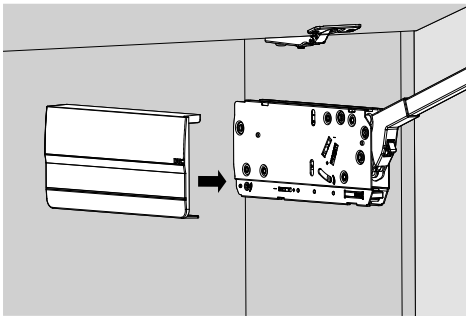

Установите заглушки

МОНТАЖ, ДЕМОНТАЖ, РЕГУЛИРОВКА

Регулировка функции фиксации фасада



Регулировка производится отверткой
Не использовать шуруповерт!

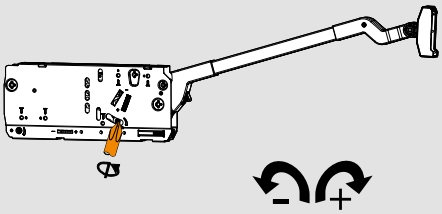

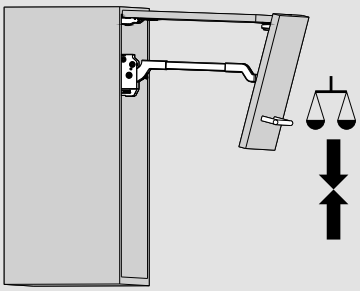

Регулировка скорости закрывания фасада

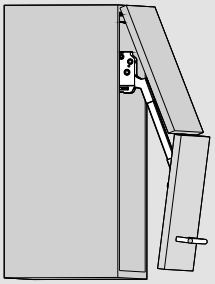

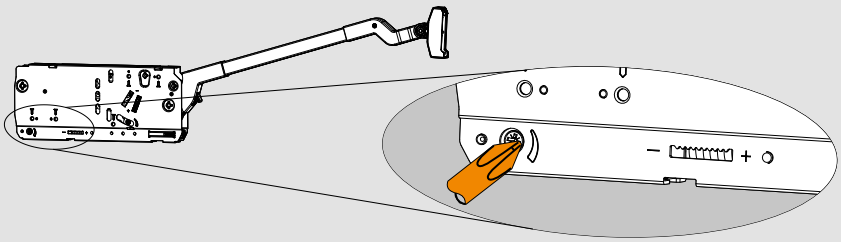

"+" Увеличение времени плавного закрывания фасада (поверните регулировочный винт против часовой стрелки)
"-" Сокращение времени плавного закрывания фасада (поверните регулировочный винт по часовой стрелке)

Регулировка верхнего фасада

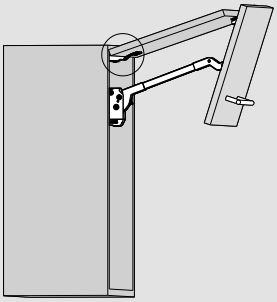

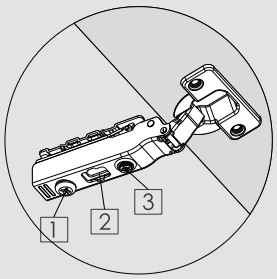

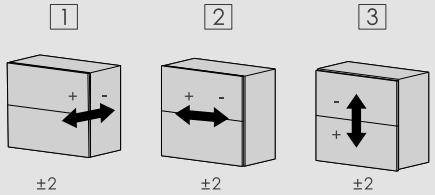

Петля 120°

Регулировка нижнего фасада

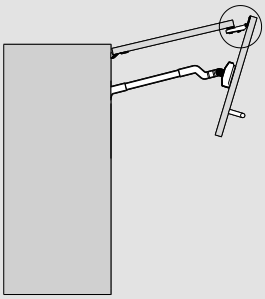

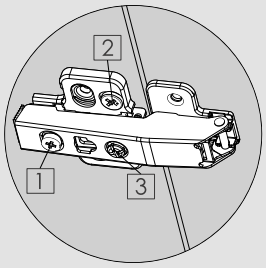

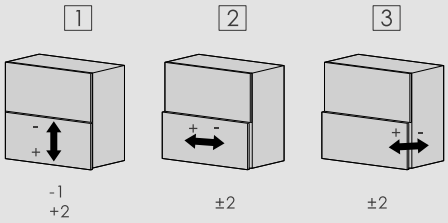

Центральная петля

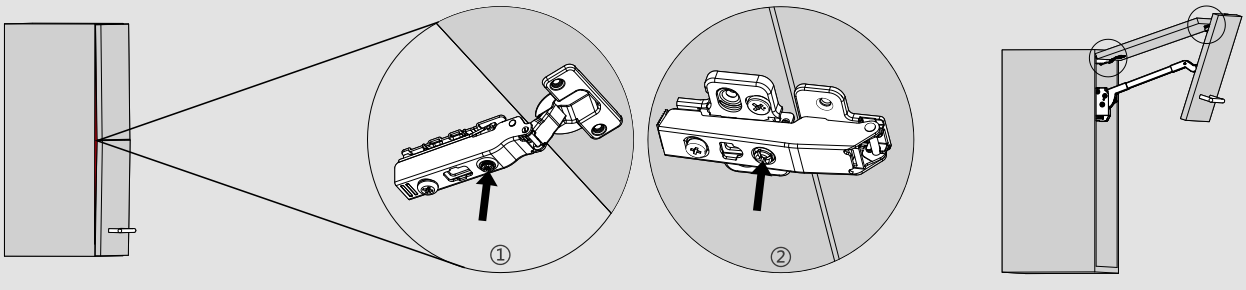

Если есть небольшой зазор между фасадами и корпусом- отрегулируйте их положение с помощью регулировочных винтов



Подъемные механизмы
параллельного открывания

SK Series

- Обеспечивает хороший доступ к содержимому
- Легкость открывания и фиксация фасада в любом положении
- Бесшумное и плавное закрывание
- 3D регулировка
- Простой монтаж - быстрая регулировка
- Снятие фасада без инструмента

Бесшумный Технологичный Долговечный Экологичный

Подъемные механизмы

SK



Ширина корпуса до 1800мм
Высота корпуса: 250 - 600мм
Минимальная глубина корпуса: 285 мм
Толщина фасада:16 - 28мм
3D регулировка:
по высоте: +/-2мм,
по глубине: +/-2мм,
по сторонам: +/-2мм
Легкость открывания и фиксация фасада в любом положении
Монтаж и демонтаж без инструментов
Декоративные заглушки в двух цветах

Что бы подобрать корректный механизм необходимо определить и сопоставить высоту корпуса и вес фасада (включая вес ручки)

Пример:
высота корпуса КН = 420 мм
вес фасада (включая вес ручки) = 6 кг
Тогда механизм SK = арт. SK00AM
арт. рычага = SK400A

Рекомендуется использовать более мощный механизм для пограничных значений

Комплект состоит из

1 Силовой механизм

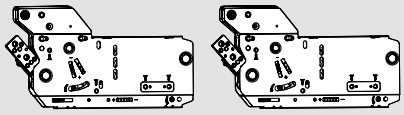

комплект подъемного механизма (L + R)

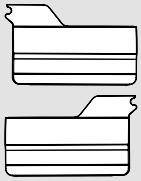

комплект однотонных заглушек (2шт)

2 Поперечная штанга стабилизации



необходима и обязательна для параллельного типа открывания серии SK!

Поперечная штанга стабилизации			
Ширина корпуса	Длина штанги	арт. ТБМ	арт. DTC
<900 мм	761 мм	DTCSK.R900	SKG761
<1300 мм	1161 мм	DTCSK.R1300	SKG1161

3 Рычаги и крепеж

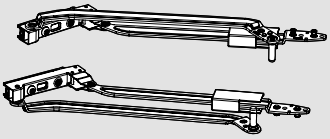

комплект рычагов (L + R)

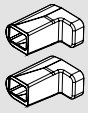

комплект заглушек для поперечной штанги стабилизации (2шт)



комплект креплений фасада (2шт)

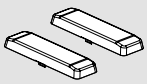

комплект заглушек (2шт)

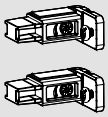

соединительный крепеж для штанги стабилизации (2шт)

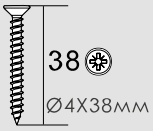

саморез (10 шт)



саморез (8 шт)

Выберите соответствующий артикул силового механизма на основании высоты корпуса и веса фасада (включая вес ручки)

Высота корпуса КН мм							
300 - 349		350 - 399		400 - 550		450 - 580	
Комплект рычагов							
арт. ТБМ	арт. DTC	арт. ТБМ	арт. DTC	арт. ТБМ	арт. DTC	арт. ТБМ	арт. DTC
DTCSK.H300	SK300A01	DTCSK.H350	SK350A01	DTCSK.H400	SK400A01	DTCSK.H450	SK450A01

Вес фасада (включая вес ручки)				Силовой механизм, белый		Силовой механизм, темно-серый	
				арт. ТБМ	арт. DTC	арт. ТБМ	арт. DTC
1,3 - 4,2	1,5 - 2,5			DTCSK01.07	SK00AD02A	DTCSK01.43	SK00AD02B
3,5 - 7,2	2,5 - 5,0	2,0 - 3,5		DTCSK02.07	SK00AL02A	DTCSK02.43	SK00AL02B
6,5 - 12,00	4,5 - 9,0	2,8 - 6,5	2,0 - 5,2	DTCSK03.07	SK00AM02A	DTCSK03.43	SK00AM02B
11,0 - 20,0	8,0 - 14,5	5,8 - 11,5	4,2 - 9,2	DTCSK04.07	SK00AH02A	DTCSK04.43	SK00AH02B
	13,5 - 20,0	10,5 - 20,0	8,3 - 16,5	DTCSK05.07	SK00AC02A	DTCSK05.43	SK00AC02B

МОНТАЖ, ДЕМОНТАЖ, РЕГУЛИРОВКА

Схема

Установочные размеры

Необходимое пространство вкорпусе

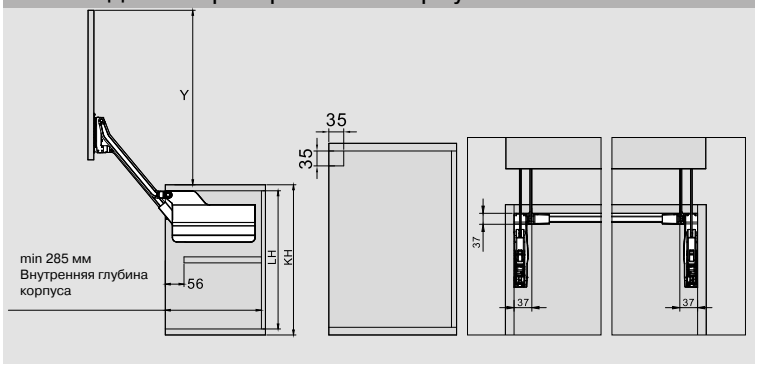

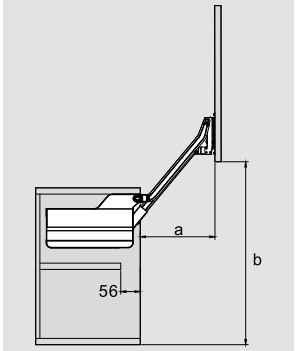

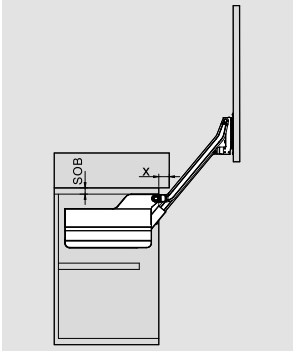

арт. рычагов	min.LH(mm)	Y(mm)
DTCSK.H300	262	264
DTCSK.H350	312	352
DTCSK.H400	362	440
DTCSK.H450	412	529

арт. рычагов	a(mm)	b(mm)
DTCSK.H300	124	247
DTCSK.H350	156	335
DTCSK.H400	188	423
DTCSK.H450	220	512

SOB(mm)	X(mm)
16	28
18	30
19	31

Присадка

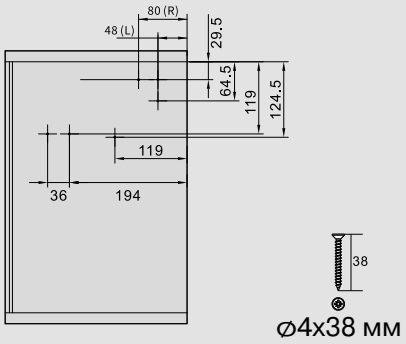

⌀4x38 мм

саморезы 5шт. ⌀4x38 мм

Присадка фасада (МДФ/ЛДСП/широкая алюм. рамка)

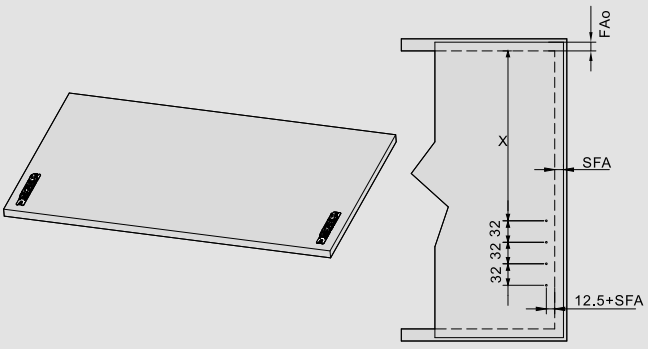

арт. рычагов	X(mm)
DTCSK.H300	153
DTCSK.H350	203
DTCSK.H400	253
DTCSK.H450	303

Присадка фасада из узкой алюм. рамки

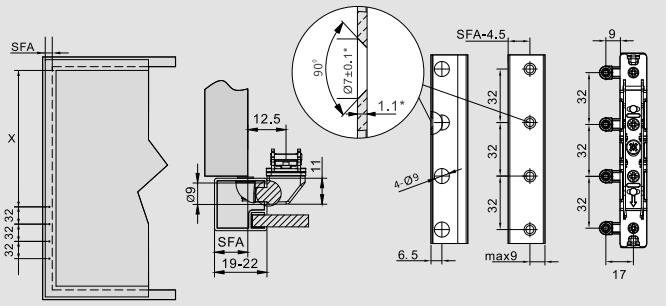

арт. рычагов	X(mm)
DTCSK.H300	153
DTCSK.H350	203
DTCSK.H400	253
DTCSK.H450	303

Ширина рамки	19	19	19	19
SFA(mm)	15-19	16-20	17-21	18-22

Используйте 16 винтов с потайной головкой ⌀3,5x8,5 мм для узкой алюминиевой рамки.
* При измененииии толщины материала необходима сообветствующая корректировка разиеров.

Распил поперечной штанги стабилизации (мм)

* для корпусов более 1300 мм рекомендуется использование 2х комплектов силовых механизмов SK с перегородкой по середине корпуса

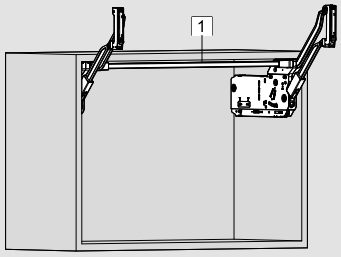

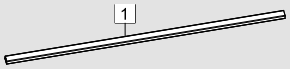

LW- 129 мм
LW = внутренняя ширина корпуса

LH = внутренняя высота корпуса
KH = высота корпуса
SFA = боковое наложение фасада
FAo = фронтальное наложение фасада
SOB = толщина ЛДСП/МДФ

Монтаж

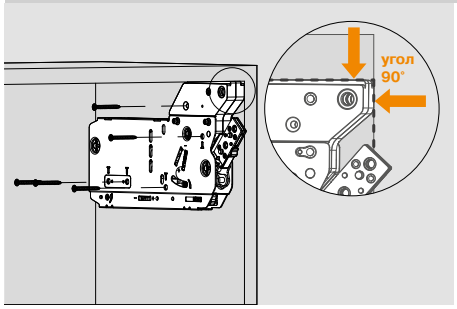

Зафиксируйте силовой механизм саморезами

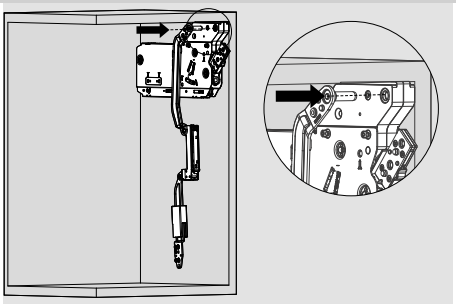

Установите рычаги к силовым механизмам как показано на схеме

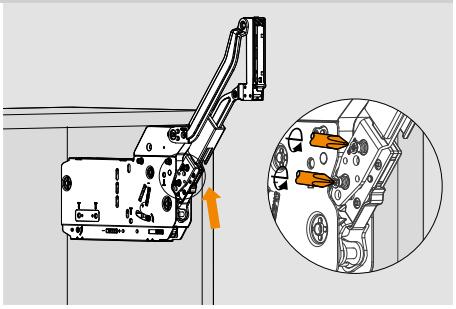

Зафиксируйте рычаги саморезами

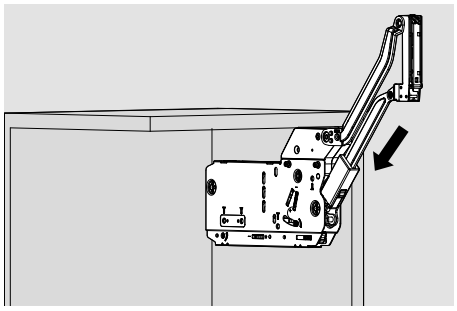

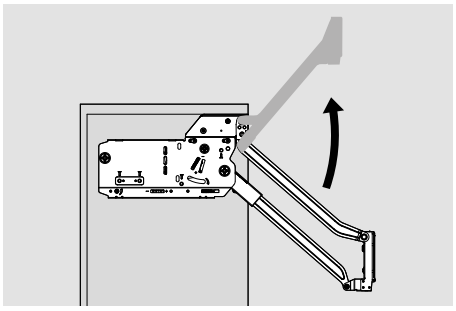

Рычаг должен быть в поднятом положении

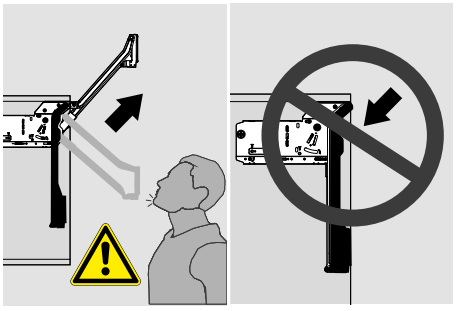

Не опускайте рычаг вниз без установленного фасада

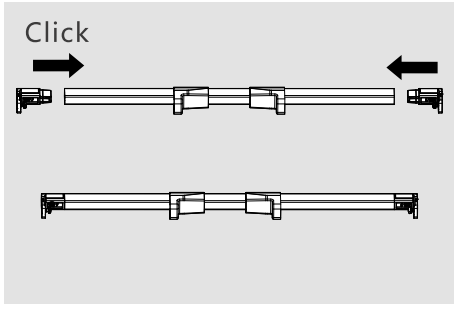

Установите заглушки и соедините детали поперечной штанги стабилизации

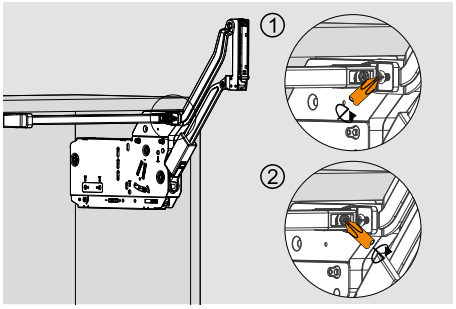

Установка поперечной штанги стабилизации

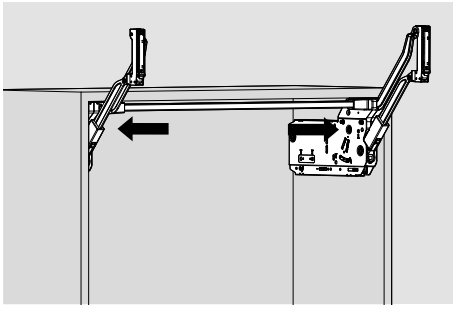

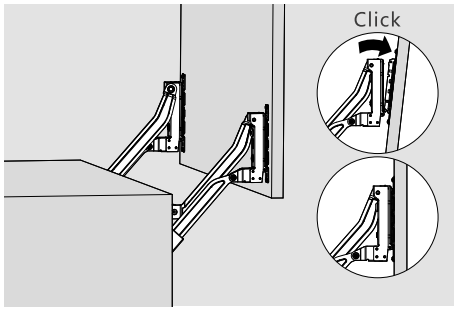

Установка фасада

МОНТАЖ, ДЕМОНТАЖ, РЕГУЛИРОВКА

Регулировка фиксации фасада

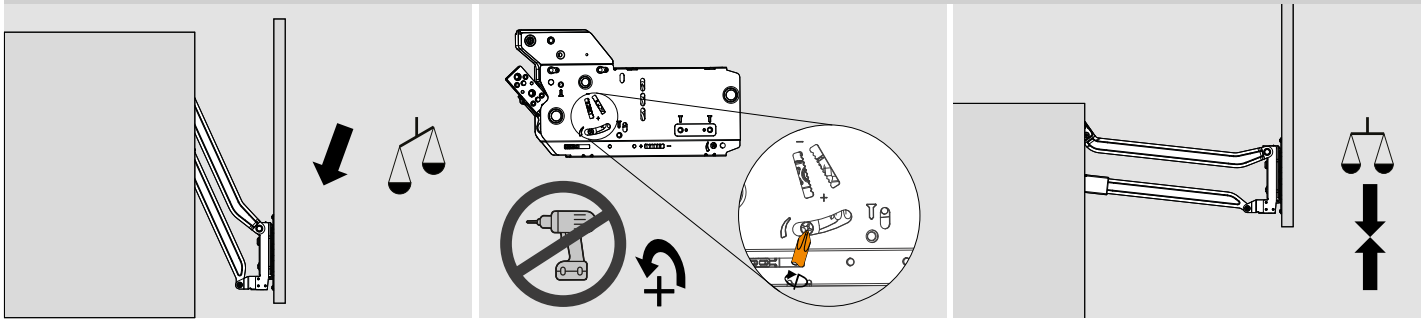

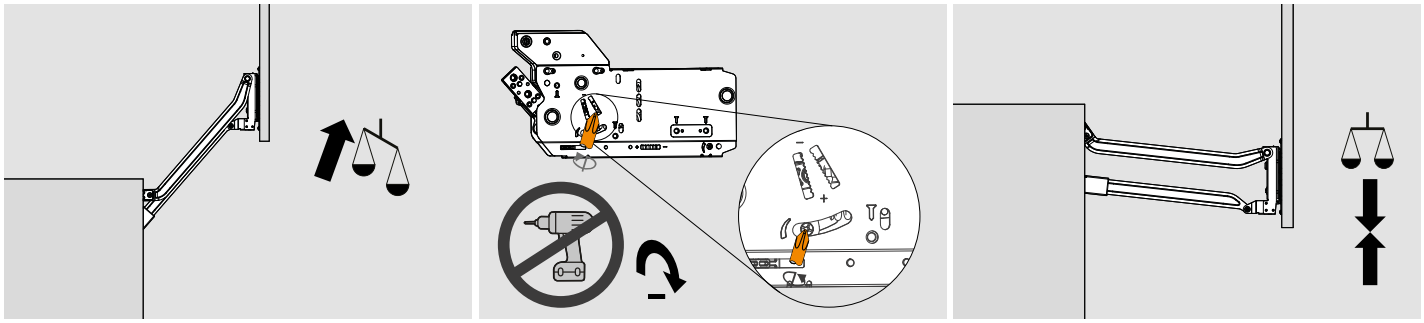

Регулировка скорости закрывания фасада

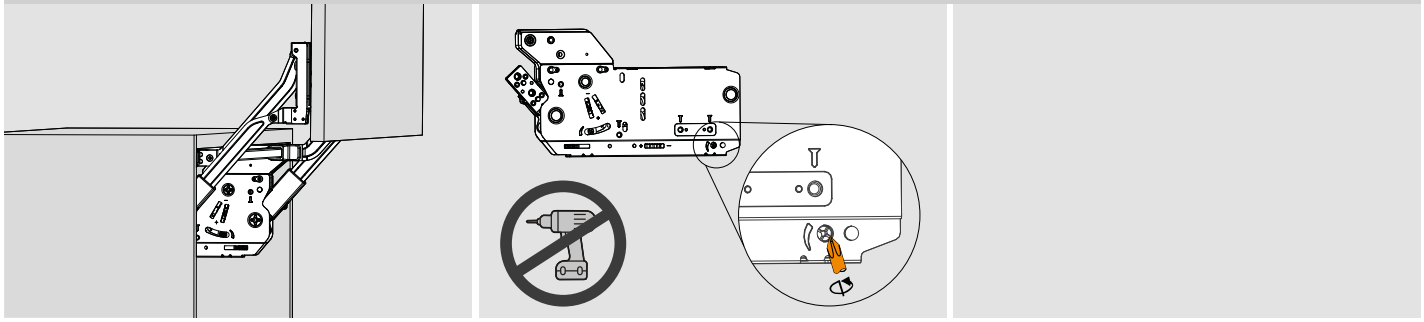

«+» Замедление скорости закрывания фасада (против часовой стрелки)
«-» Ускорение скорости закрывания фасада (по часовой стрелке)

Регулировка фасада в трех положениях

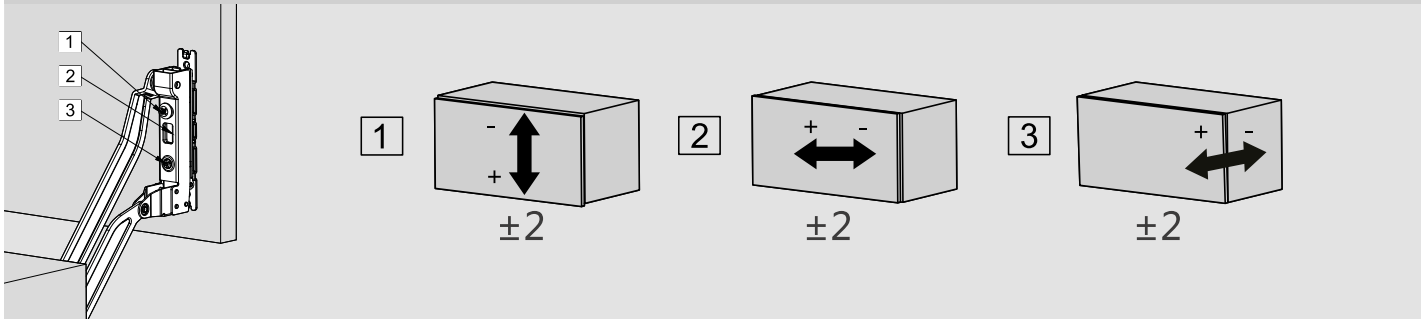

Установка заглушек

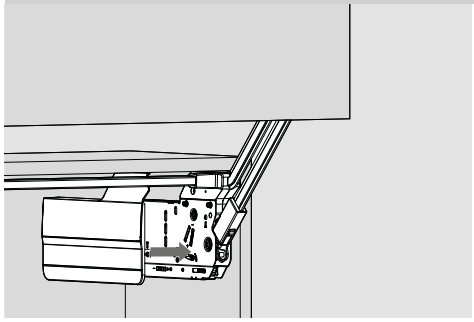

Демонтаж

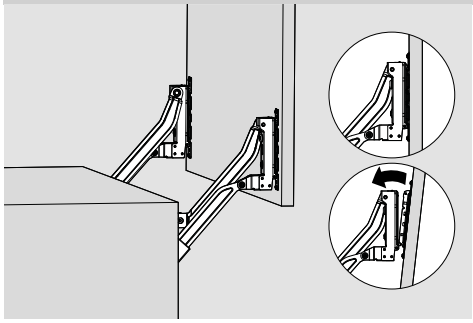

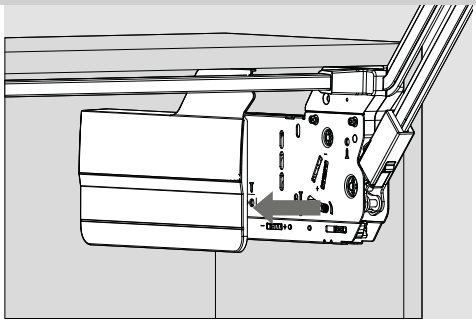

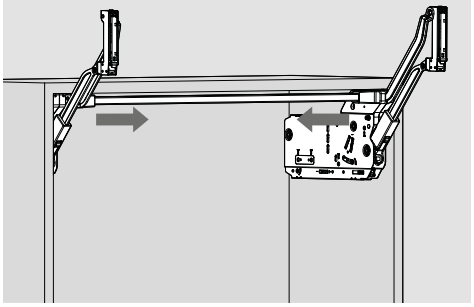

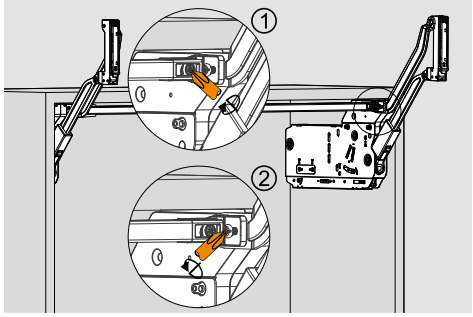

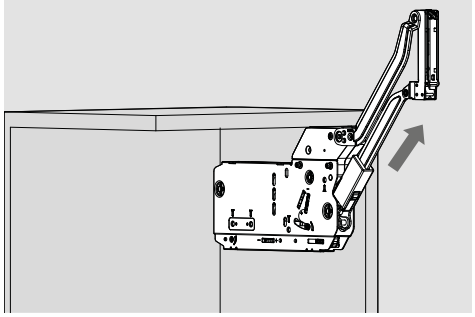

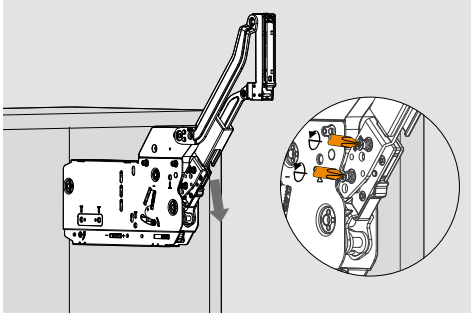

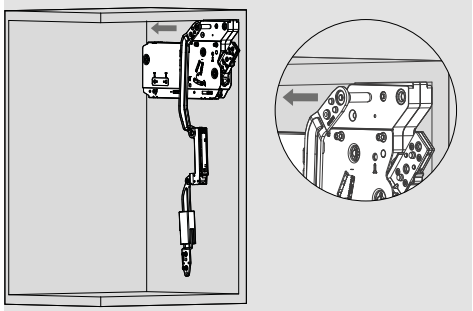

Газовые механизмы

Газовый подъемник Firmax





Артикул	N	цвет	MAX нагрузка на один газлифт	Рекомендуемая нагрузка на два газлифта	MAX нагрузка на 2а газлифта	н/у, компл.
FRM0575	50	серебристый	1.2 кг	1.6 кг	2.5 кг	100
FRM0575.07	50	белый	1.2 кг	1.6 кг	2.5 кг	100
FRM0576	60	серебристый	1.5 кг	2.5 кг	3.0 кг	100
FRM0576.07	60	белый	1.5 кг	2.5 кг	3.0 кг	100
FRM0577	80	серебристый	2.0 кг	2.8 кг	3.2 кг	100
FRM0577.07	80	белый	2.0 кг	2.8 кг	3.2 кг	100
FRM0578	100	серебристый	2.5 кг	3.2 кг	3.5 кг	100
FRM0578.07	100	белый	2.5 кг	3.2 кг	3.5 кг	100
FRM0579	120	серебристый	2.5 кг	4.5 кг	5.0 кг	100
FRM0579.07	120	белый	2.5 кг	4.5 кг	5.0 кг	100
FRM0580.GS	150	серебристый	3.5 кг	7 кг	7.5 кг	100
FRM0580.GS07	150	белый	3.5 кг	7 кг	7.5 кг	100

Комплект (каждый артикул) состоит из:



Газовый лифт - 1 шт.



Крепление к корпусу - 1 шт.



Крепление к сплошному фасаду - 1 шт.



Крепление к фасаду из узкого алюмин. профиля - 1 шт.



Саморезы - 5 шт.

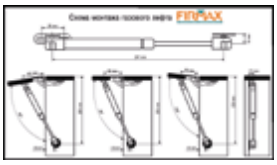

Инструкция на русском языке - 1 шт.

Схема монтажа газового подъемника Firmax

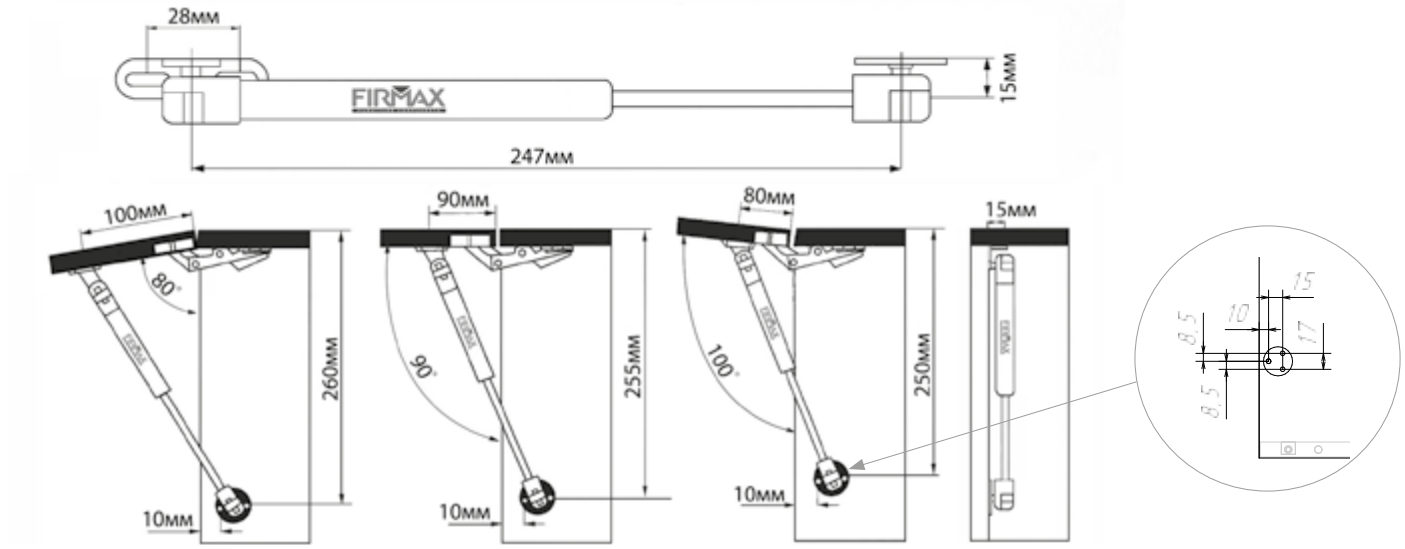

Газовый подъемник Firmax с доводчиком





Артикул	Цвет	N	Рекомендованная нагрузка 2а газлифта, кг	Мин.-Макс. длина фасада, мм	Мин.-Макс. ширина фасада, мм
FRM0575/D	Серебристый	50	2	400-450	400-500
FRM0575/DW	Белый	50	2	400-450	400-500
FRM0576/D	Серебристый	60	2,3	400-450	400-600
FRM0576/DW	Белый	60	2,3	400-450	400-600
FRM0577/D	Серебристый	80	4	400-600	400-600
FRM0577/DW	Белый	80	4	400-600	400-600
FRM0578/D	Серебристый	100	5,5	400-900	400-600
FRM0578/DW	Белый	100	5,5	400-900	400-600
FRM0579/D	Серебристый	120	6,5	400-900	400-600
FRM0579/DW	Белый	120	6,5	400-900	400-600
FRM0580/D	Серебристый	150	7	400-1200	400-600
FRM0580/DW	Белый	150	7	400-1200	400-600

Схема монтажа газового подъемника Firmax с доводчиком

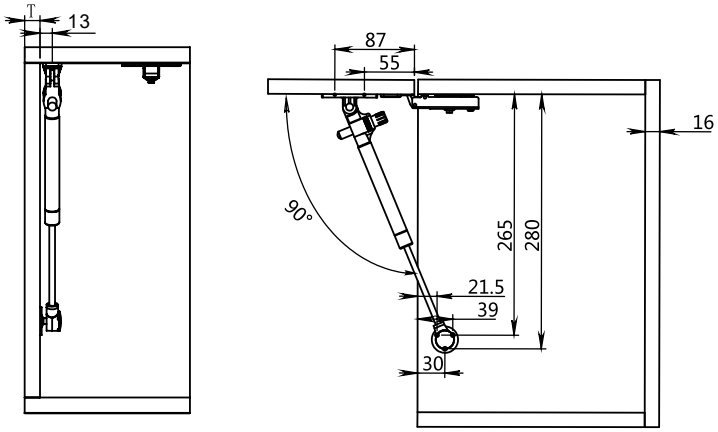

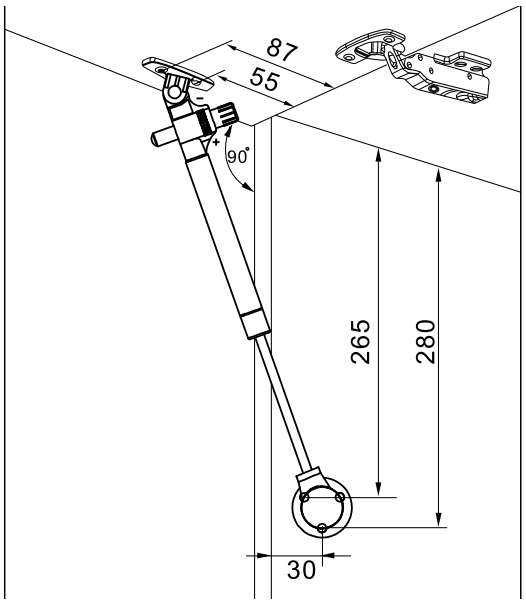

Механические

Подъемный механизм Firmax Twins



Артикул	Цвет	Упаковка, компл.
FRM3770	никель	10

Механизм FIRMAX Twins предназначен для поднятия и удержания в верхней позиции фасадов высотой от 200 до 500 мм.

Технические характеристики механизма
Материал: цинковое литье;
Покрытие: никелированное;
Допустимая нагрузка: до 10 кг (при установке двух механизмов);
Угол открывания фасада: 75–110°;
Удобная система монтажа/демонтажа;
Регулировка усилия открывания;
**Все регулировки фасада относительно корпуса осуществляются при помощи регулировки петель.*

Инструкция по установке подъемника Firmax Twins

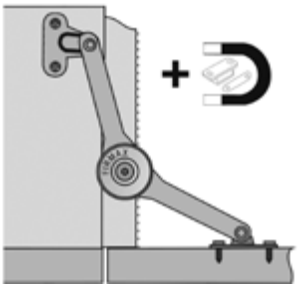

При использовании механизма в качестве барного кронштейна необходимо дополнительно установить магнит.

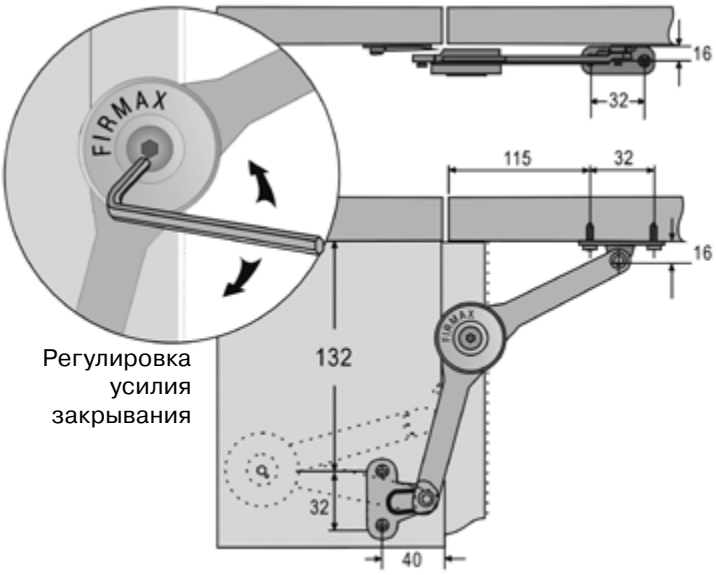

Регулировка усилия закрывания

Плитные и кромочные материалы



342 ...Плиты Alvic
342 ..... LUXE высокий глянец
343 ..... Карта декоров LUXE высокий глянец
346 ..... Zenit супермат
347 ..... Карта декоров Zenit супермат
349 ..... Zenit Metaldeco
349 ..... Карта декоров Zenit Metaldeco супермат
350 ..... SYNCRON Структурированные плиты
351 ..... Карта декоров SYNCRON
356 ...Плиты AGT
356 ..... TRENDY
358 ..... Карта декоров AGT TRENDY
362 ..... AGT Supramat
363 ..... Карта декоров AGT Supramat
364 ..... AGT 3P
365 ..... Карта декоров AGT 3P

Плиты Alvic
LUXE высокий глянец

Преимущества высокоглянцевых плит LUXE

- высокий уровень глянца поверхности - 90 ±5 GU
- широкий спектр трендовых декоров
- идеально гладкая поверхность с эффектом зеркального отражения
- экстремально высокая прочностью и устойчивость к царапинам - 7,5 N
- устойчивость к воздействию агрессивных жидкостей и влажности
- цветовая стабильность
- складская программа – 26 уникальных декоров
- обратная сторона плиты – матовая в цвет лицевой поверхности
- возможность исправления мелких дефектов
- легкий уход за глянцевой поверхностью
- антибактериальное покрытие, благодаря которому фасады LUXE могут использоваться в медицинских учреждениях, тренажерных залах, детских садах и помещениях с большой проходимостью.

В коллекции LUXE особый акцент делается на высокое качество глянцевой поверхности, а также на дизайн декоров разработанных в соответствии с мебельными и интерьерными трендами.

Техническое описание:
Материал: плита МДФ, окутанная декоративной бумагой и покрытая глянцевым лаком.
Размер плиты: 1240 x 2750 мм
Толщина плиты : 18 и 10 мм
Обратная сторона плиты – матовая в цвет лицевой поверхности





Карта декоров LUXE высокий глянец

Артикул плиты 18 мм	Декор плиты		Кромка 3D 2 в 1 23х1 мм	Кромка ABS 23х1 мм	Кромка ABS 43х1 мм
ALV0001	Blanco	Белый	ALV0301	ALV0401	DLK2001
ALV0002	Magnolia	Магнолия	ALV0302	ALV0402	DLK2002
ALV0003	Negro	Черный	ALV0303	ALV0403	DLK2003
ALV0004	Cachemir	Кашемир	ALV0304	ALV0404	DLK2004
ALV0005	Basalto	Базальт	ALV0305	ALV0405	
ALV0006	Gris 02	Серый 02	ALV0306	ALV0406	DLK2006
ALV0007	Gris 03	Серый 03	ALV0307	ALV0407	DLK2007
ALV0011	Blanco Polar	Белый Полар		ALV0411	
ALV0012	Gris Perla	Серый Жемчуг		ALV0412	
ALV0013	Indigo	Индиго		ALV0413	
ALV0025	Antracita	Антрацит	ALV0325	ALV0425	DLK2025
ALV0032	Croma Blue	Крома Блю		ALV0432	
ALV0033	Croma Sunset	Крома Сансет		ALV0432	
ALV0046	Cuzco Oro	Золото Куско	ALV0346/1	ALV0446	DLK2046
ALV0056	Cuzco Silver	Серебро Куско	ALV0358/1	ALV0459	
ALV0060	Curry	Карри	ALV0360	ALV0460	
ALV0061	Metallo 01	Металло 01		ALV0461	
ALV0064	Metallo 04	Металло 04		ALV0464	
ALV0065	Stuco 01	Стуко 01		ALV0465	
ALV0070	Melange 1	Меланж 1	ALV0355	ALV0470	DLK2070
ALV0121	Antracita Pearl Effect	Антрацит Металлик		ALV0601/225	
ALV0122	Basalto Pearl Effect	Базальт Металлик		ALV0602	DLK2122
ALV0123	Burdeos Pearl Effect	Бордо Металлик		ALV0603	
ALV0125	Negro Pearl Effect	Черный Металлик		ALV0605	
ALV0127	Marfil Pearl Effect	Марфил Металлик		ALV0607	DLK2120
ALV0128	Blanco Colonial Pearl Effect	Белый Колониал Металлик		ALV0608	



Крома Сансет
(Croma Sunset)



Крома Блю
(Croma Blue)

Цвета, приведенные в данном каталоге, могут отличаться от реальных.
Для выбора окончательного цвета необходимо использовать образцы декоров

Белый
(Blanco)


Серый 02
(Gris 2)

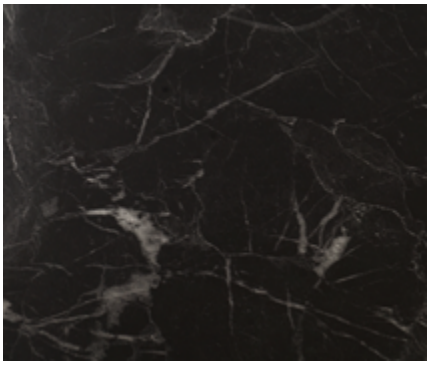
Черный Мрамор
(Oriental Black)

Магнолия
(Magnolia)

Серый 03
(Gris 3 Gris Nube)

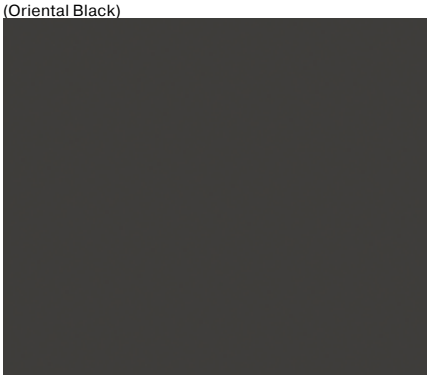
Антрацит
(Antracita)

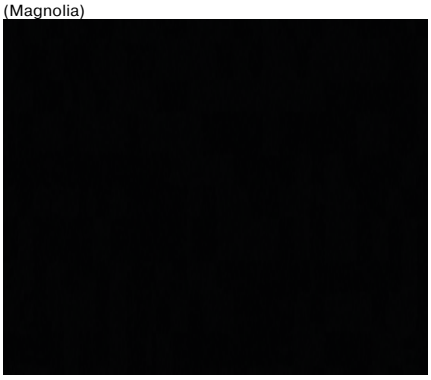
Черный
(Negro)


Белый Полар
(Blanco Polar)


Золото Куско
(Cuzco Oro)


Кашемир
(Cachemir)


Серый Жемчуг
(Gris Perla)

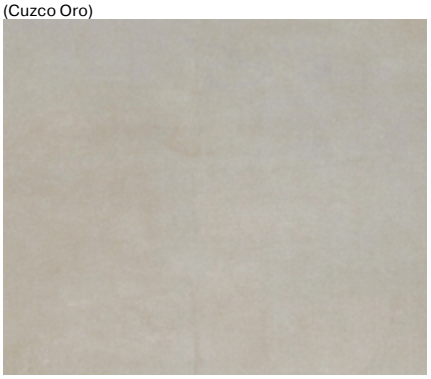
Серебро Куско
(Cuzco Silver)

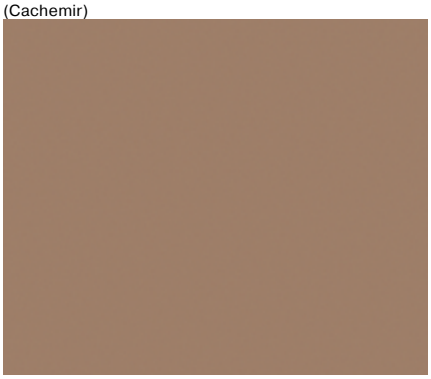
Базальт
(Basalto)

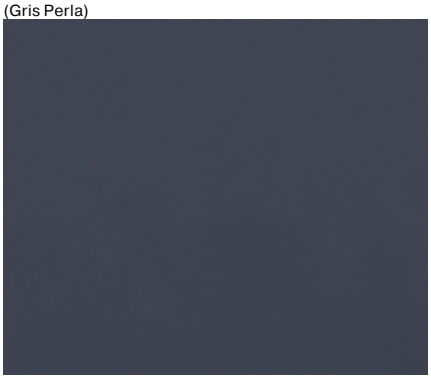
Индиго
(Indigo)


Карри
(Curry)

Цвета, приведенные в данном каталоге, могут отличаться от реальных.
Для выбора окончательного цвета необходимо использовать образцы декоров



Металло 01
(Metallo 01)

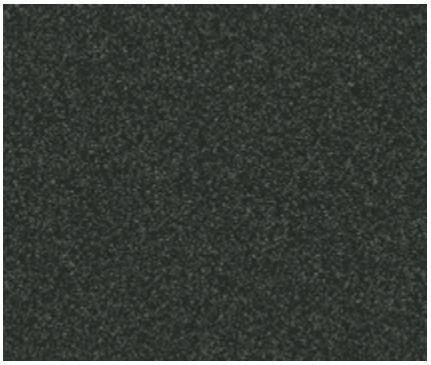

Антрацит Металлик
(Antracita Pearl Effect)

Марфил Металлик
(Marfil Pearl Effect)

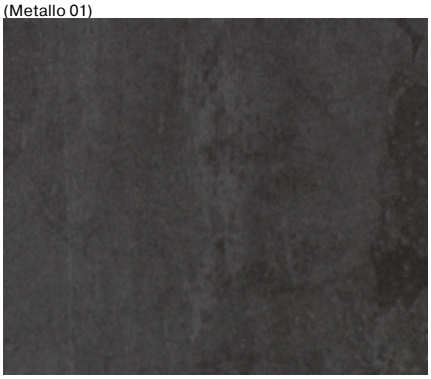

Металло 04
(Metallo 04)

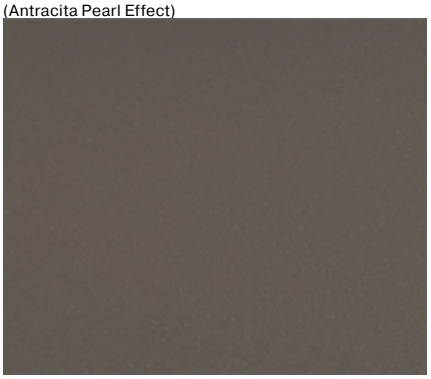

Базальт Металлик
(Basalto Pearl Effect)

Белый Колониал Металлик
(Blanco Colonial Pearl Effect)



Стуко 01
(Stuco 01)

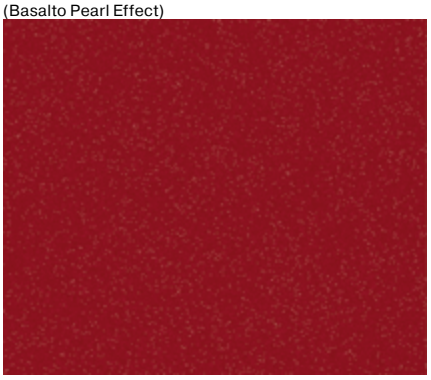

Бордо Металлик
(Burdeos Pearl Effect)

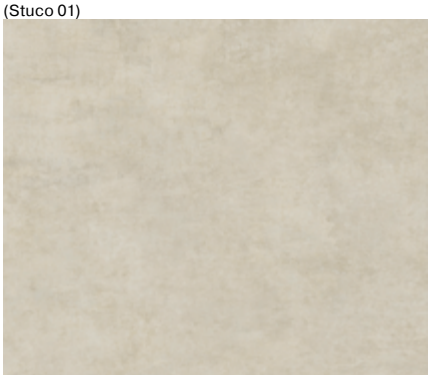

Меланж 1
(Melange 1)



Черный Металлик
(Negro Pearl Effect)

Плиты Alvic
Zenit супермат

Суперматовые плиты Zenit
В обновленной коллекции ZENIT 3.0 особый акцент делается на превосходную шелковистую поверхность плиты и непревзойденное качество. Благодаря технологическим усовершенствованиям нового поколения Zenit 3.0 обеспечивает большую устойчивость поверхности к царапинам и высокую стойкость к истиранию, что позволяет применять его как горизонтально, так и вертикально.

Техническое описание:
Материал: плита МДФ, окутанная декоративной бумагой и покрытая суперматовым лаком.
Размер плиты: 1240 x 2750 мм.
Толщина: 18 мм
Обратная сторона – матовая в цвет лицевой поверхности

Преимущества суперматовых плит Zenit
- микроскопическая структура поверхности обеспечивает низкое отражение света, что позволяет добиться суперматового покрытия, уровень глянца 3 GL
- уникальный процесс производства гарантирует максимальную стабильность цвета
- особая прочность и устойчивость к царапинам 5N, благодаря технологии УФ-отверждения
- поверхность, способная выдерживать до 850 циклов истирания
- суперматовая лакированная поверхность устойчива к пятнам и легко чистится
- складская программа 33 декора
- высокая химическая устойчивость плит (к пищевым продуктам, чистящим средствам...)



Карта декоров Zenit супермат

Артикул плиты 18 мм	Декор плиты		Кромка ABS 23х1 мм	Кромка ABS 43х1 мм
ALV0200/Z	Blanco	Белый	ALV0650	DLK2200
ALV0201/Z	Magnolia	Магнолия	ALV0651/225	
ALV0202/Z	Basalto	Базальт	ALV0652/225	DLK2202
ALV0203/Z	Antracita	Антрацит	ALV0653/225	DLK2203
ALV0204/Z	Cachemire	Кашемир	ALV0654/225	DLK2204
ALV0205/Z	Negro	Черный	ALV0655/225	
ALV0207/Z	Curry	Карри	ALV0657	
ALV0219/Z	Indigo	Индиго	ALV0670	
ALV0220/Z	Porcelain Gold 01	Керамика Золото 01	ALV0671	
ALV0221/Z	Porcelain Gold 02	Керамика Золото 02	ALV0672	
ALV0222/Z	Porcelain Silver 03	Керамика Серебро 03	ALV0673	
ALV0223/Z	Verde Salvia	Верде Сальвия	ALV0674	
ALV0224/Z	Azul Marino	Азул Марино	ALV0675	
ALV0225/Z	Almagra	Альмагра	ALV0676	
ALV0226/Z	Arena	Арена	ALV0677	
ALV0227/Z	Camel	Кэмел	ALV0678	
ALV0228/Z	Ginger	Джинжер	ALV0679	
ALV0229/Z	Tortora	Тортора	ALV0680	
ALV0230/Z	Cotto	Котто	ALV0681	
ALV0231/Z	Agua Marina	Аквамарин	ALV0682	
ALV0232/Z	Croma Blue	Крома Блю	ALV0683	
ALV0233/Z	Croma Sunset	Крома Сансет	ALV0683	
ALV0237/Z	Nuvola 01 Sm	Нувола 01	ALV0686	
ALV0238/Z	Nuvola 02 Sm	Нувола 02	ALV0687	
ALV0239/Z	Nuvola 03 Sm	Нувола 03	ALV0688	
ALV0240/Z	Bernini	Бернини	ALV0689	
ALV0241/Z	Siena	Сиена	ALV0690	
ALV0242/Z	Sierra 01	Сиерра 01	ALV0691	
ALV0243/Z	Sierra 02	Сиерра 02	ALV0692	
ALV0244/Z	Elitis 1	Элитис 01	ALV0693	
ALV0245/Z	Elitis 2	Элитис 02	ALV0694	
ALV0246/Z	Elitis 3	Элитис 03	ALV0695	
ALV0247/Z	Elitis 4	Элитис 04	ALV0696	



Крома Блю
(Croma Blue)



Крома Сансет
(Croma Sunset)



Сиена
Siena



Нувола 01
(Nuvola 01)



Нувола 02
(Nuvola 02)

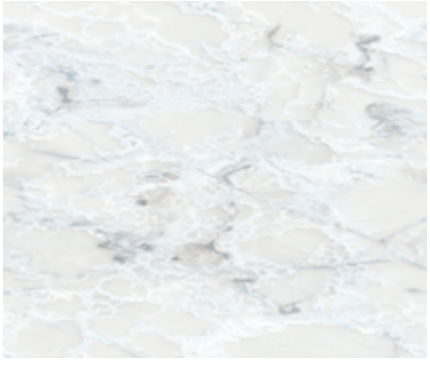

Нувола 03
(Nuvola 03)

Цвета, приведенные в данном каталоге, могут отличаться от реальных.
Для выбора окончательного цвета необходимо использовать образцы декоров



Сиерра 01
Sierra 01

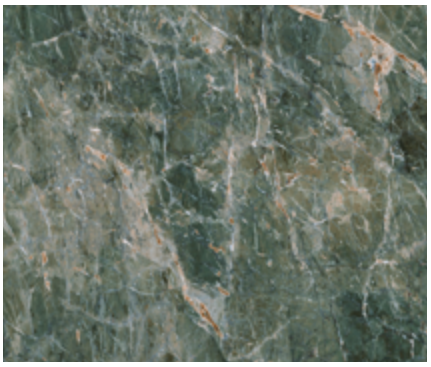

Сиерра 02
Sierra 02



Бернини
Bernini



Элитис 01
(Elitis 01)



Элитис 03
(Elitis 03)

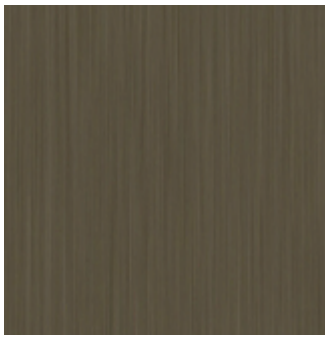

Элитис 02
(Elitis 02)

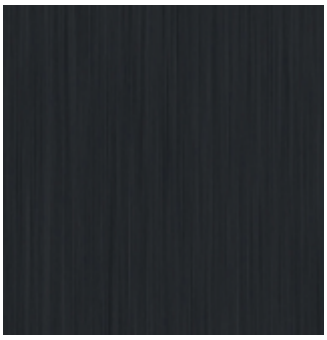

Элитис 04
(Elitis 04)

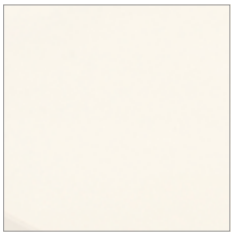

Белый
(Blanco Supermat)

Кашемир
(Cachemire Supermat)



Керамика Золото 01
(Porcelain Gold 01 Supermat)



Котто
(Cotto)

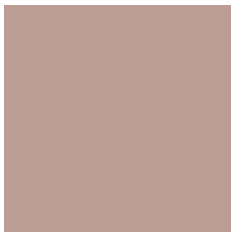

Тортора
(Tortora)

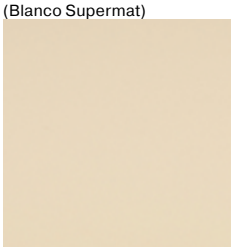

Магнолия
(Magnolia Supermat)



Черный
(Negro Supermat)

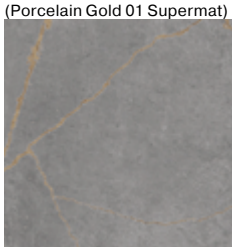

Керамика Золото 02
(Porcelain Gold 02 Supermat)

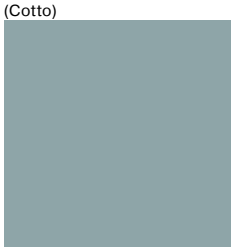

Аквамарин
(Agua Marina)

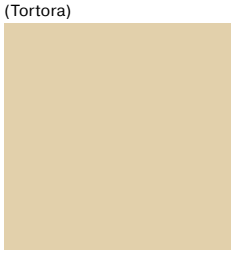

Джинжер
(Ginger)

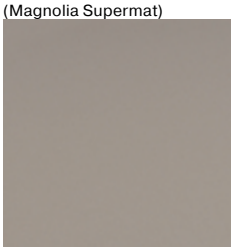

Базальт
(Basalto Supermat)

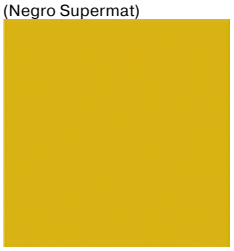

Карри
(Curry Supermat)

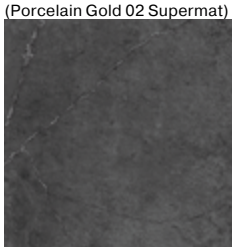

Керамика Серебро 03
(Porcelain Silver 03 Supermat)



Азул Марино
(Azul Marino)

Арена
(Arena)



Антрацит
(Antracita Supermat)

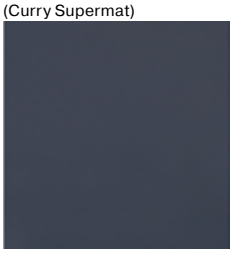

Индиго
(Indigo Supermat)

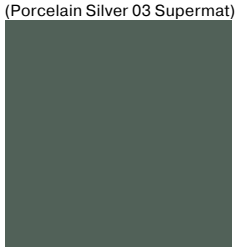

Верде Сальвия
(Verde Salvia



Кэмел
(Camel)



Альмагра
(Almagra)

Цвета, приведенные в данном каталоге, могут отличаться от реальных.
Для выбора окончательного цвета необходимо использовать образцы декоров

Плиты Alvic
Zenit Metaldeco



Суперматовые плиты ZENIT Metaldeco
– это инновационный продукт, который сочетает в себе матовую отделку с утонченностью металлизированной поверхности. Коллекция ZENIT Metaldeco – результат применения современных лаковых технологий с самыми последними разработками в области декоративных отделок.

Устойчивость к царапинам **5N**.

Уровень глянца поверхности 4 ± 1 GU

Zenit High Resistance Surface

5 лет гарантии | Устойчивость к ударам и царапинам | Долгий срок службы

Карта декоров Zenit Metaldeco супермат

Zenit Metaldeco

Артикул плиты 18 мм	Декор плиты		Кромка ABS 23x1 мм
ALV0250/Z	Blanco Metaldeco	Белый Metaldeco	ALV0950
ALV0251/Z	Cachemir Metaldeco	Кашемир Metaldeco	ALV0951
ALV0252/Z	Basalto Metaldeco	Базальт Metaldeco	ALV0952
ALV0254/Z	Gris Nube Metaldeco	Серое Облако Metaldeco	ALV0954
ALV0255/Z	Antracita Metaldeco	Антрацит Metaldeco	ALV0955
ALV0256/Z	Magnolia Metaldeco	Магнолия Metaldeco	ALV0956
ALV0257/Z	Negro Metaldeco	Черный Metaldeco	ALV0957


Белый Metaldeco
(Blanco Metaldeco)


Базальт Metaldeco
(Basalto Metaldeco)


Антрацит Metaldeco
(Antracita Metaldeco)


Черный Metaldeco
(Negro Metaldeco)


Кашемир Metaldeco
(Cachemir Metaldeco)

Серое Облако Metaldeco
(Gris Nube Metaldeco)

Магнолия Metaldeco
(Magnolia Metaldeco)

Цвета, приведенные в данном каталоге, могут отличаться от реальных.
Для выбора окончательного цвета необходимо использовать образцы декоров

SYNCRON
Структурированные плиты

Syncron®
structured pannel LINE

В коллекции SYNCRON особый акцент делается на прочной, износостойкой поверхности с глубоким тиснением, которая превосходно передает текстуру натуральных материалов.

Преимущества структурированных плит SYNCRON

- синхронизированные декоры, отличающиеся глубокой текстурой
- двустороннее тиснение на самых популярных декорах *
- складская программа 31 декор
- возможность комбинации с декорами LUXE, ZENIT и Metaldeco
- термически прочная, износостойкая поверхность с обеих сторон
- плиты SYNCRON визуально и тактильно сравнимы с поверхностями из натуральных материалов - шпон дерева, камень, цемент, мрамор.
- антибактериальное покрытие, благодаря которому фасады SYNCRON могут использоваться в медицинских учреждениях, тренажерных залах, детских садах и помещениях с большой проходимостью

Техническое описание:

Материал: плита ДСП, ламинированная бумагой высокого разрешения, с термоструктурированной поверхностью.
Размер: 1240 x 2750 мм
Лицевая сторона: структурное тиснение.
Обратная сторона: гладкая в цвет лицевой поверхности.*

* декоры Муратти, Эвора, Айс Крим, Кросс металл, Керамика, Лэйкленд - имеют тиснение с двух сторон.





Карта декоров SYNCRON

Syncron® structured pannel LINE

Артикул плиты 18 мм		Название декора	Кромка ABS 23x1	Кромка ABS43x1,5
ALV3004.18	Evora 04	Эвора-4	ALV3004.K	ALV3004.K43
ALV3020.18	Ice-Cream-1	Айс Крим-1	ALV3020.K	ALV3020.K43.200
ALV3023.18	Ice-Cream-4	Айс Крим-4	ALV3023.K	
ALV3060.18	Mu-001-Urb	Муратти-1	ALV3060.K	
ALV3063.18	Mu-004-Urb	Муратти-4	ALV3063.K	
ALV3120.18	Oxid - 01	Оксид - 01	ALV3120.K	
ALV3123.18	Oxid - 04	Оксид - 04	ALV3123.K	
ALV3241.18	Factory 01 Crt	Фэктори 01 Конкрит	ALV3241.K	
ALV3242.18	Factory 02 Crt	Фэктори 02 Конкрит	ALV3242.K	
ALV3283.18	Porcelain Gold 01	Керамика Золото 01	ALV3283.K	
ALV3284.18	Porcelain Gold 02	Керамика Золото 02	ALV3284.K	
ALV3285.18	Porcelain Silver 03	Керамика Серебро 03	ALV3285.K	
ALV3322.18	Lakeland 03 Sierra	Лэйкленд 03 Сиерра	ALV3322.K	
ALV3340.18	Nogal Rosales 01	Ногал Розалес 01	ALV3340.K	
ALV3341.18	Nogal Rosales 02	Ногал Розалес 02	ALV3341.K	
ALV3342.18	Nogal Rosales 03	Ногал Розалес 03	ALV3342.K	
ALV3360.18	Anniversary Oak 01	Энивесари Оак 01	ALV3360.K	
ALV3361.18	Anniversary Oak 02	Энивесари Оак 02	ALV3361.K	
ALV3362.18	Anniversary Oak 03	Энивесари Оак 03	ALV3362.K	
ALV3442.18	Cross Metal Champagne	Кросс Метал Шампань	ALV3442.K	
ALV3443.18	Cross Metal Light Gold	Кросс Метал Светлое Золото	ALV3443.K	
ALV3444.18	Cross Metal Copper	Кросс Метал Медь	ALV3444.K	
ALV3445.18	Cross Metal Titanio	Кросс Метал Титан	ALV3445.K	
ALV3446.18	Blanco Polar Minerva	Бланко Полар Минерва	ALV3446.K	
ALV3449.18	Negro Minerva	Негро Минерва	ALV3449.K	
ALV3451.18	Vitamine Minerva	Витамин Минерва	ALV3451.K	
ALV3452.18	Vulcano Minerva	Вулкано Минерва	ALV3452.K	
ALV3453.18	Blanco Polar Dynamic	Бланко Полар Динамик	ALV3453.K	
ALV3456.18	Negro Dynamic	Негро Динамик	ALV3456.K	
ALV3459.18	Vitamine Dynamic	Витамин Динамик	ALV3459.K	
ALV3460.18	Vulcano Dynamic	Вулкано Динамик	ALV3460.K	


Светлое Золото
(Light Gold)


Шампань
(Champagne)


Титан
(Titanio)


Медь
(Copper)

Бланко Полар Mi
(Blanco Polar Mi)


Витамин Mi
(Vitamine Mi)


Вулкано Mi
(Vulcano Mi)


Негро Mi
(Negro Mi)


Бланко Полар Dy
(Blanco Polar Dy)


Витамин Dy
(Vitamine Dy)


Вулкано Dy
(Vulcano Dy)

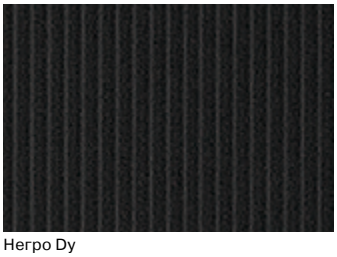
Негро Dy
(Negro Dy)

Цвета, приведенные в данном каталоге, могут отличаться от реальных.
Для выбора окончательного цвета необходимо использовать образцы декоров

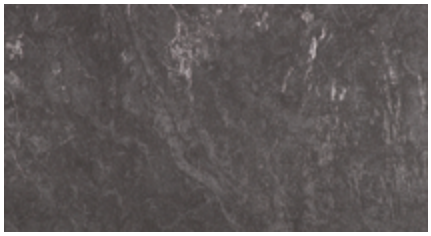
Эвора-4
Evora-4

Айс Крим-1
Ice-Cream-1


Айс Крим-4
Ice-Cream-4


Муратти-1
MU-001-URB

Муратти-4
MU-004-URB

Оксид - 01
Oxid - 01

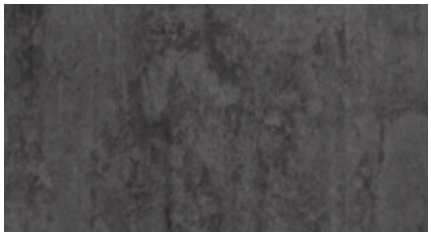
Оксид - 04
Oxid - 04


Фэктори 01 Конкрит
Factory 01 Crt


Фэктори 02 Конкрит
Factory 02 Crt

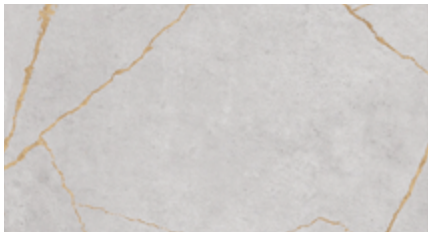
Керамика Золото 01
Porcelain Gold 01

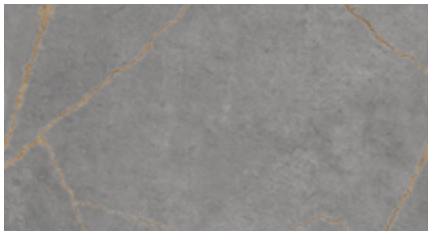
Керамика Золото 02
Porcelain Gold 02

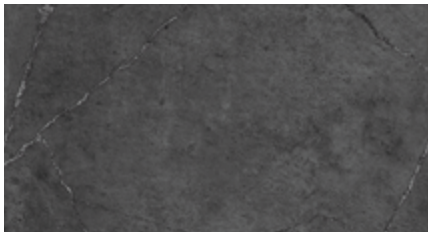
Керамика Серебро 03
Porcelain Silver 03


Лэйкленд 03 Сиерра
Lakeland 03 Sierra


Ногал Розалес 01
Nogal Rosales 01


Ногал Розалес 02
Nogal Rosales 02


Ногал Розалес 03
Nogal Rosales 03


Энивесари Оак 01
Anniversary Oak 01


Энивесари Оак 02
Anniversary Oak 02


Энивесари Оак 03
Anniversary Oak 03

Цвета, приведенные в данном каталоге, могут отличаться от реальных.
Для выбора окончательного цвета необходимо использовать образцы декоров

Образцы декоров ALVIC

ALV0106.30

Комплект образцов декоров ALVIC
LUXE, ZENIT, SYNCRON
140x90x3 мм (128 шт), 2024



LUXE	ZENIT	SYNCRON
LUXE BLANCO	ZENIT BLANCO SM	SYNCRON EVORA 04 JA
LUXE MAGNOLIA	ZENIT MAGNOLIA SM	SYNCRON TREVI 01 AR
LUXE NEGRO	ZENIT BASALTO SM	SYNCRON TREVI 02 AR
LUXE CASHMERE	ZENIT ANTRACITA SM	SYNCRON TREVI 03 AR
LUXE BASALTO	ZENIT CASHMERE SM	SYNCRON ICE CREAM 03 JA
LUXE GRIS-2	ZENIT NEGRO SM	SYNCRON ICE CREAM 04 JA
LUXE GRIS NUBE	ZENIT CURRY SM	SYNCRON ROBLE MURATTI 01
LUXE BLANCO POLAR	ZENIT ELITIS 01 SM	SYNCRON ROBLE MURATTI 02
LUXE GRIS PERLA	ZENIT ELITIS 02 SM	SYNCRON ROBLE MURATTI 04
LUXE AZUL ÍNDIGO	ZENIT ELITIS 03 SM	SYNCRON OXID 01 SILVER SS
LUXE ROJO	ZENIT AZUL ÍNDIGO SM	SYNCRON ELITIS 02 DY
LUXE BURDEOS	ZENIT PORCELAIN 01 GOLD SM	SYNCRON ELITIS 03 DY
LUXE ANTRACITA	ZENIT PORCELAIN 02 GOLD SM	SYNCRON OXID 04 GRAFITT SS
LUXE ELITIS 02	ZENIT PORCELAIN 03 SILVER SM	SYNCRON GOYA 01 NA
LUXE ELITIS 03	ZENIT VERDE SALVIA SM	SYNCRON GOYA 02 NA
LUXE ELITIS 04	ZENIT AZUL MARINO SM	SYNCRON GOYA 03 NA
LUXE CROMA BLUE	ZENIT ALMAGRA SM	SYNCRON SPATT 05 GRAFITO VE
LUXE CROMA SUNSET	ZENIT ARENA SM	SYNCRON FACTORY 01 CRT
LUXE CROMA PEACH	ZENIT CAMEL SM	SYNCRON FACTORY 02 CRT
LUXE CUZCO ORO	ZENIT GINGER SM	SYNCRON PORCELAIN 01 GOLD JA
LUXE TREVI 01	ZENIT TÓRTORA SM	SYNCRON PORCELAIN 02 GOLD JA
LUXE TREVI 02	ZENIT COTTO SM	SYNCRON PORCELAIN 03 SILVER JA
LUXE TREVI 03	ZENIT AGUA MARINA SM	SYNCRON LAKELAND 03 SIERRA
LUXE CUZCO SILVER	ZENIT CROMA BLUE SM	SYNCRON NOGAL ROSALES 01
LUXE CURRY	ZENIT CROMA SUNSET SM	SYNCRON NOGAL ROSALES 02
LUXE METALLO 01 SILVER	ZENIT CROMA PEACH SM	SYNCRON NOGAL ROSALES 03
LUXE METALLO 04 GRAFITT	ZENIT NUVOLA 01 SM	SYNCRON ANNIVERSARY OAK 01
LUXE STUCO 01 BLANCO	ZENIT NUVOLA 02 SM	SYNCRON ANNIVERSARY OAK 02
LUXE STUCO 05 GRAFITO	ZENIT NUVOLA 03 SM	SYNCRON ANNIVERSARY OAK 03
LUXE MÉLANGE 01 OCRE	ZENIT BERNINI SM	SYNCRON CROSS METAL CHAMPAGNE
LUXE BERNINI	ZENIT SIERRA 01 SM	SYNCRON CROSS METAL LIGHT GOLD
LUXE NUVOLA 01	ZENIT SIERRA 02 SM	SYNCRON CROSS METAL COPPER
LUXE NUVOLA 02	ZENIT SIENA SM	SYNCRON CROSS METAL TITANIO
LUXE NUVOLA 03	ZENIT BLANCO MD	SYNCRON BLANCO POLAR MI
LUXE ANTRACITA PEARL	ZENIT CASHMERE MD	SYNCRON BLUE FRESCO MI
LUXE BASALTO PEARL	ZENIT BASALTO MD	SYNCRON ICE LEMON MI
LUXE BURDEOS PEARL	ZENIT GRIS NUBE MD	SYNCRON NEGRO MI
LUXE NEGRO PEARL	ZENIT ANTRACITA MD	SYNCRON RASO MI
LUXE MARFIL PEARL	ZENIT MAGNOLIA MD	SYNCRON VITAMINE MI
LUXE BLANCO COLONIAL PEARL	ZENIT NEGRO MD	SYNCRON VULCANO MI
		SYNCRON BLANCO POLAR DY
		SYNCRON BLUE FRESCO DY
		SYNCRON ICE LEMON DY
		SYNCRON NEGRO DY
		SYNCRON PAROS DY
		SYNCRON RASO DY
		SYNCRON VITAMINE DY
		SYNCRON VULCANO DY



Нувола 01
Магнолия
Ногал Розалес 02



Ногал Розалес 03
Витамин Минерва
Сиерра 02



Нувола 02
Тортора
Лэйкленд 03
Альмагра



Сиерра 01
Арена
Котто

ALVIC

Азул Марино
Бланко Полар Минерва
Черный
Серый 03



Элитис 1
Элитис 2
Элитис 3
Элитис 4



Плиты AGT TRENDY

Коллекция плит AGT TRENDY создана в соответствии с европейскими трендами на суперматовые, глянцевые и текстурированные мебельные плиты

Техническое описание:
плита МДФ, окутанная ПВХ пленкой
Размер полотна: 1220 x 2800 мм
Толщина: 18 и 8 мм
Обратная сторона плиты:
цветная или белая ПВХ пленка

Преимущества:
- Складская программа включает 71 декор
- Высокая степень глянца > 90GI
- Высокая устойчивость поверхности к изменению цвета, механическим повреждениям, воздействию влаги, высоких температур и пара
- Простота обработки плиты
- Поверхность покрыта специальной защитной пленкой
- Поверхность легко очищается от бытовых загрязнений



Образцы декоров AGT TRENDY

AGT0586/10.2



Карта декоров AGT TRENDY

AGT®

Код декора	Декор	Артикул плиты 18 мм	Артикул плиты 8 мм	Кромка ABS 23х1 мм	
383	Белый Кашемир	Cashmere White	AGT4570/383	AGT4600/383	AGT4581/383
384	Голд Кашемир	Cashmere Gold	AGT4570/384		AGT4581/384
385	Крем Кашемир	Cashmere Cream	AGT4570/385		AGT4581/385
387	Серый Кашемир	Cashmere Grey	AGT4570/387		AGT4581/387
388	3D Светлое Дерево	Toledo Light Wood	AGT4570/388		GPL0001/388
389	3D Темное Дерево	Toledo Dark Wood	AGT4570/389		GPL0001/389
390	Серый Камень	Stone Grey	AGT4570/390	AGT4660/390	GPL0001/390
391	Бежевый Камень	Stone Beige	AGT4570/391	AGT4600/391	GPL0001/391
394	Picasso Inox	Picasso Inox	AGT4570/394		AGT4581/394
395	Picasso Gold	Picasso Gold	AGT4570/395		AGT4581/395
397	Дуб Натуральный	Natural Touch Oak	AGT4570/397		AGT4581/397
398	Лайт Крем	Light Cream	AGT4570/398		AGT4581/398
399	Студио Грей	Studio Grey	AGT4570/399		AGT4581/399
601	White	White	AGT4570/601	AGT4600/601	GPL0001/601
605	Cream	Cream	AGT4570/605	AGT4600/605	GPL0001/605
608	Antracit	Antracit	AGT4570/608		GPL0001/608
623	Vison	Vison	AGT4570/623		GPL0001/623
627	Milano Walnut	Milano Walnut	AGT4570/627		DLK1001/627
640	Galaxy Honey Mistery	Galaxy Honey Mistery	AGT4570/640	AGT4600/640	DLK1001/640
647	Bianco	Bianco	AGT4570/647	AGT4600/647	GPL0001/647
670	Galaxy White	Galaxy White	AGT4570/670	AGT4600/670	GPL0001/670
678	Galaxy Cream	Galaxy Cream	AGT4570/678	AGT4600/678	GPL0001/678
699	Metallic White	Metallic White	AGT4570/699		AGT4581/699
723	Черный	Soft Touch Black	AGT4570/723		ALV0655/225
726	Серый Шторм	Soft Touch Storm Grey	AGT4570/726	AGT4600/726	GPL0001/726
728	Серый Камень	Soft Touch Stone Grey	AGT4570/728		GPL0001/728
729	Новый Серый	Soft Touch New Grey	AGT4570/729	AGT4600/729	DLK1001/729
730	Крем	Soft Touch Cream	AGT4570/730	AGT4600/730	GPL0001/730
732	Бежевый	Soft Touch Vison	AGT4570/732		GPL0001/732
734	Белый	Soft Touch White	AGT4570/734	AGT4600/734	GPL0001/734
735	Релакс Грин	Soft Touch Relax Green	AGT4570/735		AGT4581/735
736	Голубой Океан	Soft Touch Ocean Blue	AGT4570/736		AGT4581/736
737	Дерево Сиена	Soft Touch Siena Wood	AGT4570/737		AGT4581/737
738	Красная Черепица	Soft Touch Clay	AGT4570/738		AGT4581/738
739	Желтый	Soft Touch Yellow	AGT4570/739		DLK1001/739
740	Бежево-Серый	Soft Touch Beige Grey	AGT4570/740		AGT4581/740
878	New Vison	New Vison	AGT4570/878		GPL0001/878
3001	Лайт Грей	Light Grey	AGT4570/3001		AGT4581/3001
3006	Белый Металлик	Matt Galaxy White	AGT4570/3006		AGT4582/3006
3032	Стоун Лофт	Stone Loft	AGT4570/3032		AGT4581/3032
3037	Дуб Техас	Texas Oak	AGT4570/3037		AGT4581/3037
3038	Дуб Вермонт	Vermont Oak	AGT4570/3038		AGT4581/3038
3039	Дуб Дельфи	Delphi Oak	AGT4570/3039		DLK1001/3039
3040	Дуб Орландо	Orlando Oak	AGT4570/3040		AGT4581/3040
3041	Дуб Перу	Peru Oak	AGT4570/3041		AGT4581/3041
3042	Дуб Акра	Akra Oak	AGT4570/3042		AGT4581/3042
3043	Дуб Аляска	Alaska Oak	AGT4570/3043		AGT4581/3043
3074	Токио Серый	Tokio Grey	AGT4570/3074		AGT4581/3074
3075	Токио Белый	Tokio White	AGT4570/3075		AGT4581/3075
3076	Дуб Классический	Classic Oak	AGT4570/3076		AGT4581/3076
3077	Дуб Закопченный	Sooty Oak	AGT4570/3077		AGT4581/3077
3078	Дуб Фрезерованный	Milling Oak	AGT4570/3078		AGT4581/3078
3079	Дуб Деревянный	Wiiden Oak	AGT4570/3079		AGT4581/3079
3080	Жемчужный Мрамор	Pearl Marble	AGT4570/3080		AGT4581/3080
3081	Шифер	Arduaz	AGT4570/3081		AGT4581/3081
6002	Black	Black	AGT4570/6002		GPL0001/6002
6007	Ephesus White	Ephesus White	AGT4570/6007		AGT4581/6007
6008	Deluxe Grey	Deluxe Grey	AGT4570/6008	AGT4600/6008	GPL0001/6008
6013	Light Grey	Light Grey	AGT4570/6013		
6015	Diamond Grey	Diamond Grey	AGT4570/6015		
6016	Onyx Grey	Onyx Grey	AGT4570/6016		
6017	Cool Grey	Cool Grey	AGT4570/6017		AGT4582/6017
6018	Toros White Marble	Toros White Marble	AGT4570/6018		AGT4581/6018
6019	Toros Black Marble	Toros Black Marble	AGT4570/6019		AGT4581/6019
6020	Trend Gray	Trend Gray	AGT4570/6020		AGT4582/6020
6021	Chrome Gray	Chrome Gray	AGT4570/6021		AGT4581/6021
6022	Anthracite	Anthracite	AGT4570/6022		AGT4581/6022
6023	Спектрум Лайт	Spectrum Light	AGT4570/6023		AGT4581/6023
6024	Спектрум Темный	Spectrum Dark	AGT4570/6024		AGT4581/6024
6025	Спектрум Голубой	Spectrum Blue	AGT4570/6025		AGT4581/6025
6026	Спектрум Розовый	Spectrum Rose	AGT4570/6026		AGT4581/6026


394 Пикассо Inox
(Picasso Inox)


640 Медовый Туман
(Galaxy Honey Mistery)


6007 Эфес Белый
(Ephesus White)


6022 Антрацит
(Anthracite)


395 Пикассо Голд
(Picasso Gold)


647 Бьянко
(Bianco)


6008 Серый Делюкс
(Deluxe Grey)

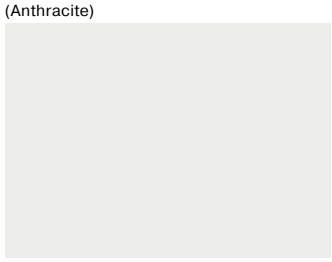
6013 Лайт Грей Глянец
(Light Grey)

601 Белый
(White)

670 Белый Туман
(Galaxy White)


6017 Холодный Серый
(Cool Grey)


6016 Оникс Серый Глянец
(Onyx Grey)

605 Крем
(Cream)

678 Металлик Крем
(Galaxy Cream)

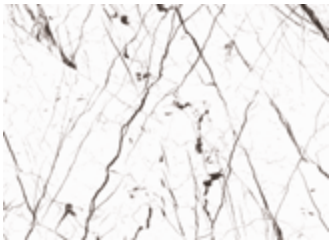
6018 Торос Белый Мрамор
(Toros White Marble)


6015 Алмаз Серый Глянец
(Diamond Grey)


608 Антрацит
(Antracit)

699 Белый Металлик
(Metallic White)

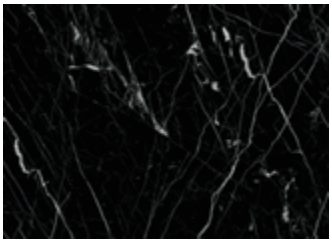
6019 Торос Черный Мрамор
(Toros Black Marble)

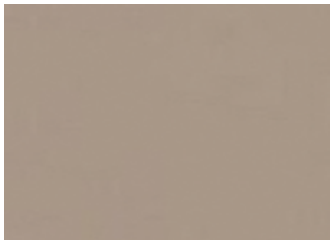
623 Бежевый
(Vison)


878 Новый Бежевый
(New Vison)


6020 Тренд Грей
(Trend Gray)

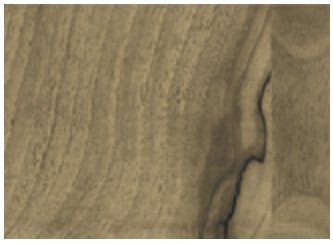
627 Орех Милано
(Milano Walnut)


6002 Черный
(Black)


6021 Хром Грей
(Chrome Gray)

Цвета, приведенные в данном каталоге, могут отличаться от реальных.
Для выбора окончательного цвета необходимо использовать образцы декоров

383 Белый Кашемир
(Cashmere White)

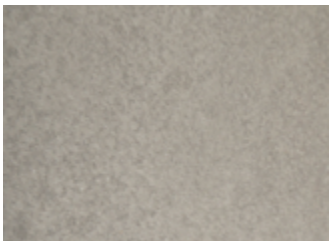
390 Серый Камень
(Stone Grey)

730 Крем
(Soft Touch Cream)


739 Желтый Суперма
(Soft Touch Yellow)


384 Голд Кашемир
(Cashmere Gold)


397 Дуб Натуральный
(Natural Touch Oak)

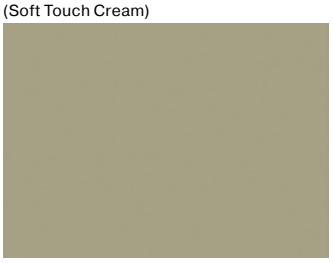
732 Бежевый
(Soft Touch Vison)

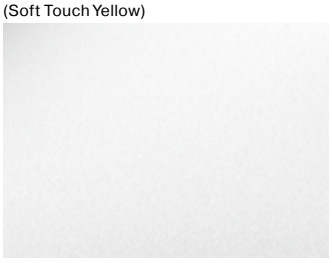
3006 Белый Металлик
(Matt Galaxy White)


385 Крем Кашемир
(Cashmere Cream)

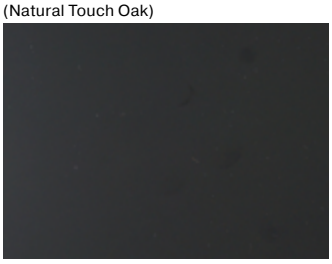
723 Черный
(Soft Touch Black)


734 Белый
(Soft Touch White)

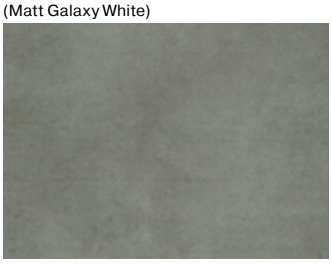
3032 Стоун Лофт
(Stone Loft)


387 Серый Кашемир
(Cashmere Grey)

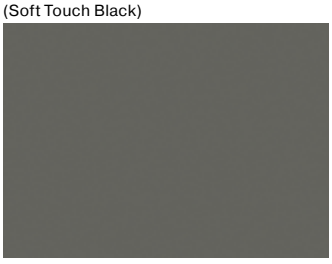
726 Серый Шторм
(Soft Touch Storm Grey)


735 Релакс Грин
(Soft Touch Relax Green)

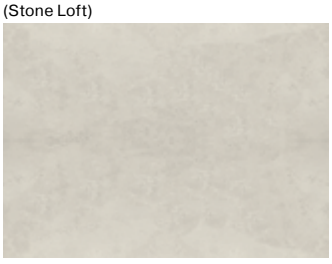
391 Бежевый Камень
(Stone Beige)


388 3d Светлое Дерево
(Toledo Light Wood)


728 Серый Камень
(Soft Touch Stone Grey)


736 Голубой Океан
(Soft Touch Ocean Blue)


389 3d Темное Дерево
(Toledo Dark Wood)

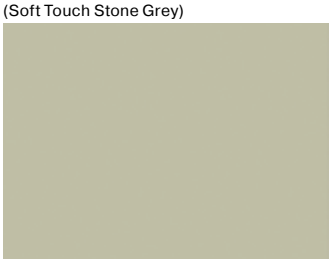
729 Новый Серый
(Soft Touch New Grey)

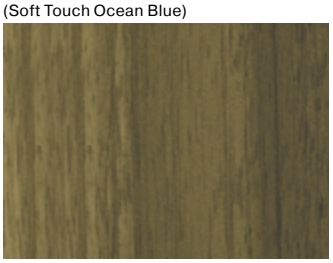
737 Дерево Сиена
(Soft Touch Siena Wood)

Цвета, приведенные в данном каталоге, могут отличаться от реальных.
Для выбора окончательного цвета необходимо использовать образцы декоров


3074 Токио Серый
Tokio Grey

3075 Токио Белый
Tokio White


3040 Дуб Орландо
Orlando Oak


3039 Дуб Дельфи
Delphi Oak


740 Бежево-Серый
Soft Touch Beige Grey

3080 Жемчужный
Мрамор Супермат

3043 Дуб Аляска
Alaska Oak


3079 Дуб Деревянный
Wiiden Oak


738 Красная Черепица
Soft Touch Clay


6023 Спектрум Лайт
Spectrum Light


3038 Дуб Вермонт
Vermont Oak


3077 Дуб Закопченный
Sooty Oak


399 Студио Грей
Studio Grey

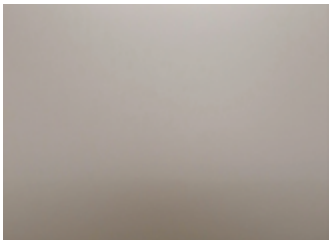
6024 Спектрум Темный
Spectrum Dark


3042 Дуб Акра
Akra Oak


3078 Дуб Фрезерованный
Milling Oak

398 Лайт Крем
Light Cream


6026 Спектрум Розовый
Spectrum Rose


3041 Дуб Перу
Peru Oak


3076 Дуб Классический
Classic Oak

3001 Лайт Грей
Light Grey

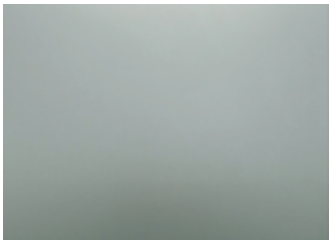
6025 Спектрум Голубой
Spectrum Blue

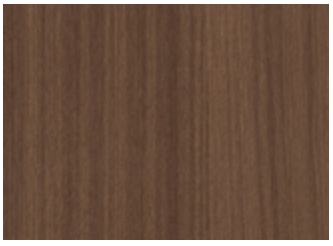
3037 Дуб Техас
Texas Oak

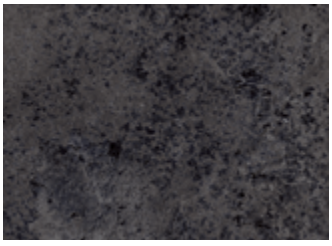
3081 Шифер
Arduaz

AGT Supramat

Обновленная коллекция двухсторонних плит МДФ с шелковистым термовосстанавливающимся покрытием

Техническое описание:
Материал: плита МДФ с прочным полимерным покрытием
Размер полотна 1220 x 2800 мм
Толщина плиты: 18 мм
Покрытие плиты: двухстороннее полимерное покрытие



Код декора	Название декора		плиты 18 мм	плиты 8 мм	Артикул кромки 23 мм	Артикул кромки 43 мм
3010	Черный Жемчуг	Pearl Black	AGT4561/3010		DLK1050/3010	DLK1051/3010
3011	Лондон Блюз	London Blues	AGT4561/3011	AGT4601/3011	DLK1050/3011	DLK1051/3011
3012	Белый Снежный	Snow white	AGT4561/3012	AGT4601/3012	DLK1001/717	DLK1001/717.43
3013	Бежевый Бриз	Brezee Beige	AGT4561/3013		DLK1001/729	DLK1051/3013
3014	Серый Облачный	Cloudy Grey	AGT4561/3014		DLK1050/3014	DLK1051/3014
3015	Макарон Грин	Macaron Green	AGT4561/3015	AGT4601/3015	DLK1050/3015	DLK1051/3015
3016	Пинки Дэйзи	Pinky Daisy	AGT4561/3016		DLK1050/3016	DLK1051/3016
3017	Серый Бесконечный	Timeless Grey	AGT4561/3017	AGT4601/3017	DLK1050/3017	DLK1051/3017
3018	Белый Лунный	Moonlight	AGT4561/3018		DLK1050/3018	DLK1051/3018
3019	Сахара Крем	Sahara Cream	AGT4561/3019	AGT4601/3019	DLK1050/3019	DLK1051/3019
3020	Серый Сафари	Safari Grey	AGT4561/3020		DLK1050/3020	DLK1051/3020
3021	Серый Лед	Ice Grey	AGT4561/3021	AGT4601/3021	DLK1050/3021	DLK1051/3021
3022	Серый Королевский	Royal Grey	AGT4561/3022		DLK1050/3022	DLK1051/3022
3023	Серый Дельфин	Dolphin Grey	AGT4561/3023	AGT4601/3023	DLK1050/3023	DLK1051/3023
3024	Серая Галька	Pebble Grey	AGT4561/3024		DLK1050/3024	DLK1051/3024
3025	Биттер	Bitter	AGT4561/3025		DLK1050/3025	DLK1051/3025
3026	Красный Рустик	Rustic Red	AGT4561/3026		DLK1050/3026	DLK1051/3026
3027	Форест Грин	Forest Green	AGT4561/3027	AGT4601/3027	DLK1050/3027	DLK1051/3027
3028	Белый Жемчужный	Pearl White	AGT4561/3028		DLK1001/717	DLK1001/717.43
3029	Чарующий Океан	Glamorous Pacific	AGT4561/3029		DLK1050/3029	DLK1051/3029
3091	Скай Блю	Sky Blue	AGT4561/3091		AGT4583/3091	
3092	Табак	Tobac	AGT4561/3092		AGT4583/3092	
3093	Линден	Linden	AGT4561/3093		AGT4583/3093	
3094	Сонара	Sonara	AGT4561/3094		AGT4583/3094	
3095	Виктория Грей	Victoria Grey	AGT4561/3095		AGT4583/3095	
3096	Гавана Кофе	Havana Coffee	AGT4561/3096		AGT4583/3096	
3097	Олива Грин	Olive Green	AGT4561/3097		AGT4583/3097	

Карта декоров AGT Supramat

3012 Белый Снежный
Snow White

3018 Белый Лунный
Moonlitht

3028 Белый Жемчужный
Pearl White

3019 Сахара Крем
Sahara Cream

3013 Бежевый Бриз
Brezee Beuge

3016 Пинки Дэйзи
Pinky Daisy

3015 Макарон Грин
Makaron Green

3020 Серый Сафари
Safari Gray

3017 Серый Бесконечный
Timeless Gray

3026 Красный Рустик
Rustic Red

3021 Серый Лед
Ice Grey

3024 Серая Галька
Pebble Grey

3022 Серый Королевский
Royal Grey

3027 Форест Грин
Forest Green

3014 Серый Облачный
Cloudy Grey

3025 Биттер
Bitter

3023 Серый Дельфин
Dolphin Grey

3029 Чарующий Океан
Glamorous Pasific

3011 Лондон Блюз
London Blues

3010 Черный Жемчуг
Pearl Black

3096 Гавана Кофе
Havana Coffee

3097 Олива Грин
Olive Green

3093 Линден
Linden

3092 Табак
Tobac

3091 Скай Блю
Sky Blue

Образцы декоров AGT Supramat

AGT0586/7.1



3095 Виктория Грей
Victoria Grey

3094 Сонара
Sonara

Цвета, приведенные в данном каталоге, могут отличаться от реальных.
Для выбора окончательного цвета необходимо использовать образцы декоров

AGT 3P

Коллекция 3P - Premium Pet Panel, открывает новую тенденцию в дизайне и декорировании мебели, благодаря своим трехмерным текстурированным поверхностям.

Техническое описание:

- Материал: плита МДФ, окутанная PET пленкой с двух сторон
- Размер полотна: 1220*2800
- Толщина: 18мм

Преимущества плит 3P:

- новейшая коллекция текстурированных и суперматовых декоров, разработанных в соответствии с последними тенденциями в дизайне мебели
- высокая устойчивость поверхности к отпечаткам пальцев, царапинам, пятнам, УФ-излучению
- антибактериальное покрытие
- двухстороннее покрытие плиты, что позволяет использовать плиты, как для фасадов, так и для открытых элементов мебели



Код декора	Декор		Артикул плиты 18 мм	Кромка ABS 23х1 мм
3047	Night Black	Найт Блэк	AGT4563/3047	AGT4584/3047
3048	Elite Grey	Элит Грей	AGT4563/3048	AGT4584/3048
3049	Deep Blue	Дип Блю	AGT4563/3049	AGT4584/3049
3050	Leaf Green	Лиф Грин	AGT4563/3050	AGT4584/3050
3051	Caretta Green	Каретта Грин	AGT4563/3051	AGT4584/3051
3052	Comfort Grey	Комфорт Грей	AGT4563/3052	AGT4584/3052
3053	Slate Beige	Винтаж Бежевый	AGT4563/3053	AGT4584/3053
3054	Latte Cream	Латте Крем	AGT4563/3054	AGT4584/3054
3055	Polar White	Белый Полар	AGT4563/3055	AGT4584/3055
3056	Slate Cream	Слэйт Крем	AGT4563/3056	AGT4584/3056
3057	Slate Grey	Слэйт Грей	AGT4563/3057	AGT4584/3057
3058	Slate Coffee	Слэйт Кофе	AGT4563/3058	AGT4584/3058
3059	Textile Light	Текстиль Лайт	AGT4563/3059	AGT4584/3059
3060	Textile Vison	Текстиль Визон	AGT4563/3060	AGT4584/3060
3061	Timber Light	Тимбер Лайт	AGT4563/3061	AGT4584/3061
3062	Croco Blue	Кроко Блю, горизонт.	AGT4563/3062	AGT4584/3062
3063	Croco Grey	Кроко Грей, горизонт.	AGT4563/3063	AGT4584/3063
3064	Croco Cream	Кроко Крем, горизонт.	AGT4563/3064	AGT4584/3064
3066	Limba light grey	Лимба Лайт Грэй	AGT4563/3066	AGT4584/3066
3069	Slate beige	Слэйт Бежевый	AGT4563/3069	AGT4584/3069
3071	Timber grey	Тимбер Грэй	AGT4563/3071	AGT4584/3071

Карта декоров AGT 3P


3056 Слэйт Крем
Slate Cream


3057 Слэйт Грей
Slate Grey


3058 Слэйт Кофе
Slate Coffee


3069 Слэйт Бежевый
Slate Beige


3060 Текстиль Визон
Textile Vison


3059 Текстиль Лайт
Textile Light


3066 Лимба Лайт Грей
Limba Light Grey


3071 Тимбер Грей
Timber Grey

3061 Тимбер Лайт
Timber Light


3062 Кроко Блю
Croco Blue


3063 Кроко Грей
Croco Grey

3064 Кроко Крем
Croco Cream

3055 Белый Полар
Polar White

3054 Латте Крем
Latte Cream


3053 Винтаж Бежевый
Slate Beige


3052 Комфорт Грей
Comfort Grey


3051 Каретта Грин
Caretta Green


3050 Лиф Грин
Leaf Green


3049 Дип Блю
Deep Blue


3048 Элит Грей
Elite Grey


3047 Найт Блэк
Night Black



Образцы декоров AGT 3P

AGT0586/11

Цвета, приведенные в данном каталоге, могут отличаться от реальных.
Для выбора окончательного цвета необходимо использовать образцы декоров

6007 Эфес Белый
3051 Каретта Грин
3015 Макарон Грин
3078 Дуб Фрезерованный





738 Красная Черепица
3058 Слэйт Кофе
6008 Серый Делюкс
3042 Дуб Акра



3011 Лондон Блюз
397 Дуб Натуральный
3057 Слэйт Грей



395 Пикассо Голд
737 Дерево Сиена
3025 Биттер



728 Серый Камень
3019 Сахара Крем
3037 Дуб Техас

Профили рамочные для фасадов



370 ...МДФ профили AGT
370 ..... суперматовые декоры Supramat
372 ..... Матовые и глянцевые декоры
373 ..... Комплектующие для рамочных фасадов МДФ
375 ..... Уплотнители для алюминиевых профилей
376 ...Рамочный профиль для мебельных фасадов
378 ..... Уплотнители для алюминиевых профилей
378 ..... Комплектующие для алюминиевых профилей

МДФ профили AGT
суперматовые декоры Supramat



3019 Sahara Cream
Сахара крем

3017 Timeless Grey
Серый бесконечный

3015 Macaron Green
Макарон грин

3027 Forest Green
Форест грин

3023 Dolphin Grey
Серый дельфин

AGT

supra mat

Рамочные профили SUPRAMAT для фасадов в стиле неоклассика - новые возможности для создания стильных интерьеров.
Толщина вставки 8 мм



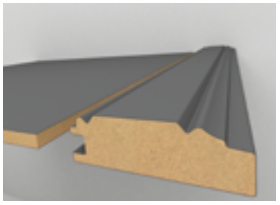

MP-5174

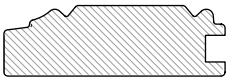

22x70x2800

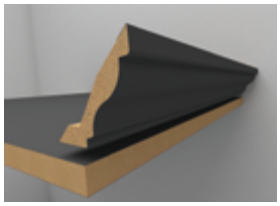

MP-1220

18x80x2800

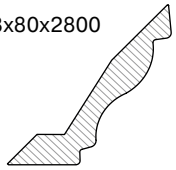



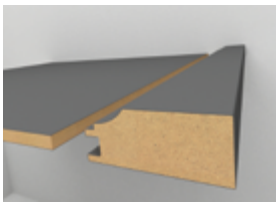

MP-5159

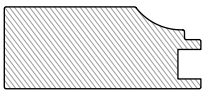

25x60x2800



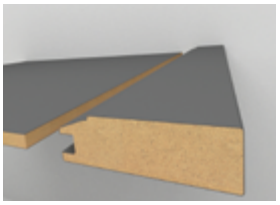

MP-5176

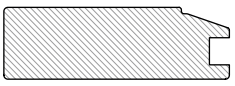

22x70x2800



AGT0586/8
Образцы декоров Supramat

	MP-5159	MP-5174	MP-1220	MP-5176	вставка, плита 8 мм
макарон грин 3015		AGT2110/3015		AGT2112/3015	AGT4601/3015
серый бесконечный 3017			AGT2111/3017		AGT4601/3017
сахара крем 3019	AGT2109/3019		AGT2111/3019		AGT4601/3019
серый дельфин 3023	AGT2109/3023		AGT2111/3023	AGT2112/3023	AGT4601/3023
форест грин 3027		AGT2110/3027			AGT4601/3027

Матовые и глянцевые декоры

AGT







246 Дуб
Wenge / Venge

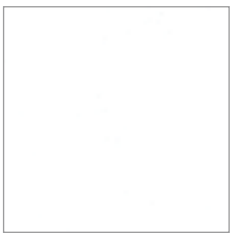

601 Белый
White



257 Серебро
Silver

Профиль	Дуб	Серебро	Белый
	246	257	601
MP-1004	AGT0352	AGT0049	AGT2101/601
MP-1015	AGT0259		
MP-1018	AGT0369		
MP-1032	AGT0349		
MP-1052		AGT0300	
Плита 8x1220 мм			AGT4600/601

MP-1004

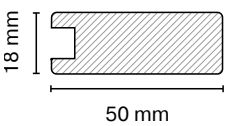

MP-1018

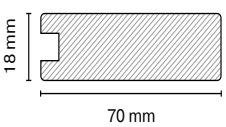

MP-1032

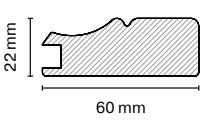

MP-1015

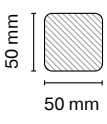

MP-1052

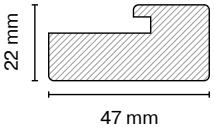

Расчет размера вставки :

L вставки = L фасада - (W профиля - 7 + 1) x 2

где L вставки – рассчитываемая высота или ширина вставки, мм;
L фасада – высота или ширина готового фасада, мм;
W профиля – ширина используемого профиля, мм;
7 – глубина паза профиля, мм;
1 – необходимый технологический зазор, мм.

Пример: для готового фасада 700x300 мм использованием профиля 1003 произведем расчет для раскроя вставки:
L вставки = 700 - (54 - 7+1) x 2 = 604 мм (высота вставки);
L вставки = 300 - (54 - 7+1) x 2 = 204 мм (ширина вставки).
Для МДФ 18 мм расчет изменится исходя из глубины паза профиля 18 мм

Комплектующие для рамочных фасадов МДФ

Шпонка для профиля МДФ



Артикул	Декор
FRM2340.32	прозрачный
FRM2342.83	венге

Материал – пластик

Двухкомпонентный клей для склеивания МДФ (высоковязкий цианокрилатный клей и активатор)



Артикул	
AFX0004	клей 125 г + активатор 400 мл

Применение: для склеивания МДФ, ДСП, фанеры, дерева, резины, большинства пластмасс, кожи и других распространенных материалов.
Указания по применению: Поверхности должны быть чистыми и иметь хорошее прилегание в месте соединения. Нанесите несколько капель клея на одну из поверхностей. На вторую поверхность нанесите активатор. Плотно прижмите поверхности друг к другу на одну минуту.
Температура применения: от + 5°С до + 35°С.

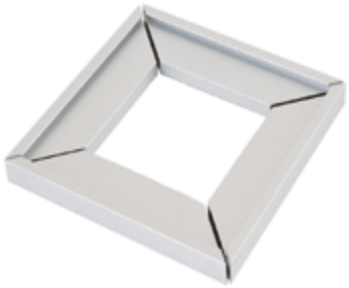

Рамочные алюминиевые профили Firmax – отличный материал для производства рамочных фасадов. Механическая обработка профиля перед процессом анодирования делает поверхность профиля гладкой и однородной Возможность собирать фасады больших размеров, благодаря толстым стенкам профиля.

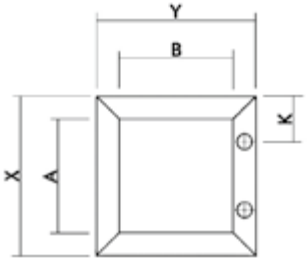

Техническое описание

Материал: алюминиевый сплав
Поверхность профилей: анодированная
Длина профилей: 5800 мм
Индивидуальная упаковка профиля (защитная пленка)
Минимальный отступ от края фасада для фрезерования под петлю: K=80 мм
Толщина филенки: 4 мм
Максимальный рекомендуемый размер фасада 2500 x 600 мм.

Рамочный профиль 45/20

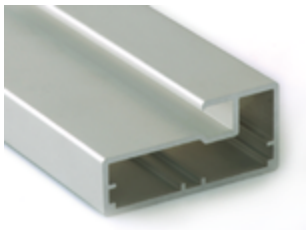

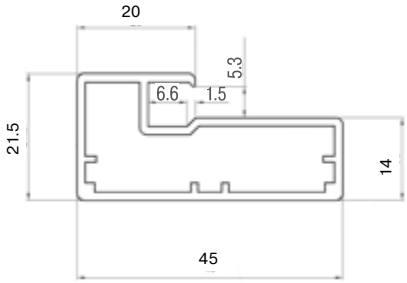

Артикул	Длина, мм	н/у, шт.	Цвет
FRM2810.02/11	5800	8	серебро
FRM2810.09/11	5800	8	золото
FRM2810.27/11	5800	8	бронза
FRM2810.70/11	5800	8	шампань
FRM2810.15/11	5800	8	хром полированный
FRM2810.06/11	5800	8	черный матовый
FRM2810.16/11	5800	8	черный браш
FRM2810.17/11	5800	8	белый матовый

Защитная пленка на каждом профиле

Расчет размера филенки:
A=X-28 мм, B=Y-28 мм

Рамочный профиль 45/9

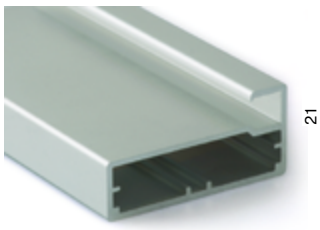

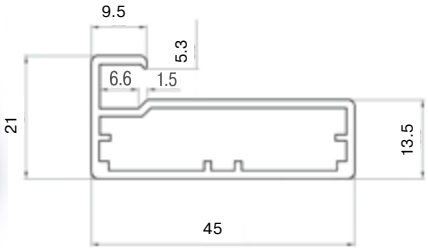

Артикул	Длина, мм	н/у, шт.	Цвет
FRM2820.02/11	5800	8	серебро
FRM2820.09/11	5800	8	золото
FRM2820.27/11	5800	8	бронза
FRM2820.70/11	5800	8	шампань
FRM2820.15/11	5800	8	хром полированный
FRM2820.06/11	5800	8	черный матовый
FRM2820.16/11	5800	8	черный браш
FRM2820.17/11	5800	8	белый матовый

Защитная пленка на каждом профиле

Расчет размера филенки:
A=X-7 мм, B=Y-7 мм

Рамочный профиль 45/4

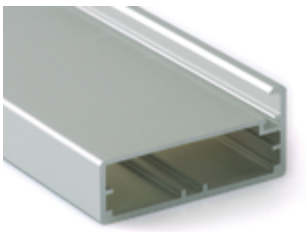

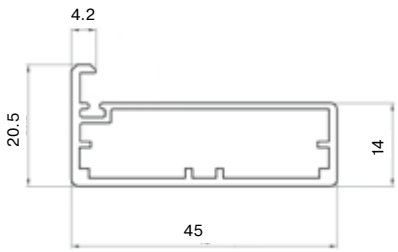

Артикул	Длина, мм	н/у, шт.	Цвет
FRM2830.02/11	5800	8	серебро
FRM2830.09/11	5800	8	золото
FRM2830.27/11	5800	8	бронза
FRM2830.70/11	5800	8	шампань
FRM2830.15/11	5800	8	хром полированный
FRM2830.06/11	5800	8	черный матовый
FRM2830.16/11	5800	8	черный браш
FRM2830.17/11	5800	8	белый матовый

Защитная пленка на каждом профиле

Расчет размера филенки:
A=X-4* мм, B=Y-4* мм

только с уплотнителем FRM2830

* допустимая погрешность размера филенки ± 0.5 мм

Рамочный профиль 19х21

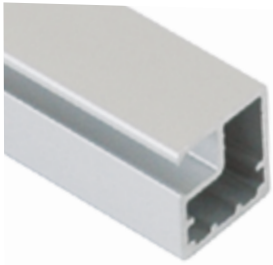

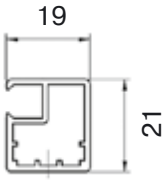

Артикул	Длина, мм	н/у, шт.	Цвет
FRM2701.02/11	5800	8	серебро
FRM2701.09/11	5800	8	золото
FRM2701.31/11	5800	8	золото браш
FRM2701.06/11	5800	8	черный матовый
FRM2701.16/11	5800	8	черный браш
FRM2701.17/11	5800	8	белый матовый

Защитная пленка на каждом профиле

Расчет размера филенки:
A=X-25 мм, B=Y-25 мм

Под узкую специальную петлю

Окантовочный профиль19/9

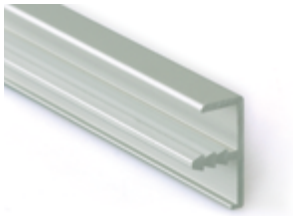

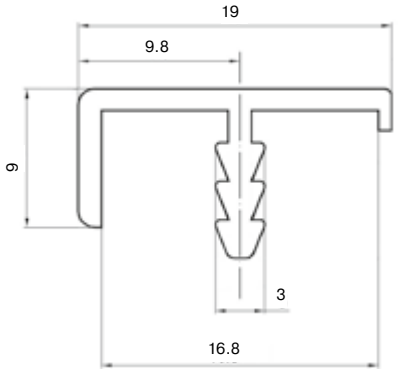

Артикул	Длина, мм	Упаковка, шт.	Цвет
FRM2850.02/11	5800	8	серебро
FRM2850.09/11	5800	8	золото
FRM2850.27/11	5800	8	коньяк
FRM2850.70/11	5800	8	шампань
FRM2850.15/11	5800	8	хром полированный

Расчет размера филенки:
A=X-3 мм, B=Y-3 мм

Защитная пленка на каждом профиле

Уплотнители для алюминиевых профилей FRM2810,20,30.xx/zz

Уплотнитель двухкомпонентный хлыстовой





для профилей: FRM2810.xx/zz
FRM2820.xx/zz

Артикул	Длина, мм	Упаковка, шт.	материал
FRM2518/1	3000	30	ПП

Уникальный хлыстовой уплотнитель, изготовленный по технологии СО - экструзия.

Уплотнитель для рамочного профиля

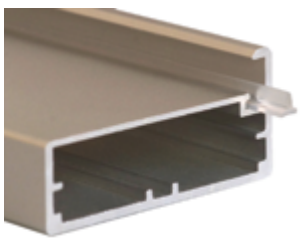

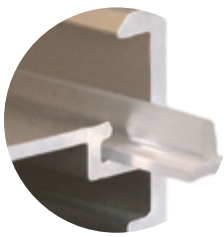

для профилей: FRM2830.xx/zz

Артикул	Упаковка, м
FRM2830	100

Рамочный профиль для мебельных фасадов

Профиль для фасадов 21/19

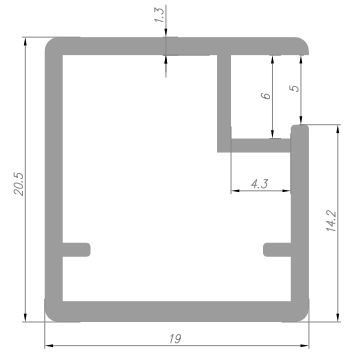

Артикул	Длина, мм	Упаковка, шт.	Цвет
PRO2801.02	5800	8	серебро анодированное
PRO2801.02B	5800	8	серебро браширование
PRO2801.06	5800	8	черный матовый
PRO2801.06B	5800	8	черный браширование
PRO2801.19	5800	8	темное золото
PRO2801.19B	5800	8	темное золото браширование

Профиль для фасадов 26/19 для скрытой петли

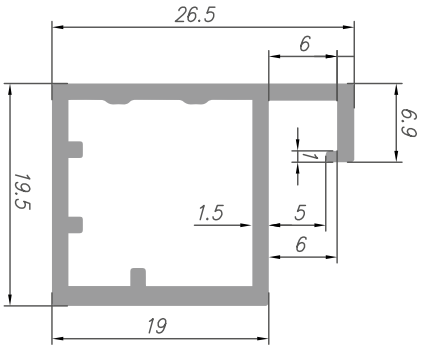

Артикул	Длина, мм	Упаковка, шт.	Цвет
PRO2802.02	5800	8	серебро анодированное
PRO2802.02B	5800	8	серебро браширование
PRO2802.06	5800	8	черный матовый
PRO2802.06B	5800	8	черный браширование
PRO2802.19B	5800	8	темное золото
PRO2802.19	5800	8	темное золото браширование

Профиль для фасадов 40/19 с ручкой

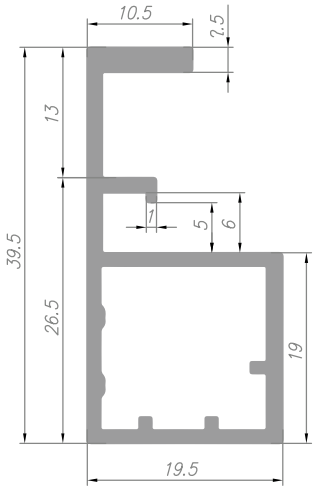

Артикул	Длина, мм	Упаковка, шт.	Цвет
PRO2803.02	5800	8	серебро анодированное
PRO2803.02B	5800	8	серебро браширование
PRO2803.06	5800	8	черный матовый
PRO2803.06B	5800	8	черный браширование
PRO2803.19	5800	8	темное золото
PRO2803.19B	5800	8	темное золото браширование

Профиль для фасадов 21/19 с ручкой

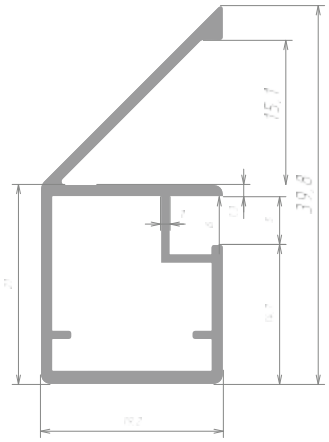

Артикул	Длина, мм	Упаковка, шт.	Цвет
PRO2804.02	5800	8	серебро анодированное
PRO2804.02B	5800	8	серебро браширование
PRO2804.06	5800	8	черный матовый
PRO2804.06B	5800	8	черный браширование
PRO2804.19	5800	8	темное золото
PRO2804.19B	5800	8	темное золото браширование

Профиль для фасадов 45/9

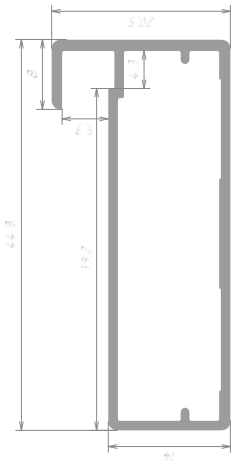

Артикул	Длина, мм	Упаковка, шт.	Цвет
PRO2805.02	5800	8	серебро анодированное
PRO2805.02B	5800	8	серебро браширование
PRO2805.06	5800	8	черный матовый
PRO2805.06B	5800	8	черный браширование
PRO2805.19	5800	8	темное золото
PRO2805.19B	5800	8	темное золото браширование

Профиль для фасадов 45/9 с ручкой

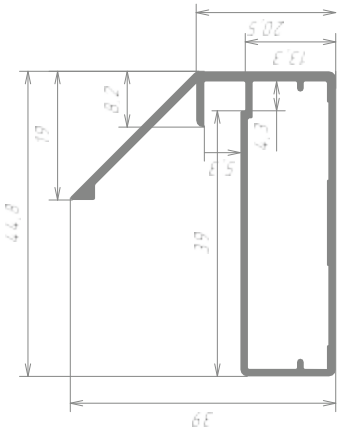

Артикул	Длина, мм	Упаковка, шт.	Цвет
PRO2806.02	5800	8	серебро анодированное
PRO2806.02B	5800	8	серебро браширование
PRO2806.19	5800	8	черный матовый
PRO2806.19B	5800	8	черный браширование
PRO2806.06	5800	8	темное золото
PRO2806.06B	5800	8	темное золото браширование

Уплотнители для алюминиевых профилей PRO 280x.zz

Уплотнитель L-образный для рамочного профиля







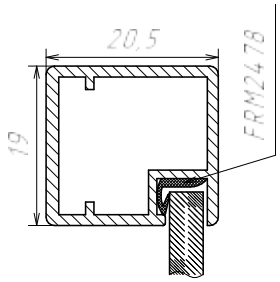

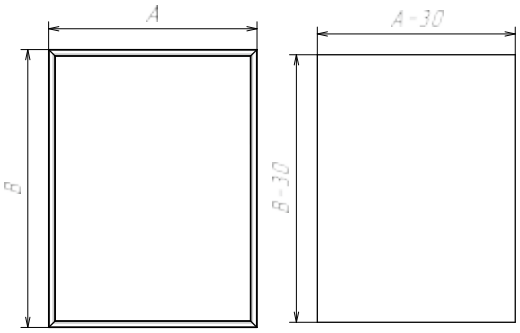

Расчет длины уплотнителя

Артикул	Цвет	Упаковка, м.	материал
FRM2478/BLK	черный	150	ПП
FRM2478/K	бесцветный	150	ПП

Комплектующие для алюминиевых профилей

FIRMAX

Для сборки фасада необходимы уголки, которые стягивают 4 части профиля при помощи сборочных винтов через крепежные отверстия. Для надежной фиксации вставки необходимо использовать уплотнитель, соответствующий типу сечения рамочного профиля. Для крепления ручки через вставку необходимо использовать металлические втулки, в противном случае существует вероятность повреждения филенки.

Сборочный винт





Артикул	Размер	Цвет	Упаковка
FRM046/ZN	M4x8	Цинк	100 шт.
FRM046/BL	M4x8	Черный цинк	100 шт.

Втулка



Артикул	Упаковка
FRM2511	100 шт.

Соединительный угол 42 мм

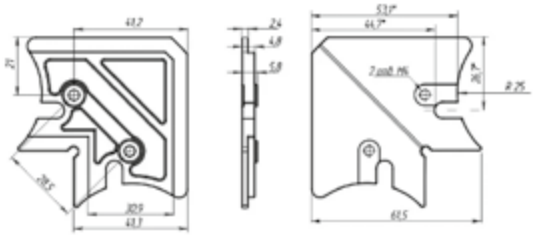

Артикул	Упаковка, шт.	материал
FRM2510/V	250	zamak

Соединительный угол 16 мм

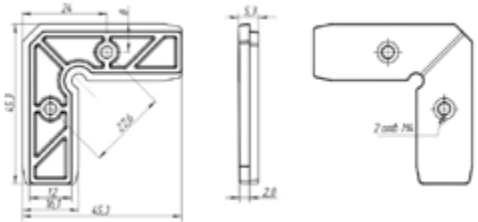

Артикул	Упаковка, шт.	материал
FRM2516/V	500	zamak

Профили стеновые



380 ...Стеновые профили AGT
381 ...Карта декоров
382 ...Складская программа

AGT

Стеновые профили AGT

Стеновые профили МДФ используются для зонирования и декорирования пространства.

Благодаря широкому выбору декоров и отделок, вы можете создать свой неповторимый дизайн и наслаждаться его теплотой и стилем.



Карта декоров

734 Белый
white



3017 Серый бесконечный
Timeless Grey

3019 Сахара крем
Sahara Cream



248 Тик
Teak



726 Серый шторм супермат
storm grey



737 Дерево сиена
Siena wood



375 Дуб аризона
Arizona oak



397 Дуб натуральный
Natural oak



3015 Макарон грин
Macaron Green



3029 Чарующий океан
Glamorous Pacific



728 Серый камень
stone grey



239 Новый светлый орех
light walnut



735 Релакс грин
relax green



3039 Дуб Дельфи
Delphi oak

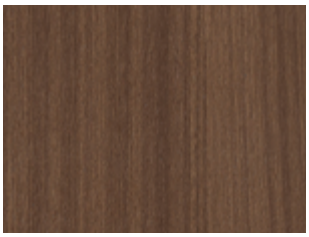

3037 Дуб Техас
Texas oak



3041 Дуб Перу
Peru oak

Образцы:



Веер
AGT0586/13

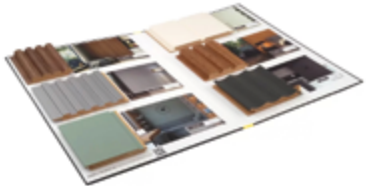

Рекламная папка
AGT0582/13



Рекламная бокс
AGT0582/16

Складская программа

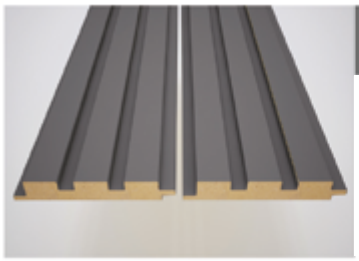

LB-3771

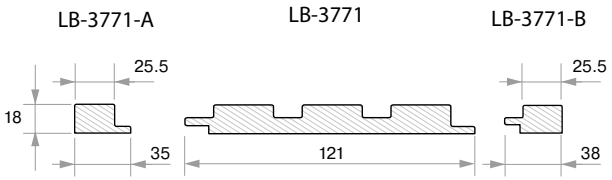

код	декор		LB-3771	LB-3771-A	LB-3771-B
239	новый светлый орех	light walnut	AGT3500/239	AGT3500/239-A	AGT3500/239-B
248	тик	teak	AGT3500/248	AGT3500/248-A	AGT3500/248-B
375	дуб аризона	arizone oak	AGT3500/375	AGT3500/375-A	AGT3500/375-B
397	дуб натуральный	natural oak	AGT3500/397	AGT3500/397-A	AGT3500/397-B
726	серый шторм	storm grey	AGT3500/726	AGT3500/726-A	AGT3500/726-B
728	серый камень	stone grey	AGT3500/728	AGT3500/728-A	AGT3500/728-B
3017	супермат серый бесконечный	timeless grey	AGT3500/3017	AGT3500/3017-A	AGT3500/3017-B
3019	супермат сахара крем	sahara cream	AGT3500/3019	AGT3500/3019-A	AGT3500/3019-B
3037	дуб техас	texas oak	AGT3500/3037	AGT3500/3037-A	AGT3500/3037-B
3039	дуб дельфи	delphi oak	AGT3500/3039	AGT3500/3039-A	AGT3500/3039-B
3041	дуб перу	peru oak	AGT3500/3041	AGT3500/3041-A	AGT3500/3041-B

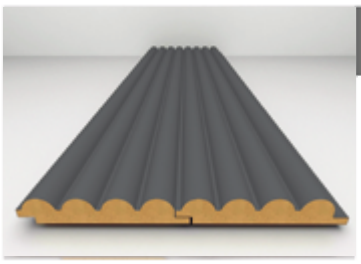

LB-2200-Y

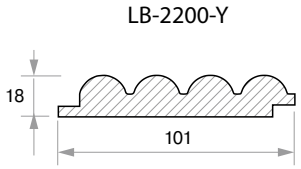

код	декор		LB-2200-Y
239	новый светлый орех	light walnut	AGT3501/239.Y
735	супермат релакс грин	relax green	AGT3501/735.Y
3019	супермат сахара крем	sahara cream	AGT3501/3019.Y

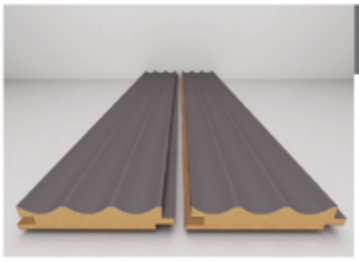

LB-2050

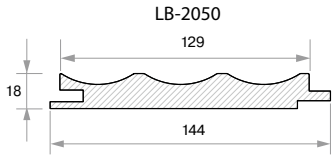

код	декор		LB-2050
239	новый светлый орех	light walnut	AGT3503/239
248	тик	teak	AGT3503/248
726	серый шторм	storm grey	AGT3503/726
3015	супермат макарон грин	macaron green	AGT3503/3015
3019	супермат сахара крем	sahara cream	AGT3503/3019

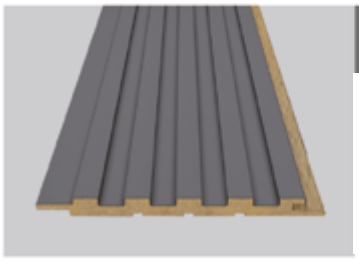

LB-3783

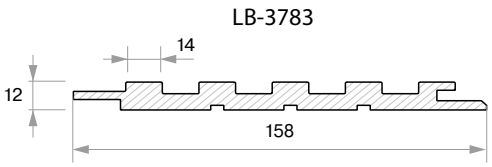

код	декор		LB-3783
239	новый светлый орех	light walnut	AGT3502/239
248	тик	teak	AGT3502/248
397	дуб натуральный	natural oak	AGT3502/397
3017	супермат серый бесконечный	timeless grey	AGT3502/3017
3019	супермат сахара крем	sahara cream	AGT3502/3019

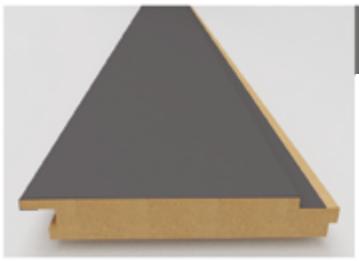

LB-2250

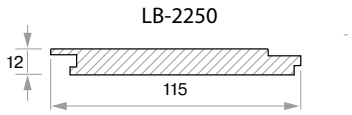

код	декор		LB-2250
726	серый шторм	storm grey	AGT3504/726
3015	супермат макарон грин	macaron green	AGT3504/3015



LB-5014

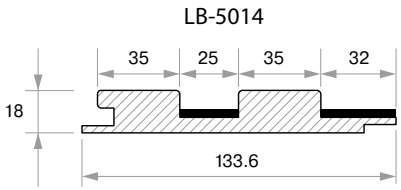

код	декор		LB-5014	LB-5014-A	LB-5014-B
248	тик	teak	AGT3520/248	AGT3520/248-A	AGT3520/248-B



LB-2002

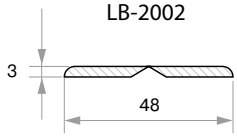

код	декор		LB-2002
248	тик	teak	AGT3510/248
3015	супермат макарон грин	macaron green	AGT3510/3015
3017	супермат серый бесконечный	timeless grey	AGT3510/3017
3019	супермат сахара крем	sahara cream	AGT3510/3019

Кухонные столешницы и комплектующие



ALPHALUX

386 ...Столешницы Alphalux
393 ...Стяжки для столешниц

Столешницы Alphalux

ALPHALUX

Столешницы Alphalux изготовлены из высококачественного влагостойкого ДСП и облицованы декоративным пластиком HPL с оверлеем.

- 10 уникальных декоров под мрамор, камень, дерево
- влагостойкое ДСП
- радиус R5
- индивидуальная упаковка
- 100% совпадение цвета столешницы, стеновой панели и кромки

Оптимальные размеры:

Столешницы	- 3000x600x38 мм
	- 4200x600x38 мм
Стеновые панели	- 3000x600x10 мм
	- 4200x600x10 мм
Кромка с клеем	- 3000x45 мм

Декоры в размер плиты можно посмотреть на сайте www.tbm.ru

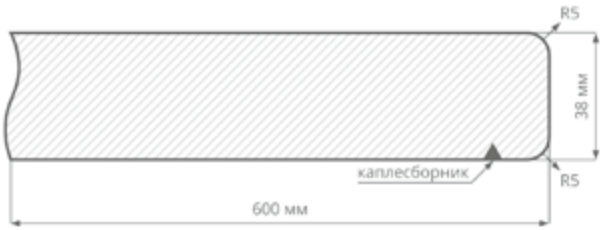

Условные обозначения

Столешница

Стеновая панель

Кромочная лента

4801 Сантос

ALF0901/05
ALF0901/05.420

ALF0901/16
ALF0901/16.420

ALF0901/20

4802 Сплит

ALF0902/05
ALF0902/05.420

ALF0902/16
ALF0902/16.420

ALF0902/20

ALPHALUX

4805 Тибур

ALF0905/05
ALF0905/05.420

ALF0905/16
ALF0905/16.420

ALF0905/20

4803 Кампинас

ALF0903/05
ALF0903/05.420

ALF0903/16
ALF0903/16.420

ALF0903/20

4806 Парос

ALF0906/05
ALF0906/05.420

ALF0906/16
ALF0906/16.420

ALF0906/20

4804 Ливорно

ALF0904/05
ALF0904/05.420

ALF0904/16
ALF0904/16.420

ALF0904/20

4852 Вирджиния

ALF0909/05
ALF0909/05.420

ALF0909/16
ALF0909/16.420

ALF0909/20

3838 Дуб Могул

ALF0900/05
ALF0900/05.420

ALF0900/16
ALF0900/16.420

ALF0900/20

4850 Ривертон

ALF0907/05.
ALF0907/05.420

ALF0907/16
ALF0907/16.420

ALF0907/20

4851 Магдебург

ALF0908/05
ALF0908/05.420

ALF0908/16
ALF0908/16.420

ALF0908/20

4852 Вирджиния





столешница
3000x600x40 мм
4200x600x40 мм

ALF0909/05
ALF0909/05.420



стеновая панель
3000x600x10 мм
4200x600x10 мм

ALF0909/16
ALF0909/16.420



кромка
3000x45 мм

ALF0909/20

4802 Сплит



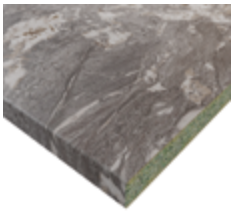

столешница
3000x600x40 мм
4200x600x40 мм

ALF0902/05
ALF0902/05.420

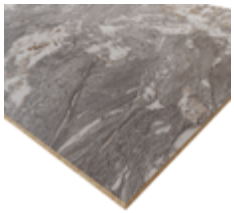

стеновая панель
3000x600x10 мм
4200x600x10 мм

ALF0902/16
ALF0902/16.420



кромка
3000x45 мм

ALF0902/20



3838
Дуб Могул





столешница
3000x600x40 мм
4200x600x40 мм

ALF0900/05
ALF0900/05.420



стеновая панель
3000x600x10 мм
4200x600x10 мм

ALF0900/16
ALF0900/16.420



кромка
3000x45 мм

ALF0900/20



4802
Сплит





столешница
3000x600x40 мм
4200x600x40 мм

ALF0907/05
ALF0907/05.420



стеновая панель
3000x600x10 мм
4200x600x10 мм

ALF0907/16
ALF0907/16.420



кромка
3000x45 мм

ALF0907/20



4850 Ривертон





столешница
3000x600x40 мм
4200x600x40 мм

ALF0907/05
ALF0907/05.420



стеновая панель
3000x600x10 мм
4200x600x10 мм

ALF0907/16
ALF0907/16.420



кромка
3000x45 мм

ALF0907/20



4851 Магдебург



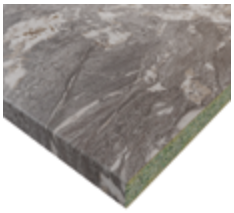

столешница
3000x600x40 мм
4200x600x40 мм

ALF0908/05
ALF0908/05.420

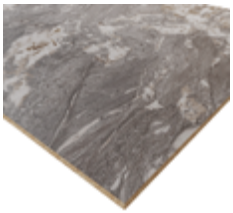

стеновая панель
3000x600x10 мм
4200x600x10 мм

ALF0908/16
ALF0908/16.420



кромка
3000x45 мм

ALF0908/20

4805 Тибур





столешница
3000x600x40 мм
4200x600x40 мм

ALF0905/05
ALF0905/05.420



стеновая панель
3000x600x10 мм
4200x600x10 мм

ALF0905/16
ALF0905/16.420



кромка
3000x45 мм

ALF0905/20

4803 Кампинас



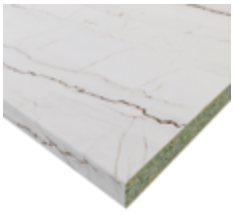

столешница
3000x600x40 мм
4200x600x40 мм

ALF0903/05
ALF0903/05.420

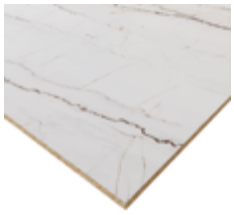

стеновая панель
3000x600x10 мм
4200x600x10 мм

ALF0903/16
ALF0903/16.420



кромка
3000x45 мм

ALF0903/20

4806 Парос



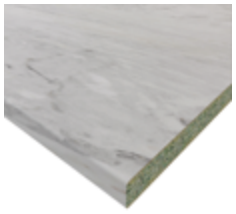

столешница
3000x600x40 мм
4200x600x40 мм

ALF0906/05
ALF0906/05.420



стеновая панель
3000x600x10 мм
4200x600x10 мм

ALF0906/16
ALF0906/16.420



кромка
3000x45 мм

ALF0906/20

4804 Ливорно





столешница
3000x600x40 мм
4200x600x40 мм

ALF0904/05
ALF0904/05.420



стеновая панель
3000x600x10 мм
4200x600x10 мм

ALF0904/16
ALF0904/16.420



кромка
3000x45 мм

ALF0904/20



4801
Сантос





столешница
3000x600x40 мм
4200x600x40 мм

ALF0901/05
ALF0901/05.420



стеновая панель
3000x600x10 мм
4200x600x10 мм

ALF0901/16
ALF0901/16.420



кромка
3000x45 мм

ALF0901/20



Рекомендуемые клеевые материалы для монтажа столешниц:
KLEIBERIT 566, 600.0, 601.0
SOMAFIX S580, S42X, S545, S546
Описание и артикулы смотрите в разделе «Клей» (стр. 609-613)

Стяжки для столешниц

Обеспечивают прочное и надежное соединение рабочих поверхностей столешниц



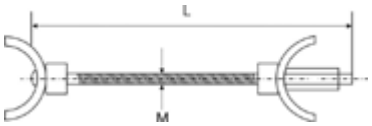

Артикул	L мм	Резьба	Упаковка
FRM0748	65	M6	200 шт.



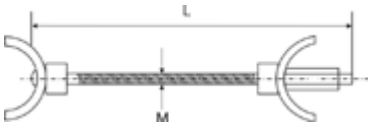

Артикул	L мм	Резьба	Упаковка
FRM0747.100	100	M6	200 шт.
FRM0747.150	150	M6	200 шт.

Пристеночные бортики

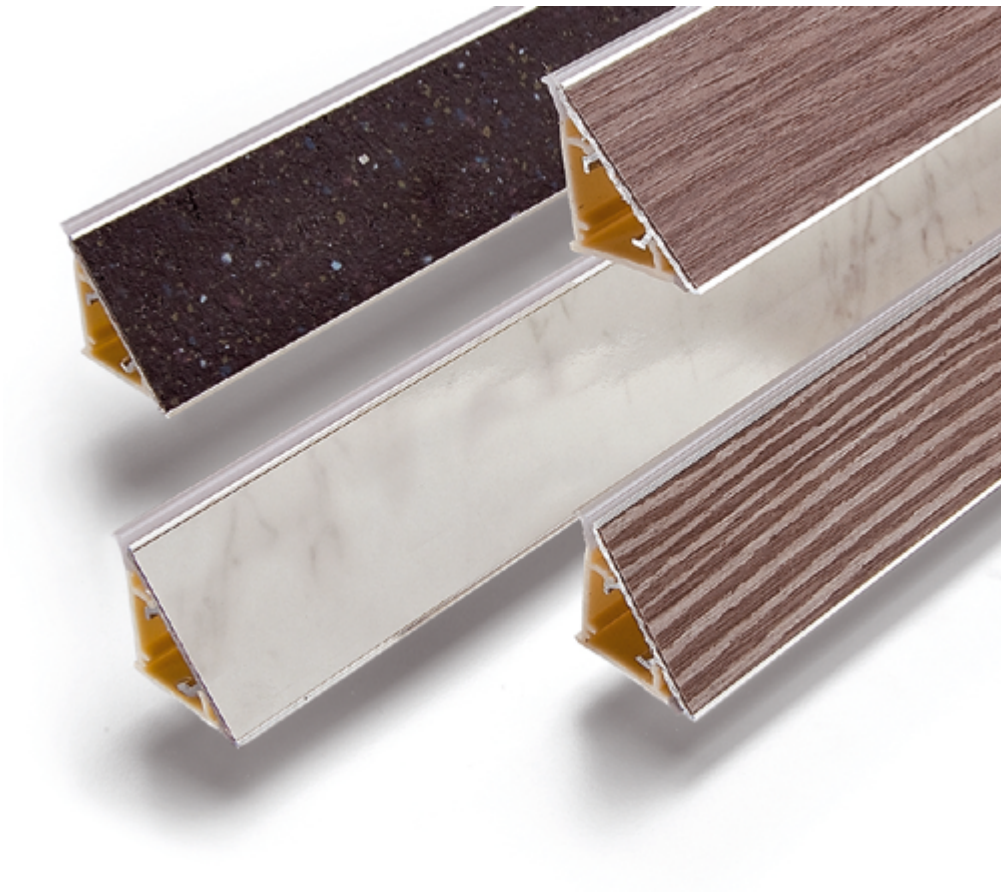

396 ...Треугольные пристеночные бортики
399 ...Овальные пристеночные бортики

Треугольные пристеночные бортики

Пристеночный бортик треугольный

Размер	Длина	Материал основы	Материал вставки
30х25мм	4м	пластик	алюминий





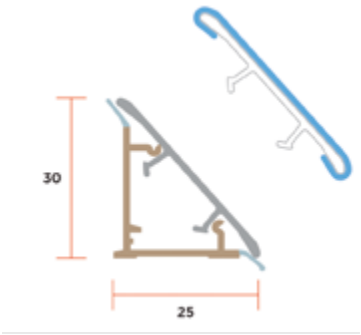

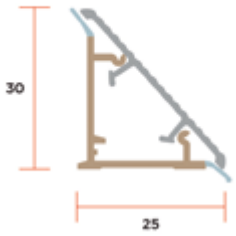

Артикул	Цвет
SLM0052 алюминий гладкий	
SLM0053 алюминий рефленый	

Соединители треугольного пристеночного бортика



Артикул	Цвет	Комплектность
SLM0075	серый	2 торцевые заглушки



Артикул	Цвет	Комплектность
SLM0076	серый	угол 90° внутренний



Артикул	Цвет	Комплектность
SLM0077	серый	угол 90° внешний

Товар имеет антибактериальную обработку – это гарантированная защита от плесени, пятен и коррозии.

Пристеночный бортик треугольный



Размер	Длина	Материал основы	Материал вставки
30 x 30 мм	4 м	пластик	алюминий

Артикул	Цвет	
FRM7159.ALU		алюминий сатинат
FRM7159.AMR		алюминий рифленый

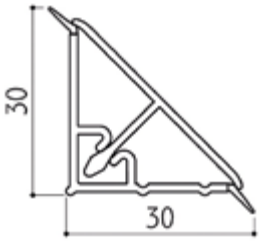

Размер	Длина	Материал основы	Материал вставки
30 x 25 мм	4 м	пластик	пластик + фольга

Артикул	Цвет	
FRM7159.805		алюминий сатин
FRM7159.813		инокс



Комплект соединителей треугольного пристеночного бортика



Артикул	Цвет		Комплектность
FRM7159.000		серый	• 2 торцевые заглушки • угол 90° внутренний • угол 90° внешний • угол 135° внутренний

Пристеночный бортик треугольный под вставку алюминиевый

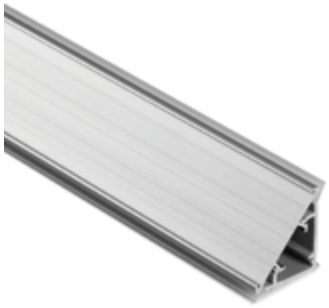

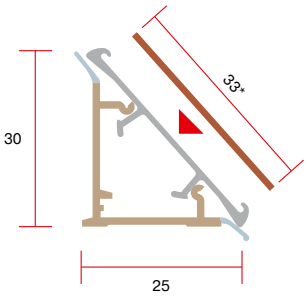

Артикул	размер, мм	длина, м	материал основы	материал вставки
SLM0055	30 x 25	4	пластик	алюминий

* рекомендуемый размер пластиковой декоративной вставки 33 мм

Соединители треугольного пристеночного бортика



Артикул	Цвет	Комплектность
SLM0055/36	серый	• 2 торцевые заглушки • угол 90° внутренний

Артикул	Цвет	Комплектность
SLM0055/37	серый	угол 90° внешний

Пристеночный бортик треугольный под вставку



Артикул	Цвет
FRM7294/1	серый

Прозрачные загибы и уплотнители

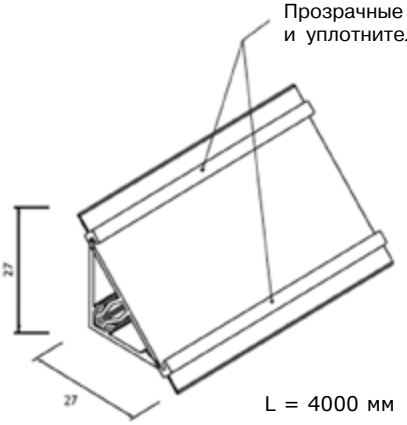

L = 4000 мм

Размер	Длина	Материал основы	Материал вставки
27 x 27мм	4 м	пластик	пластик

Комплект соединителей треугольного пристеночного бортика



Артикул	Цвет	Комплектность
FRM7295/1	серый	• 2 торцевые заглушки • угол 90° внутренний • угол 90° внешний • угол 135° внутренний

Овальные пристеночные бортики

Пристеночный бортик овальный



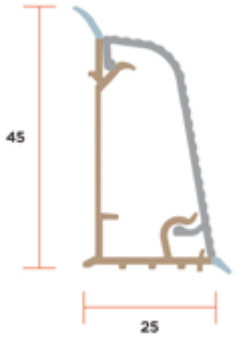

Размер	Длина	Материал основы	Материал вставки
45x25 мм	4 м	пластик	алюминий

Артикул	Цвет	
SLM0050		алюминий гладкий
SLM0051		алюминий рефленый

Соединители овального пристеночного бортика



Артикул	Цвет	Комплектность
SLM0070	серый	2 торцевые заглушки

Артикул	Цвет	Комплектность
SLM0071	серый	угол 90˚ внутренний

Артикул	Цвет	Комплектность
SLM0072	серый	угол 90˚ внешний

Товар имеет антибактериальную обработку – это гарантированная защита от плесени, пятен и коррозии.

Плинтус кухонный алюминиевый анодированный L=4 м

Made in Italy

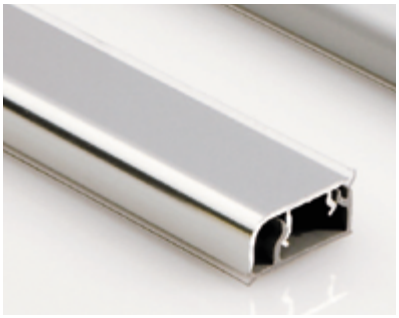

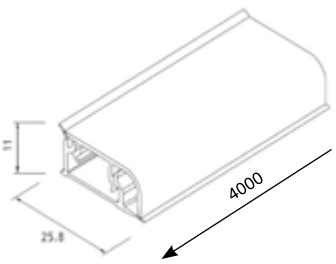

Артикул	Код цвета	Цвет
FRM7146	ANOD.CHIMICO	алюминий матовый
FRM7147	ANOD.LUCIDO	алюминий полированный

Комплект соединителей овального пристеночного бортика

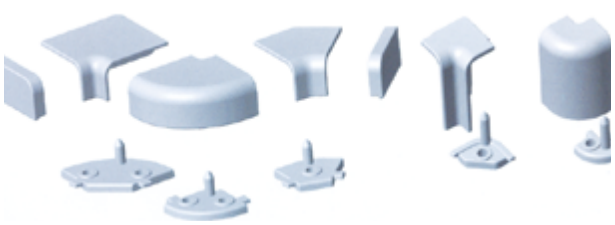

Артикул	Код цвета	Цвет
FRM7152	GRIGIO CHIARO	светло-серый

2 варианта монтирования плинтуса - вертикальное и горизонтальное

Пристеночный бортик овальный

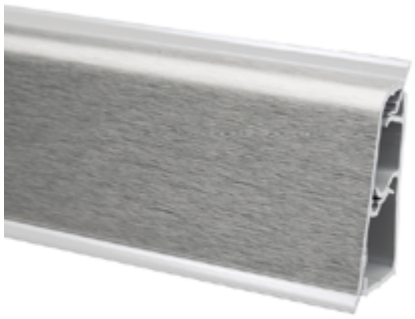

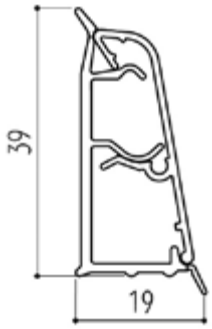

Размер	Длина	Материал основы	Материал вставки
39x19 мм	4 м	пластик	пластик + бумага

Артикул	Цвет
FRM7153.546	алюминий

Размер	Длина	Материал основы	Материал вставки
39 x 19 мм	4 м	пластик	алюминий

Артикул	Цвет
FRM7153.ALU	алюминий сатинат

Размер	Длина	Материал основы	Материал вставки
39 x 19 мм	4 м	пластик	пластик + фольга

Артикул	Цвет
FRM7153.805	алюминий сатин
FRM7153.813	инокс

Комплект соединителей овального пристеночного бортика



Артикул	Цвет	Комплектность
FRM7153.000	серый	

Цокольная система

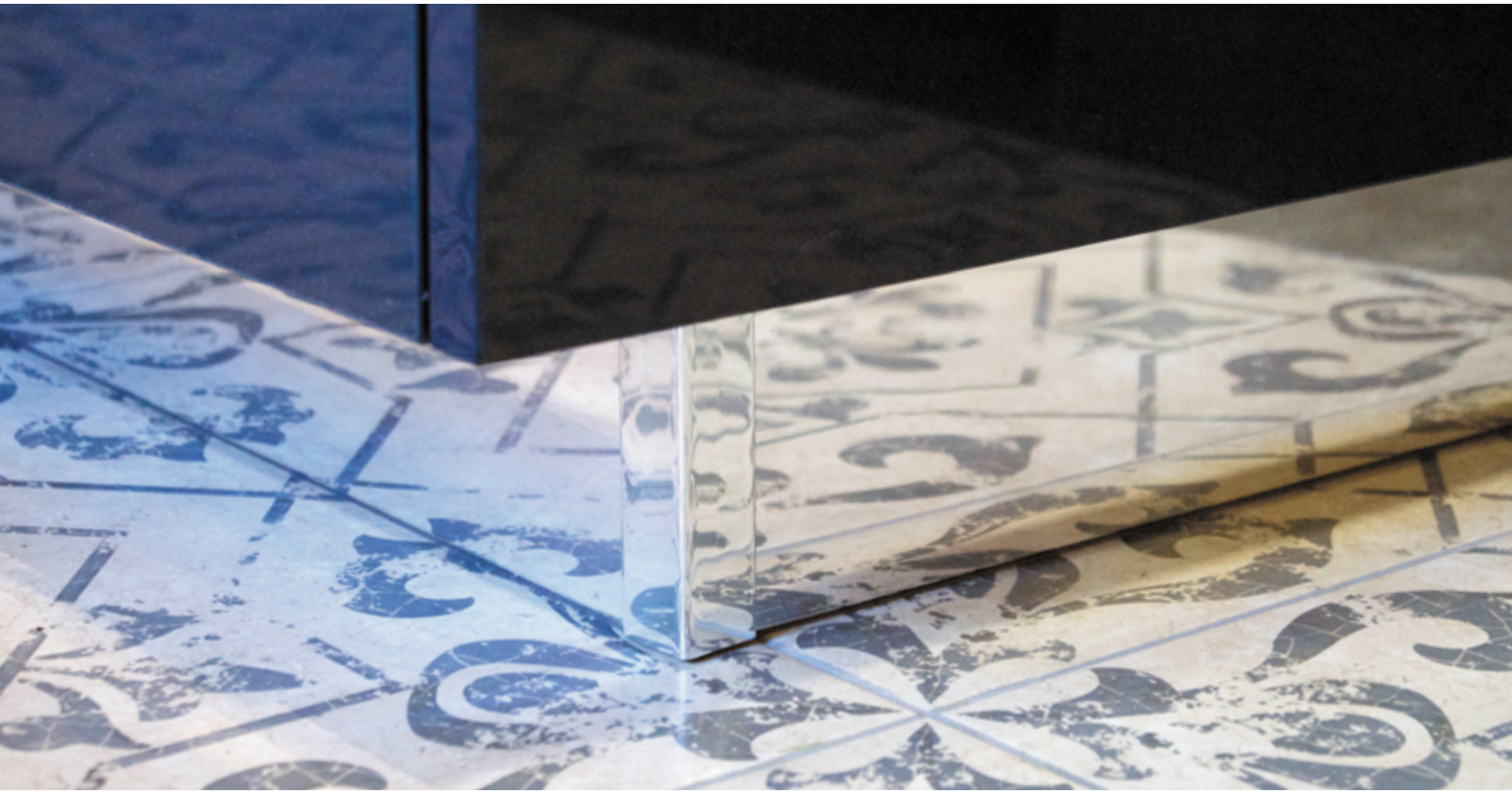

402 ...Цоколь алюминиевый
402 ...Соединители для алюминиевого цоколя
403 ...Пластиковый цоколь FIRMAX
404 ...Карта декоров цоколя FIRMAX
405 ...Таблица соответствия цоколя и аксессуаров FIRMAX
406 ...Пластиковый цоколь ALPHALUX
407 ...Карта декоров цоколя ALPHALUX
407 ...Таблица соответствия цоколя и аксессуаров ALPHALUX
408 ...Пластиковый цоколь отечественный
409 ...Карта декоров цоколя отечественного
409 ...Таблица соответствия отечественного цоколя и аксессуаров
410 ...Опоры для кухонной мебели
413 ...Пластиковые базы для встроенных холодильников

Цоколь алюминиевый

FIRMAX Made in Italy

Цоколь алюминий сатинат L = 4 м

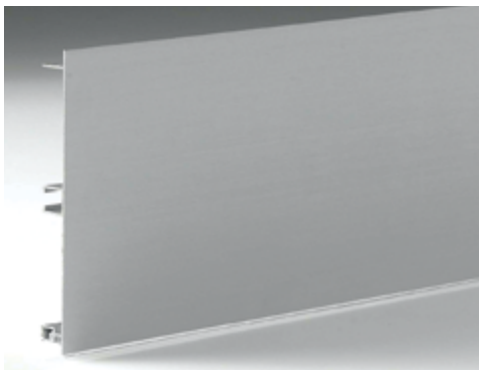

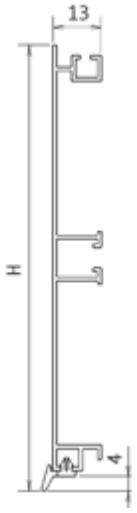

H, мм	алюминий сатинат
100	**FRM7182**
120	**FRM7341**
150	**FRM7342**



Возможна установка уплотнителя в двух положениях

Соединители для алюминиевого цоколя

Соединитель для алюминиевого цоколя 90°



H, мм	Артикул
100	**FRM7183**
120	**FRM7346**
150	**FRM7347**

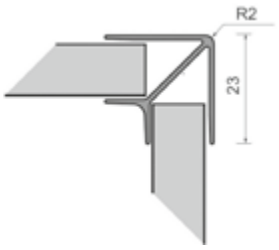

Соединитель для алюминиевого цоколя 180°



H, мм	Артикул
100	**FRM7184**
120	**FRM7349**
150	**FRM7350**

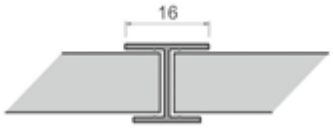

Соединитель для алюминиевого цоколя 135°



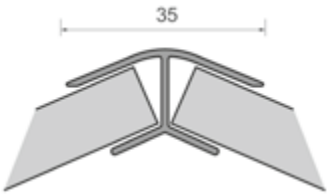

H, мм	Артикул
100	**FRM7440**
120	**FRM7441**
150	**FRM7442**

Заглушка для алюминиевого цоколя

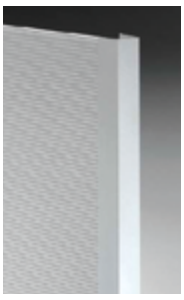

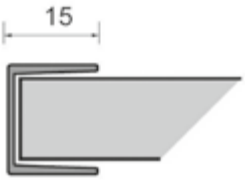

H, мм	Артикул
100	**FRM7186**
120	**FRM7354**
150	**FRM7355**



Соединитель для алюминиевого цоколя flex

H, мм	Артикул
100	**FRM7185**
120	**FRM7352**
150	**FRM7353**

Радиусный элемент

(под заказ)



H, мм	алюминий сатинат
100	**FRM7464**
120	**FRM7495**
150	**FRM7527**



окутано защитной пленкой

Опоры для цоколя см. на страницах 288

Пластиковый цоколь FIRMAX

FIRMAX Made in Italy



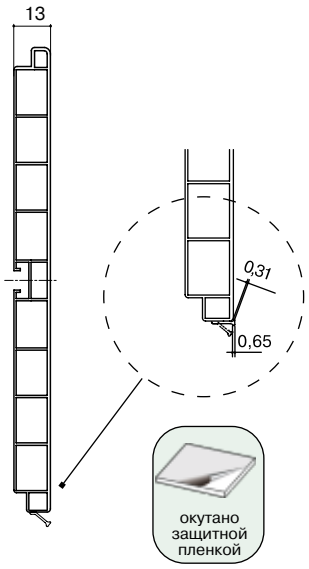

Соединитель для пластикового цоколя 90°

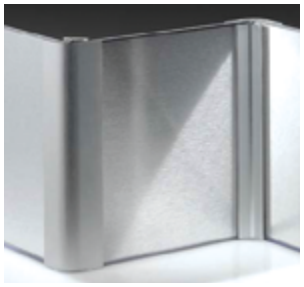

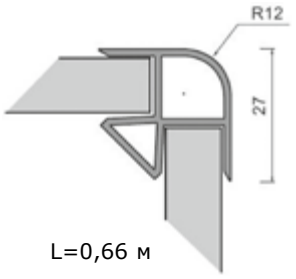

Соединители обернуты декором с обеих сторон

Соединитель для пластикового цоколя 180°



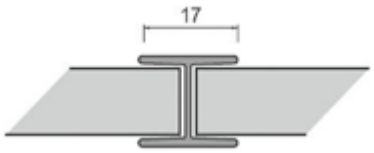

L=0,66 м

Соединители обернуты декором с обеих сторон

Соединитель для пластикового цоколя 135°

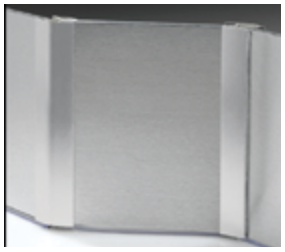

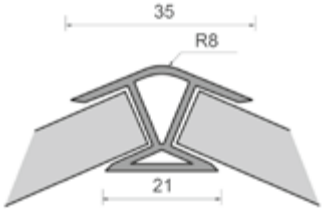

L=0,66 м

Соединители обернуты декором с обеих сторон

Заглушка для пластикового цоколя



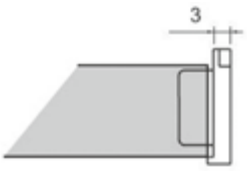

H = 100, 120, 150 мм

Цвет	Высота 100 мм	Высота 120 мм	Высота 150 мм
бежевый	**FRM7144**	**FRM7379**	**FRM7380**
белый	**FRM7143**	**FRM7381**	**FRM7325**
коричневый	**FRM7142**	**FRM7382**	**FRM7383**
серый	**FRM7145**	**FRM7384**	**FRM7385**
черный	**FRM7326**	**FRM7386**	**FRM7327**

Радиусный элемент



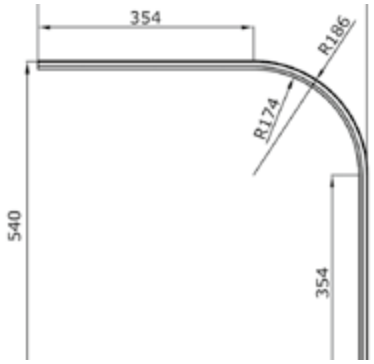

Опоры для цоколя см. на страницах 288

Карта декоров цоколя FIRMAX



F - алюминиевая фольга

Таблица соответствия цоколя и аксессуаров FIRMAX

Цвет		Цоколь 4000 мм			Соединители 660 мм			Радиусный элемент (поставляются под заказ)		
		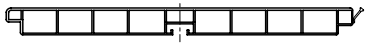					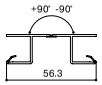			
код	наименование	100 мм	120 мм	150 мм	90 °	180 °	универсальный	100 мм	120 мм	150 мм
PVC-386	крем	FRM7112	FRM7242	FRM7366	FRM7219.66	FRM7402.66	FRM7608.66	FRM7449	FRM7472	FRM7503
PVC-062	белый	FRM7232	FRM7361	FRM7362	FRM7213.66	FRM7396.66	FRM7600.66	FRM7443	FRM7465	FRM7496
PVC-546	алюминий	FRM7127	FRM7248	FRM7257	FRM7226.66	FRM7405.66	FRM7616.66	FRM7452	FRM7480	FRM7512
PVC-099	черный	FRM7417	FRM7420	FRM7423	FRM7429.66	FRM7409.66	FRM7603.66	FRM7455	FRM7485	FRM7517
PVC concrete	бетон	FRM8202.10	FRM8202.12	FRM8202.15	FRM8202.35	FRM8202.45	FRM8202.40	FRM8202.21	FRM8202.22	FRM8202.25
PVC-088	антрацит	FRM8203.10	FRM8203.12	FRM8203.15	FRM8203.35	FRM8203.45	FRM8203.40	FRM8203.21	FRM8203.22	FRM8203.25
PVC-116	темно-серый	FRM8204.10	FRM8204.12	FRM8204.15	FRM8204.35	FRM8204.45	FRM8204.40	FRM8204.21	FRM8204.22	FRM8204.25
PVC-62441	светлая бронза	FRM8205.10	FRM8205.12	FRM8205.15	FRM8205.35	FRM8205.45	FRM8205.40	FRM8205.21	FRM8205.22	FRM8205.25
PVC-62457	темная бронза	FRM8206.10	FRM8206.12	FRM8206.15	FRM8206.35	FRM8206.45	FRM8206.40	FRM8206.21	FRM8206.22	FRM8206.25
PVC-62458	металл	FRM8207.10	FRM8207.12	FRM8207.15	FRM8207.35	FRM8207.45	FRM8207.40	FRM8207.21	FRM8207.22	FRM8207.25
PVC-6033	жемчужный	FRM8208.10	FRM8208.12	FRM8208.15	FRM8208.35	FRM8208.45	FRM8208.40	FRM8208.21	FRM8208.22	FRM8208.25
FOIL-805	алюминий сатин	FRM7136	FRM7251	FRM7260	FRM7230.66	FRM7415.66	FRM7619.66	FRM7460	FRM7491	FRM7523
FOIL-813	инокс	FRM7133	FRM7359	FRM7360	FRM7231.66	FRM7416.66	FRM7620.66	FRM7461	FRM7492	FRM7524
FOIL-501	алюминий полир.	FRM8200.10	FRM8200.12	FRM8200.15	FRM8200.35	FRM8200.45	FRM8200.40	FRM8200.21	FRM8200.22	FRM8200.25
FOIL-506	бронза	FRM8201.10	FRM8201.12	FRM8201.15	FRM8201.35	FRM8201.45	FRM8201.40	FRM8201.21	FRM8201.22	FRM8201.25
PVC-190	венге шоколад	FRM7233	FRM7238	FRM7252	FRM7215.66	FRM7399.66	FRM7604.66	FRM7446	FRM7468	FRM7499
PVC-544	венге	FRM7109	FRM7247	FRM7256	FRM7225.66	FRM7285.66	FRM7615.66	FRM7292	FRM7479	FRM7510
PVC-247	черешня	FRM7103	FRM7239	FRM7363	FRM7216.66	FRM7400.66	FRM7606.66	FRM7447	FRM7469	FRM7500
PVC-475	вишня темная	FRM7118	FRM7243	FRM7371	FRM7221.66	FRM7281.66	FRM7611.66	FRM7288	FRM7475	FRM7506
PVC-515	орех	FRM7236	FRM7246	FRM7372	FRM7224.66	FRM7284.66	FRM7614.66	FRM7291	FRM7478	FRM7509
PVC-261	дуб	FRM7100	FRM7240	FRM7364	FRM7217.66	FRM7401.66	FRM7606.66	FRM7448	FRM7470	FRM7501
PVC-507	дуб кремона	FRM7235	FRM7245	FRM7255	FRM7223.66	FRM7283.66	FRM7613.66	FRM7290	FRM7477	FRM7508
PVC-492	декапе	FRM7121	FRM7244	FRM7254	FRM7222.66	FRM7282.66	FRM7612.66	FRM7289	FRM7476	FRM7507
AL-360	алюминий	FRM7182	FRM7341	FRM7342	FRM7183 H=100 FRM7346 H=120 FRM7347 H=150	FRM7184 H=100 FRM7349 H=120 FRM7350 H=150	FRM7185 H=100 FRM7352 H=120 FRM7353 H=150	FRM7464	FRM7495	FRM7527

Пластиковый цоколь ALPHALUX

Made in Italy



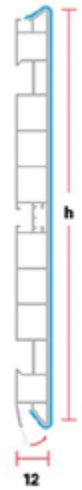

Соединитель для пластикового цоколя 90°



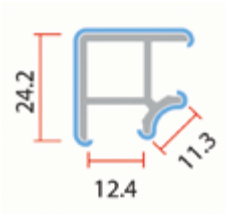

L=0,66 м

Соединители обернуты декором с обеих сторон

Соединитель для пластикового цоколя 180°



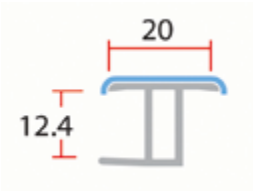

L=0,66 м

Соединитель для пластикового цоколя 135°





L=0,66 м

Соединители обернуты декором с обеих сторон

Торцевая заглушка/соединитель 90°





L=0,66 м

Соединитель универсальный



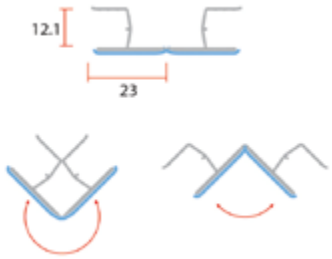

L=0,66 м

Радиусный элемент



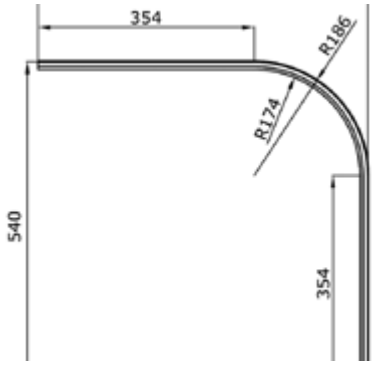

Опоры для цоколя см. на страницах 288

Карта декоров цоколя ALPHALUX

Цокольная система Alphalux
– это уникальные декоры и высочайшее европейское качество!



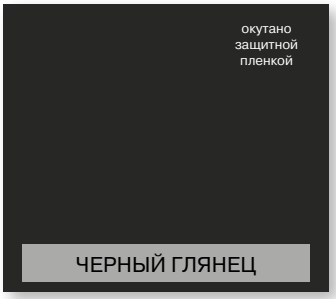

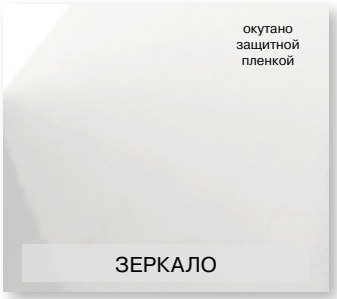

Таблица соответствия цоколя и аксессуаров ALPHALUX

Цвет	цоколь 4000 мм		соединители 660 мм					закругления	
									
	100 мм	150 мм	Торцевая заглушка 90 °	90 °	135 °	180 °	универ-сальный	100 мм	150 мм
Белый глянец	**ALF0500.10**	**ALF0500.15**	**ALF0500.30**	**ALF0500.35**	**ALF0500.40**	**ALF0500.45**		**ALF0500.21**	**ALF0500.25**
Черный глянец	**ALF0501.10**	**ALF0501.15**	**ALF0501.30**	**ALF0501.35**	**ALF0501.40**	**ALF0501.45**		**ALF0501.21**	**ALF0501.25**
Зеркало	**ALF0503.10**	**ALF0503.15**	**ALF0503.30**				**ALF0503.50**	**ALF0503.21**	**ALF0503.25**

Пластиковый цоколь отечественный

Сделано в России



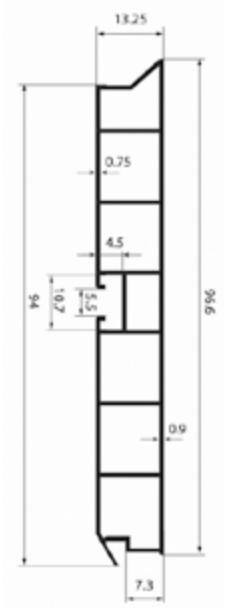

Соединитель для пластикового цоколя 90°



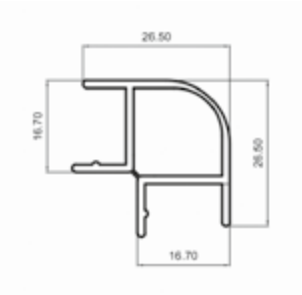

L=1м

Соединитель для пластикового цоколя 180°



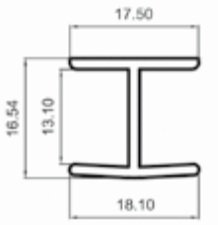

L=1м

Соединитель для пластикового цоколя 135°



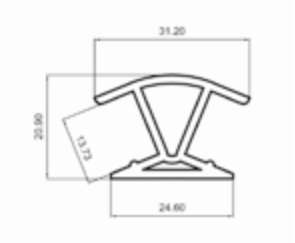

L=1м

Заглушка для пластикового цоколя



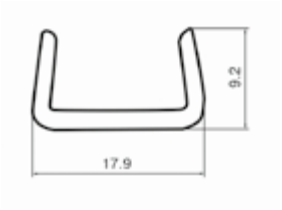

L=1м

Радиусный элемент универсальный

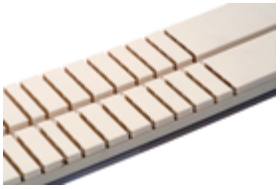



L=1м

Опоры для цоколя см. на страницах 288

Карта декоров цоколя отечественного

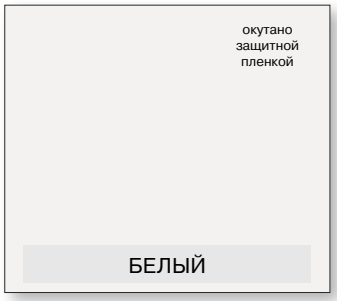

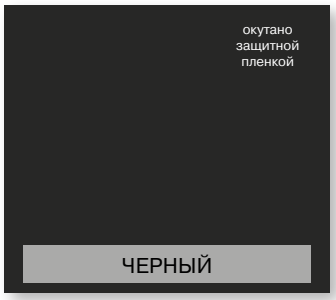

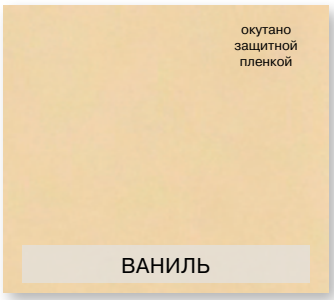

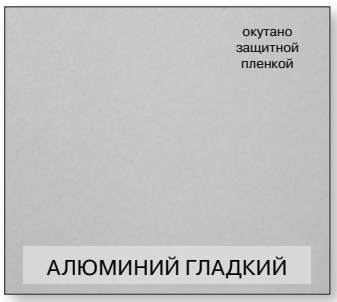

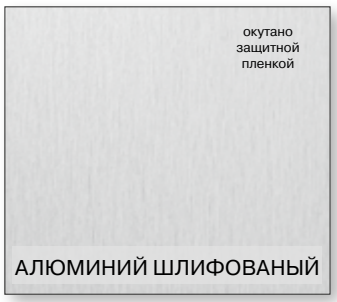

Таблица соответствия отечественного цоколя и аксессуаров

Декор	Цоколь		Радиусный элемент		Соединители			
					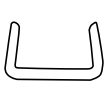	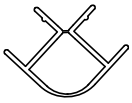		
	100 мм	150 мм	100 мм	150 мм	Заглушка	90˚	135˚	180˚
Белый	**FRM9300.10**	**FRM9300.15**	**FRM9300.21**	**FRM9300.25**	**FRM9300.30**	**FRM9300.35**	**FRM9300.40**	**FRM9300.45**
Черный	**FRM9301.10**	**FRM9301.15**	**FRM9301.21**	**FRM9301.25**	**FRM9301.30**	**FRM9301.35**	**FRM9301.40**	**FRM9301.45**
Ваниль	**FRM9302.10**	**FRM9302.15**	**FRM9302.21**	**FRM9302.25**	**FRM9302.30**	**FRM9302.35**	**FRM9302.40**	**FRM9302.45**
Алюминий гладкий	**FRM9330.10**	**FRM9330.15**	**FRM9330.21**	**FRM9330.25**	**FRM9330.30**	**FRM9330.35**	**FRM9330.40**	**FRM9330.45**
Алюминий шлифованый	**FRM9331.10**	**FRM9331.15**	**FRM9331.21**	**FRM9331.25**	**FRM9331.30**	**FRM9331.35**	**FRM9331.40**	**FRM9331.45**

Опоры для кухонной мебели

ОСОБЕННОСТИ ПЛАСТИКОВОЙ ОПОРЫ FIRMAX

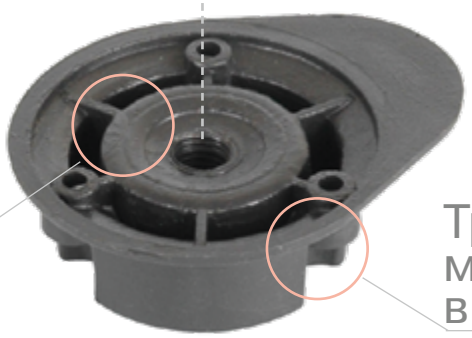

Крепление к корпусу

• Сквозное с помощью винта для цокольной опоры
• Без сверления, посредством трех саморезов с нижней части корпуса

Транспортировка мебели в собранном виде

• Удобно и практично предустанавливать опору на производстве, что позволяет при монтаже мебели у клиента затрачивать меньше времени. Наша опора состоит из двух основных частей, что позволяет перевозить мебель в собранном виде. На производстве устанавливают основание ко дну корпуса, а при монтаже только вставляют опорную часть.

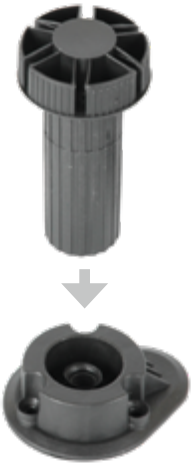

Пластик

• Ударопрочный черный матовый пластик
• Опора выдерживает более 200 кг нагрузки



Клипса

• Универсальна и подходит ко всем типам пластиковых цоколей.



Высота

• Широкий диапазон регулировки высоты.

Регулировка

• Сквозь корпус. Внутри опорной части имеется паз под отвертку шлиц
• Вручную или используя пазы под отвертку

Цокольная пластиковая опора



H, мм	Регулировка высоты, мм	Артикул
100	95-120	**FRM0598/1**
120	115-140	**FRM0599/1**
150	135-160	**FRM0600/1**

Клипса под алюминиевый и пластиковый цоколи



Артикул
FRM0601/1

Клипса под цоколь ДСП - 2 части



Артикул
FRM0602/1

Ножка под цоколь

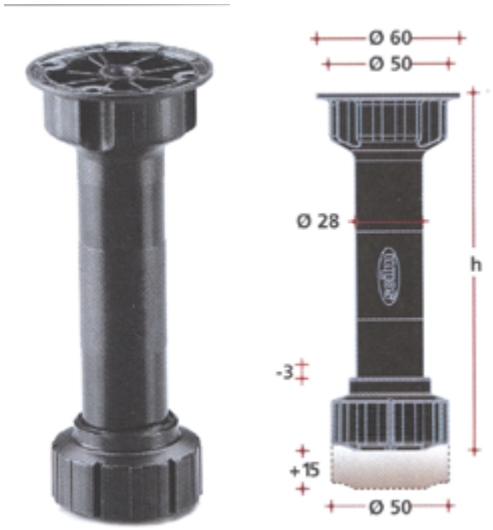

- Материал: пластмасса
- Цвет: черный
- Диаметр ножки: 50 мм
- Регулировка по высоте: 15 мм

Артикул	Высота (h)
SLM0004	100 мм
SLM0005	120 мм
SLM0006	150 мм

Клипсы для цокольных ножек



- комплект: 1 клипса и крепление
- материал: пластмасса
- цвет: черный
- горизонтальная регулировка +/- 13 мм
- вертикальная регулировка +/- 10 мм

Клипса для ножек под цоколь ПВХ или алюминий



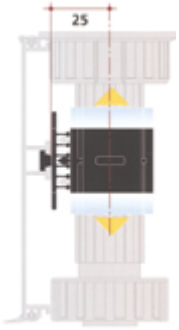

SLM0014

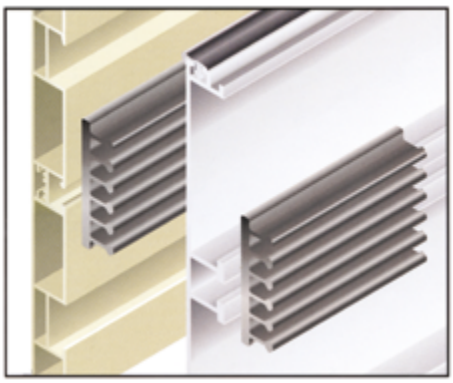

Клипса для ножек под цоколь ДСП

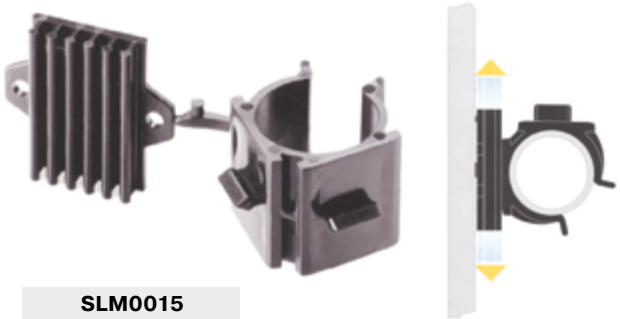

SLM0015

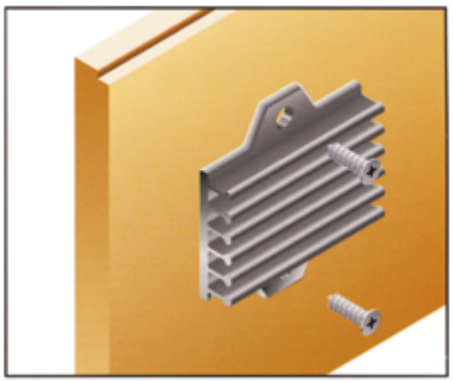

made in Italy

ПЛАСТИКОВЫЕ БАЗЫ ДЛЯ ВСТРОЕННЫХ ХОЛОДИЛЬНИКОВ



СОКРАЩАЕТ ЭНЕРГОПОТРЕБЛЕНИЕ

черная



FRM7700.06

белая



FRM7700.07



Подходит для любых встроенных холодильников

рассчитанных на ширину корпуса - 600 мм

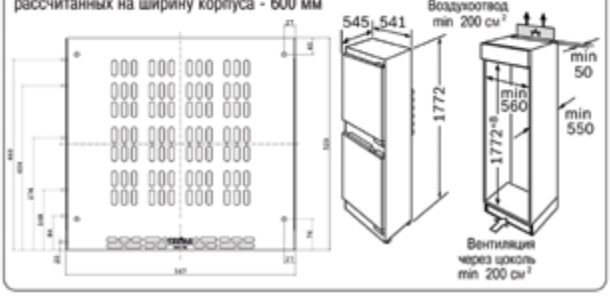

Система вентиляции

позволяет отказаться от установки решетки в цокольной части



оборотная сторона передней части



Любые цокольные опоры

в которых есть резьба под винт М10



Мы рекомендуем использовать цокольные опоры FIRMAX, которые состоят из двух частей, что очень удобно при монтаже, сборке и доставке кухни. стр. 410-412

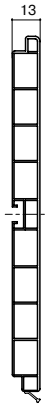

Любой цоколь

из различных материалов: ЛДСП, МДФ или пластиковый цоколь любого производителя.

Подробная информация на страницах: 402-409

Петля

для встроенного холодильника



CLC0103

Системы профилей GOLA



418 ...Горизонтальные профили GOLA Firmax
422 ...Вертикальные профили GOLA Firmax
424 ...Профили GOLA Firmax для верхних баз
428 ...Горизонтальные профили GOLA Alphalux
432 ...Вертикальные профили GOLA Alphalux
434 ...Профили GOLA для верхних баз Alphalux

GOLA

Сегодня изготовление мебели без установки традиционных ручек – один из самых модных трендов. Мебель без ручек подчеркивает четкие геометрические формы фасадов, особенно характерных для стиля модерн, позволяет воплощать креативные дизайнерские идеи, создавать уникальные современные интерьеры.

Такую мебель можно создать благодаря использованию специальных профилей, которые отличаются лаконичностью дизайна, функциональностью и легкостью сборки.

Компания «ТБМ» представляет новую систему профилей GOLA ALPHALUX для производства мебели без использования традиционных ручек.

Система данных профилей актуальна для производителей кухонной мебели и мебели для ванных комнат. Она обладает целым рядом преимуществ:

- для профилей характерно общее стилистическое решение для верхних и нижних баз;
- в профиль можно установить светодиодную ленту для подсветки внутреннего пространства шкафа;
- в профиль можно вклеить декоративную вставку, например в цвет декора корпуса.

Особенно актуально использовать профили с глянцевыми фасадами: нет контакта с лицевой поверхностью фасада – нет следов от пальцев, так как конструкция предусматривает открытие фасада с его внутренней стороны (идеально сочетается с фасадами из глянцевых полотен LUXE by ALVIC).

Торговая марка ALPHALUX – новое имя на российском рынке мебельных комплектующих. Над созданием товаров под данной торговой маркой работают ведущие европейские конструкторы и дизайнеры. Все товары изготавливаются на современных европейских заводах специально для компании «ТБМ».

Комплектующие под торговой маркой ALPHALUX – выбор энергичных компаний, делающих акценты на высокое качество товара, современный дизайн, уникальные технологии.

FIRMAX
FURNITURE COMPONENTS

GOLA

система профилей



Сделано в России

Доступные интерьеры

Горизонтальные профили GOLA Firmax

Профиль верхний
для нижних кухонных баз



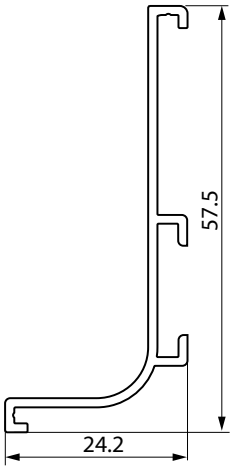

Сделано в России



Артикул	Длина	Упаковка	Материал	Цвет
FRM9200	4,2м	8 шт.	Алюминий	Серебро анод
FRM9200.B	4,2м	8 шт.	Алюминий	Черный анод
FRM9200.BB	4,2м	8 шт.	Алюминий	Черный браш
FRM9200.W	4,2м	8 шт.	Алюминий	Белый
FRM9200.G	4,2м	8 шт.	Алюминий	Золото
FRM9200.CH	4,2м	8 шт.	Алюминий	Шампань
FRM9200.GB	4,2м	8 шт.	Алюминий	Золото браш

Норма отпуска профиля - 1 штука

Комплект торцевых заглушек



цвет	артикул
Серый	FRM9200.06
Черный	FRM9200.06.B
Белый	FRM9200.06.W
Золото	FRM9200.06.G
Шампань	FRM9200.06.CH

Комплект угловых элементов 90°



цвет	артикул
Серый	FRM9200.07
Черный	FRM9200.07.B
Белый	FRM9200.07.W
Золото	FRM9200.07.G
Шампань	FRM9200.07.CH

Крепление профиля (вариант 1)



Артикул
FRM9211
н/у 20 шт

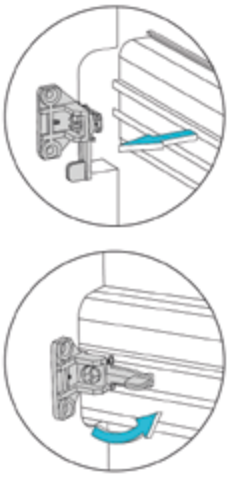

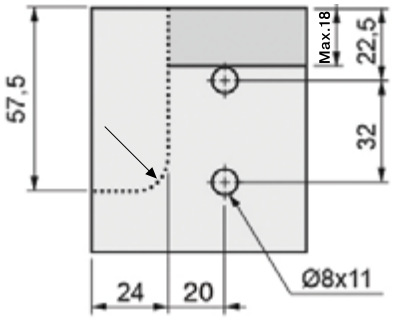

Крепление профиля (вариант 2)



Артикул
FRM9212
н/у 50 шт

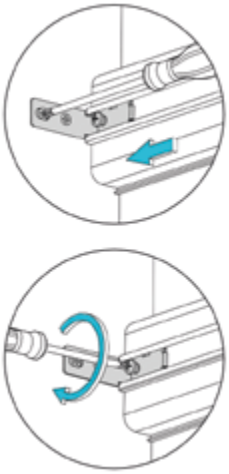

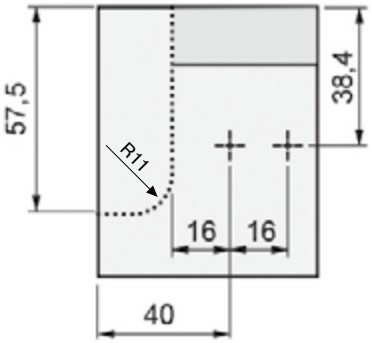

Профиль средний
для нижних кухонных баз



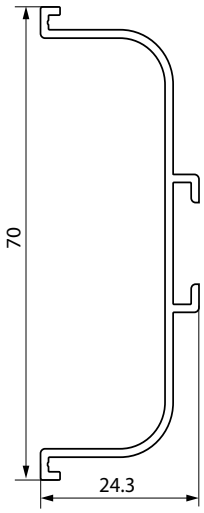

Сделано в России



Артикул	Длина	Упаковка	Материал	Цвет
FRM9201	4,2м	4 шт.	Алюминий	Серебро анод
FRM9201.B	4,2м	4 шт.	Алюминий	Черный анод
FRM9201.BB	4,2м	4 шт.	Алюминий	Черный браш
FRM9201.W	4,2м	4 шт.	Алюминий	Белый
FRM9201.G	4,2м	4 шт.	Алюминий	Золлото
FRM9201.CH	4,2м	4 шт.	Алюминий	Шампань
FRM9201.GB	4,2м	4 шт.	Алюминий	Золото браш

Норма отпуска профиля - 1 штука

Комплект торцевых заглушек



цвет	артикул
Серый	FRM9201.06
Черный	FRM9201.06.B
Белый	FRM9201.06.W
Золото	FRM9201.06.G
Шампань	FRM9201.06.CH

Комплект угловых элементов 90°



цвет	артикул
Серый	FRM9201.07
Черный	FRM9201.07.B
Белый	FRM9201.07.W
Золото	FRM9201.07.G
Шампань	FRM9201.07.CH

Крепление профиля (вариант 1)



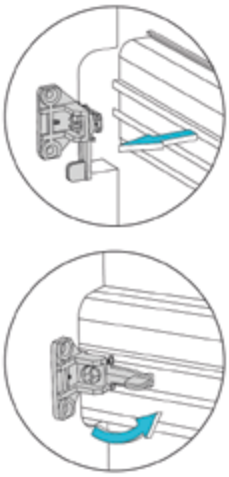

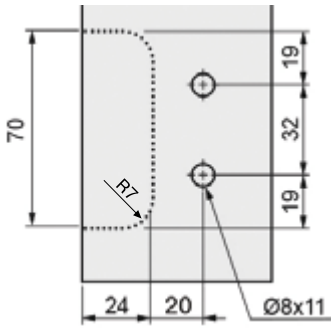

Артикул
FRM9211
н/у 20 шт

Крепление профиля (вариант 2)



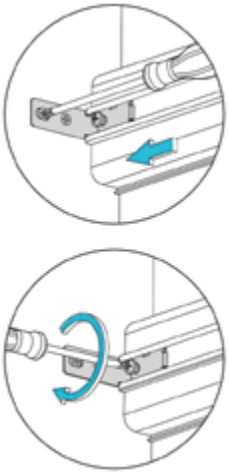

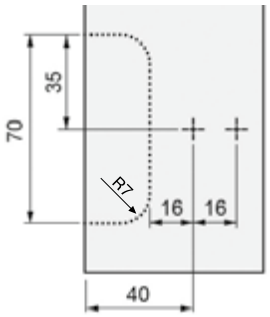

Артикул
FRM9215
н/у 50 шт

Вертикальные профили GOLA Firmax

Профиль вертикальный боковой для шкафов
(для корпусов, изготовленных из ЛДСП 16 мм)

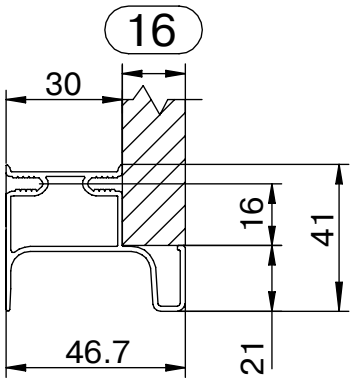



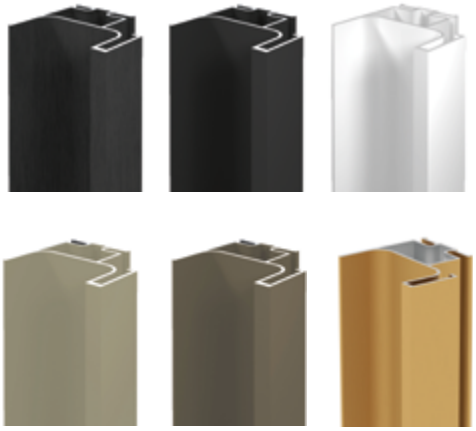

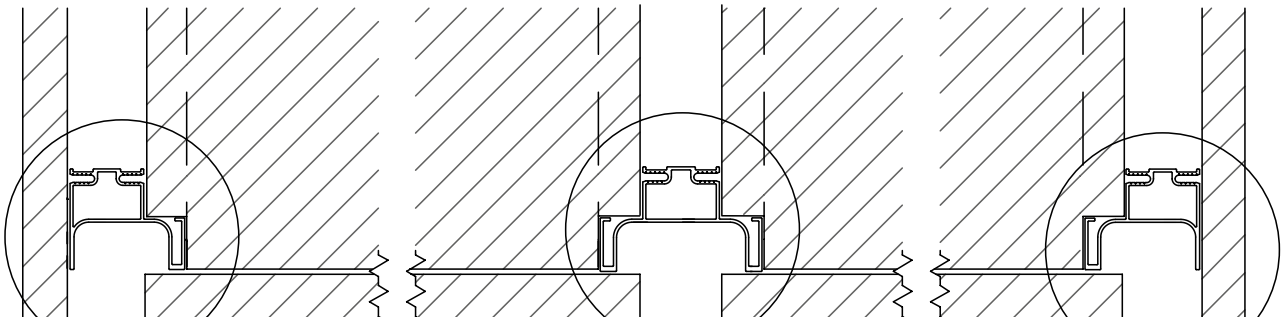

FRM9202 **FRM9203** **FRM9202**

Артикул	Длина	Упаковка	Материал	Цвет
FRM9202	3 м	4 шт.	Алюминий	Серебро анод
FRM9202.B	3 м	4 шт.	Алюминий	Черный анод
FRM9202.BB	3 м	4 шт.	Алюминий	Черный браш
FRM9202.W	3 м	4 шт.	Алюминий	Белый
FRM9202.G	3 м	4 шт.	Алюминий	Золото
FRM9202.CH	3 м	4 шт.	Алюминий	Шампань
FRM9202.GB	3 м	4 шт.	Алюминий	Золото браш

Норма отпуска профиля - 1 штука

Рекомендации по установке

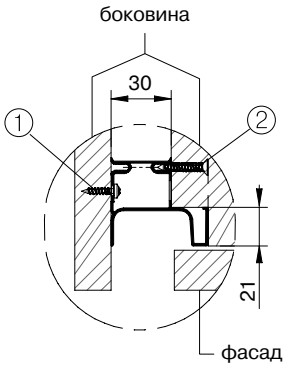

Вертикальные профили GOLA FIRMAX
крепятся к боковинам с помощью саморезов

① Для этой фиксации профилей мы рекомендуем использовать саморезы 3.5x16 мм

② Для этой фиксации профилей мы рекомендуем использовать саморезы 4x25 мм

Профиль вертикальный средний для шкафов
(для корпусов, изготовленных из ЛДСП 16 мм)

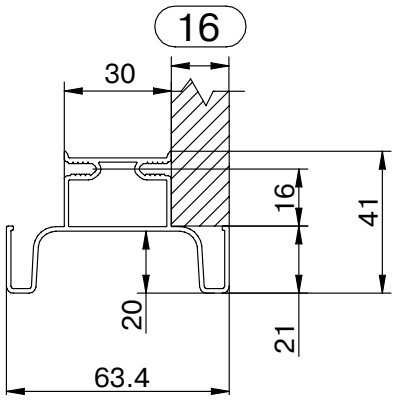

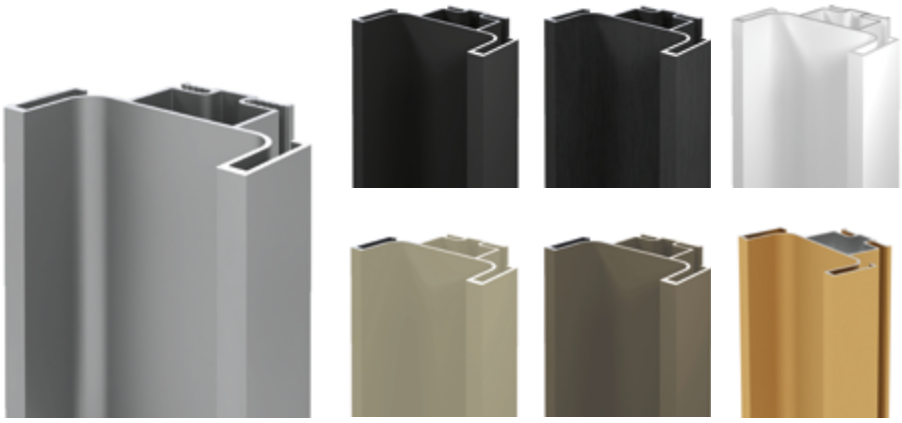

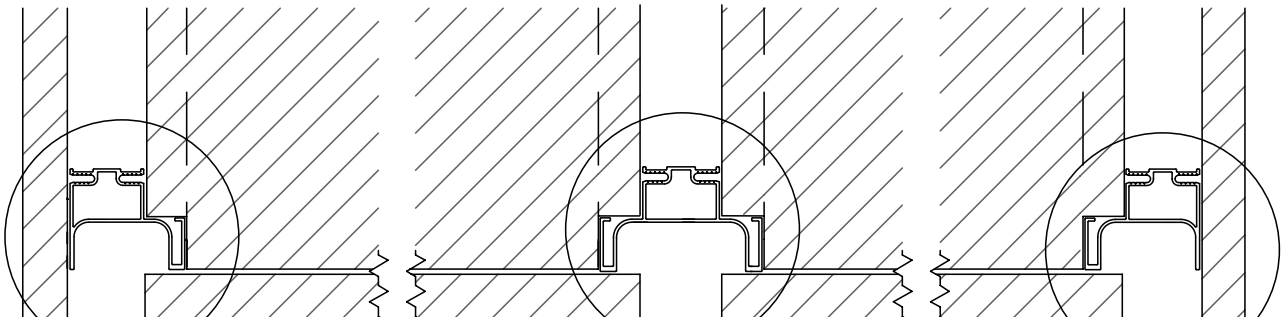

FRM9202 **FRM9203** **FRM9202**

Артикул	Длина	Упаковка	Материал	Цвет
FRM9203	3 м	4 шт.	Алюминий	Серебро анод
FRM9203.B	3 м	4 шт.	Алюминий	Черный анод
FRM9203.BB	3 м	4 шт.	Алюминий	Черный браш
FRM9203.W	3 м	4 шт.	Алюминий	Белый
FRM9203.G	3 м	4 шт.	Алюминий	Золото
FRM9203.CH	3 м	4 шт.	Алюминий	Шампань
FRM9203.GB	3 м	4 шт.	Алюминий	Золото браш

Норма отпуска профиля - 1 штука

Рекомендации по установке

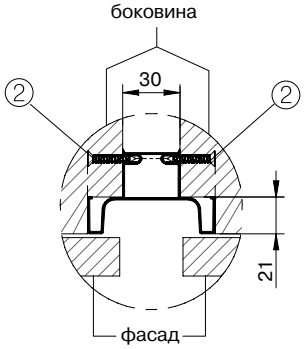

Вертикальные профили GOLA FIRMAX
крепятся к боковинам с помощью саморезов

② Для этой фиксации профилей мы рекомендуем использовать саморезы 4x25 мм

Профили GOLA Firmax для верхних баз

Профиль врезной GOLA FIRMAX
для верхних баз, для ДСП-16/18мм

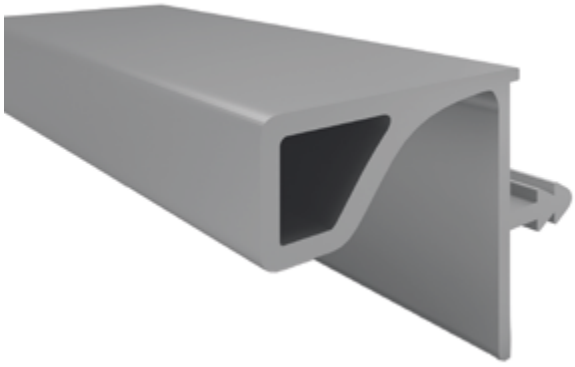

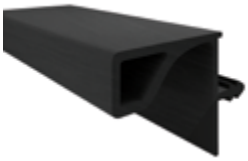

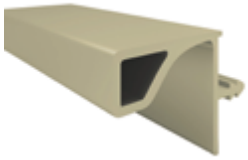

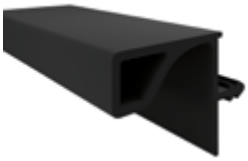

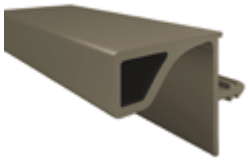

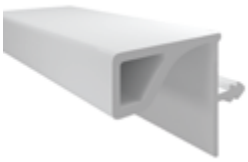



Артикул	Длина	Упаковка	Толщина ДСП	Цвет
FRM9220	3 м	8 шт.	16/18 мм	Серебро анод
FRM9220.B	3 м	8 шт.	16/18 мм	Черный анод
FRM9220.BB	3 м	8 шт.	16/18 мм	Черный браш
FRM9220.W	3 м	8 шт.	16/18 мм	Белый
FRM9220.G	3 м	8 шт.	16/18 мм	Золото
FRM9220.CH	3 м	8 шт.	16/18 мм	Шампань
FRM9220.GB	3 м	8 шт.	16/18 мм	Золото браш

Норма отпуска профиля - 1 штука

Монтажная схема для ЛДСП 16мм

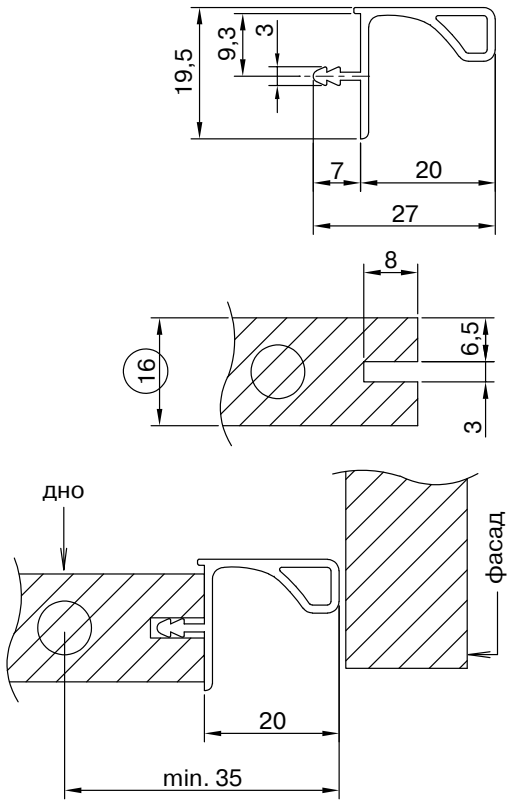

Монтажная схема для ЛДСП 18мм

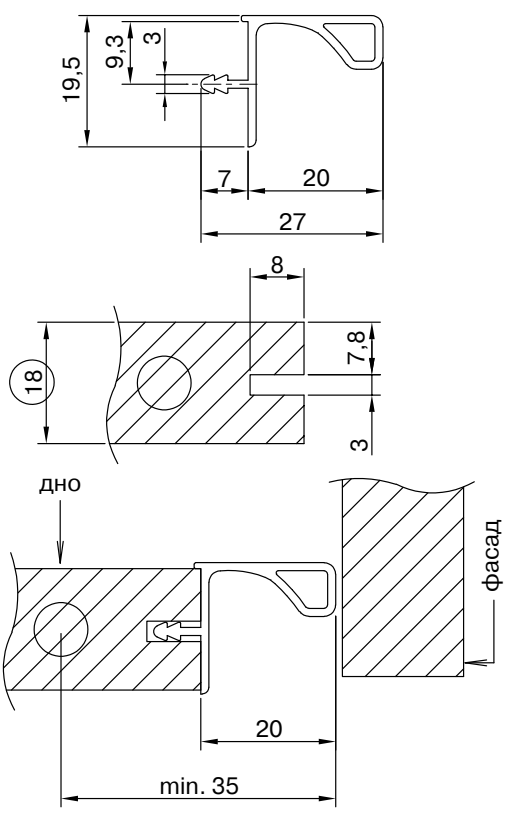

Внимание! Упил дна на 20мм актуален только в случае его затопления относительно боковин. Если детали заподлицо, рекомендуем спиливать минимум 21мм.

Профиль врезной GOLA FIRMAX
для верхних баз, изготовленных из ЛДСП 16/18мм
(возможность установки светодиодной ленты)

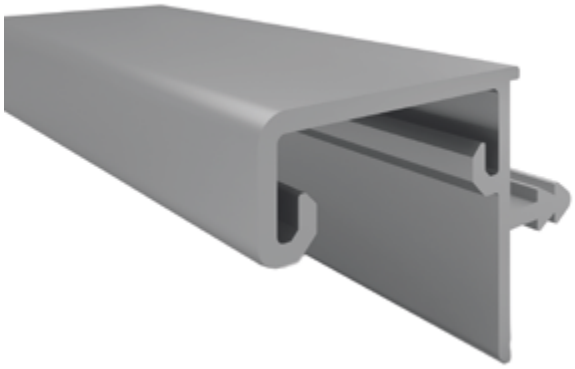

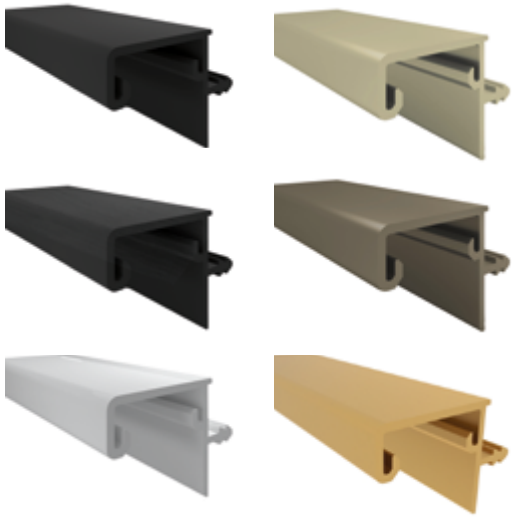

Артикул	Длина	Упаковка	Толщина ДСП	Цвет
FRM9221	3 м	8 шт.	16/18 мм	Серебро анод
FRM9221.B	3 м	8 шт.	16/18 мм	Черный анод
FRM9221.BB	3 м	8 шт.	16/18 мм	Черный браш
FRM9221.W	3 м	8 шт.	16/18 мм	Белый
FRM9221.G	3 м	8 шт.	16/18 мм	Золото
FRM9221.CH	3 м	8 шт.	16/18 мм	Шампань
FRM9221.GB	3 м	8 шт.	16/18 мм	Золото браш

Норма отпуска профиля - 1 штука

Монтажная схема для ЛДСП 16мм

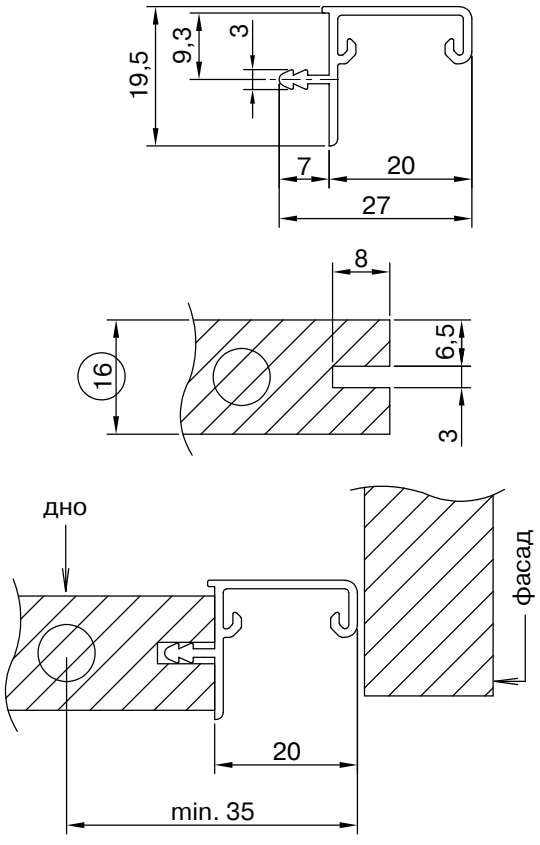

Монтажная схема для ЛДСП 18мм

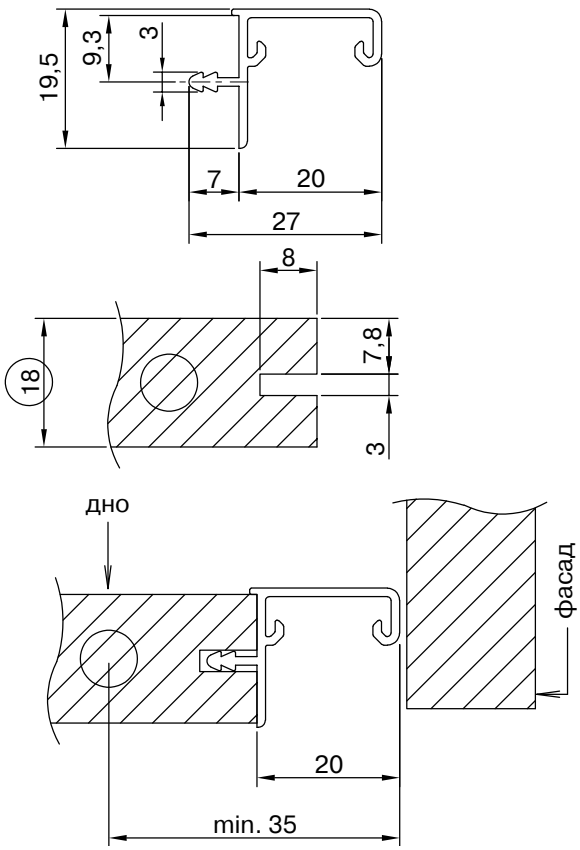

Внимание! Упил дна на 20мм актуален только в случае его затопления относительно боковин. Если детали заподлицо, рекомендуем спиливать минимум 21мм.

Рассеиватель из поликарбоната



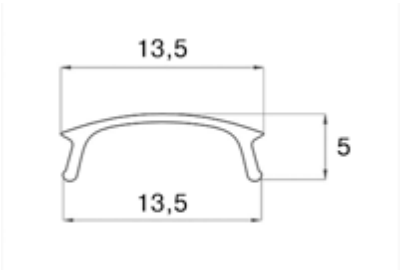

Артикул	Длина	Материал	Цвет
LED05005	2 м	Поликарбонат	Серебристый

Распорная втулка для установки вертикальных профилей Gola FIRMAX, пластик



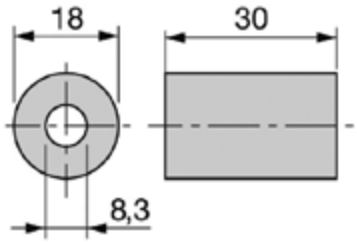

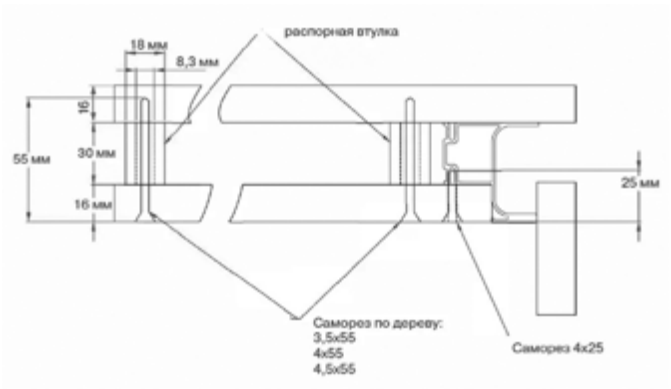

Артикул	Длина	Материал	Цвет
FRM9290	30 мм	пластик	черный







ALPHALUX

Система GOLA ALPHALUX

Широкие возможности для создания индивидуального интерьера



Горизонтальные профили GOLA Alphalux

Профиль верхний для нижних кухонных баз



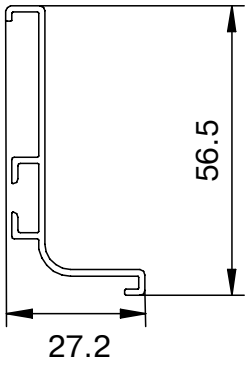

Алюминий

Черный

Белый

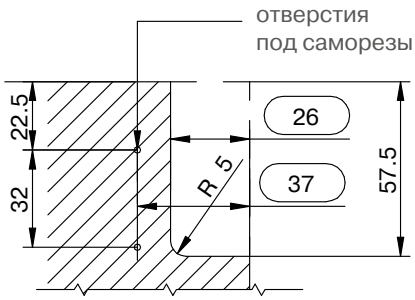

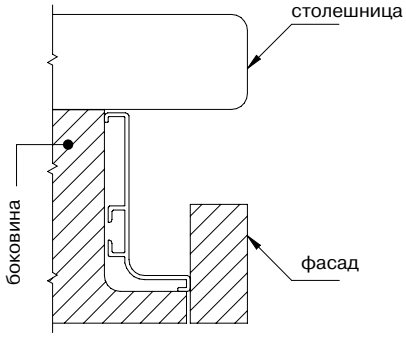

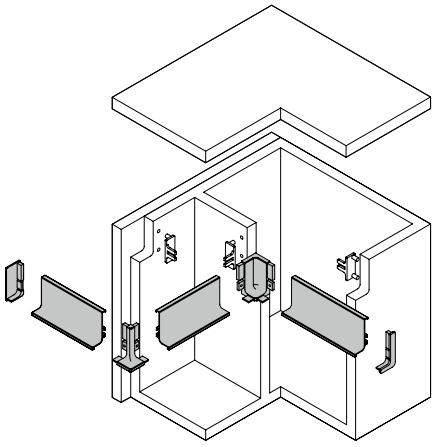

Артикул	Длина	Упаковка	Материал	Цвет
ALF0404	4,1м	25 шт.	Алюминий	Алюминий
ALF0404.B	4,1м	25 шт.	Алюминий	Черный
ALF0404.W	4,1м	25 шт.	Алюминий	Белый

Индивидуальная упаковка каждого профиля.

Норма отпуска профиля - 1 штука

Комплект креплений профиля



Артикул
ALF0411
н/у - 300 шт.

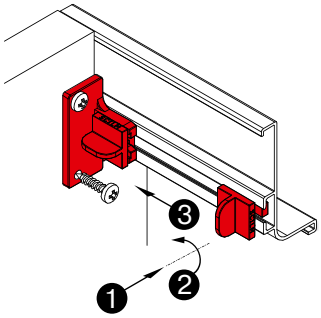

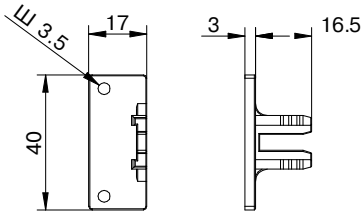

Соединительные элементы из пластика

Комплект торцевых заглушек (L+R)

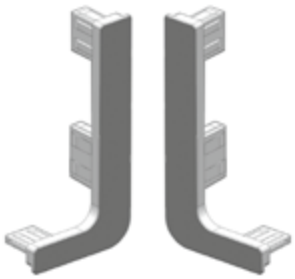

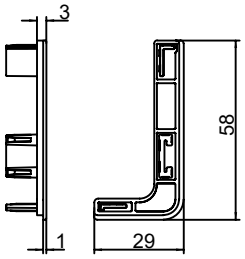

Упаковка – 100 комплектов

ALF0400.01	ALF0400.01.B	ALF0400.01.W
Алюминий	Черный	Белый

Комплект торцевых заглушек (L+R)



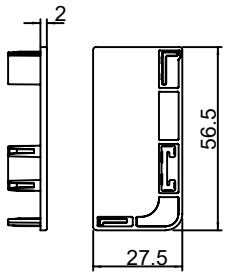

Упаковка – 100 комплектов

ALF0400.02	ALF0400.02.B	ALF0400.02.W
Алюминий	Черный	Белый

Комплект угловых соединителей 90° внутренний + внешний

Упаковка – 100 комплектов



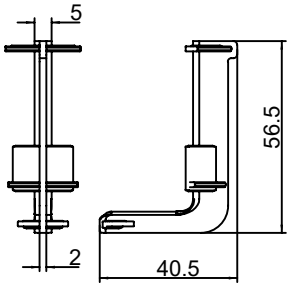

Упаковка – 100 комплектов



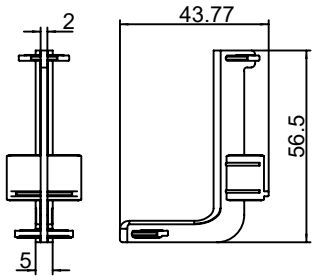

ALF0400.03	ALF0400.03.B	ALF0400.03.W
Алюминий	Черный	Белый

Соединительные элементы из алюминия

Комплект торцевых заглушек (L+R)



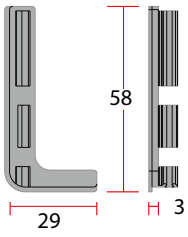

Упаковка – 9 комплектов

ALF0400.01AL	ALF0400.01AL.B	ALF0400.01AL.W
Алюминий	Черный	Белый

Комплект торцевых заглушек (L+R)



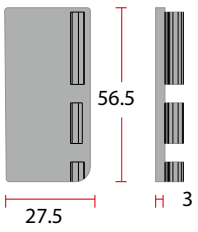

Упаковка – 9 комплектов

ALF0400.02AL	ALF0400.02AL.B	ALF0400.02AL.W
Алюминий	Черный	Белый

Угловой соединитель 90⁰ внутренний



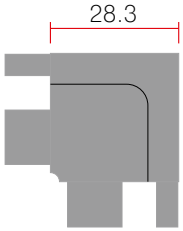

Упаковка – 18 штук

ALF0400.04AL	ALF0400.04AL.B	ALF0400.04AL.W
Алюминий	Черный	Белый

Угловой соединитель 90⁰ внешний



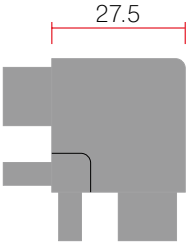

Упаковка – 18 штук

ALF0400.03AL	ALF0400.03AL.B	ALF0400.03AL.W
Алюминий	Черный	Белый

Профиль средний для нижних кухонных баз



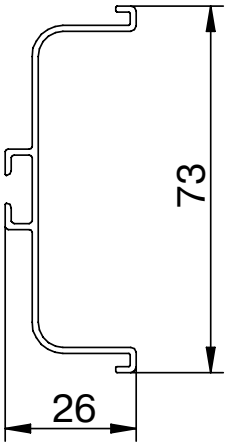

Алюминий

Черный

Белый

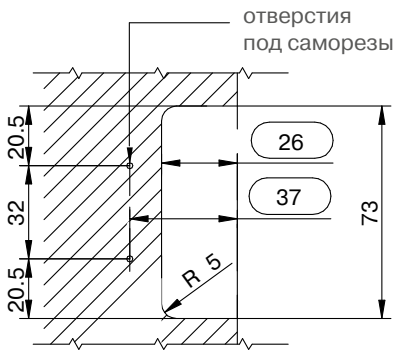

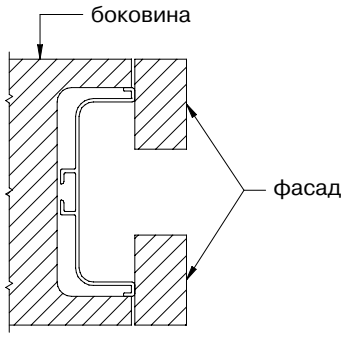

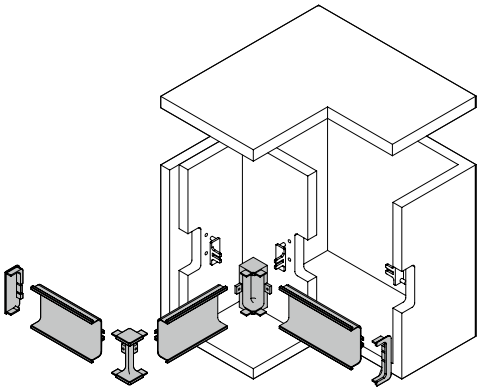

Артикул	Длина	Упаковка	Материал	Цвет
ALF0405	4,1м	25 шт.	Алюминий	Алюминий
ALF0405.B	4,1м	25 шт.	Алюминий	Черный
ALF0405.W	4,1м	25 шт.	Алюминий	Белый

Индивидуальная упаковка каждого профиля.

Норма отпуска профиля - 1 штука

Комплект креплений профиля



Артикул
ALF0411
н/у - 300 шт.

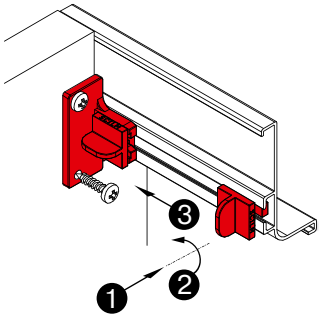

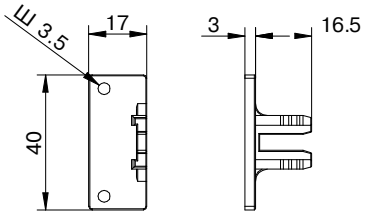

Соединительные элементы из пластика

Комплект торцевых заглушек (L+R)



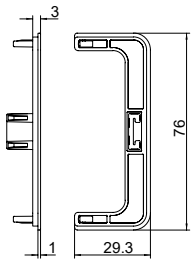

Упаковка – 100 комплектов

ALF0401.01	ALF0401.01.B	ALF0401.01.W
Алюминий	Черный	Белый

Комплект торцевых заглушек (L+R)

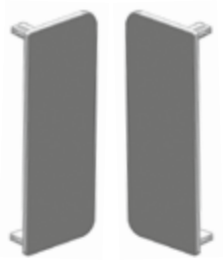

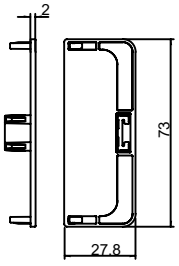

Упаковка – 100 комплектов

ALF0401.02	ALF0401.02.B	ALF0401.02.W
Алюминий	Черный	Белый

Комплект угловых соединителей 90⁰ внутренний + внешний



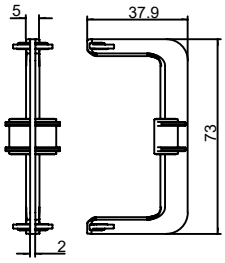

Упаковка – 100 комплектов



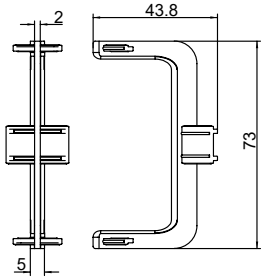

ALF0401.03	ALF0401.03.B	ALF0400.03.W
Алюминий	Черный	Белый

Соединительные элементы из алюминия

Комплект торцевых заглушек (L+R)



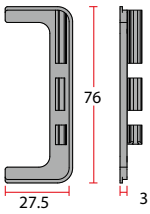

Упаковка – 9 комплектов

ALF0401.01AL	ALF0401.01AL .B	ALF0401.01AL .W
Алюминий	Черный	Белый

Комплект торцевых заглушек (L+R)



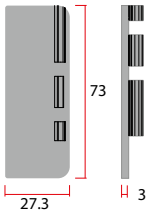

Упаковка – 9 комплектов

ALF0401.02AL	ALF0401.02AL.B	ALF0401.02AL.W
Алюминий	Черный	Белый

Угловой соединитель 90⁰ внутренний



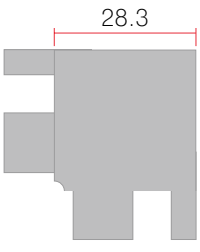

Упаковка – 18 штук

ALF0401.04AL	ALF0401.04AL.B	ALF0401.04AL.W
Алюминий	Черный	Белый

Угловой соединитель 90⁰ внешний



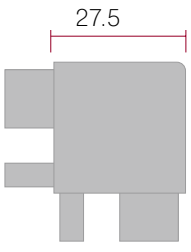

Упаковка – 18 штук

ALF0401.03AL	ALF0401.03AL.B	ALF0401.03AL.W
Алюминий	Черный	Белый

Норма отпуска соединительных элементов - 1 комплект или 1 штука

Вертикальные профили GOLA Alphalux

Профиль вертикальный боковой для шкафов
(для корпусов, изготовленных из ЛДСП 16 мм)

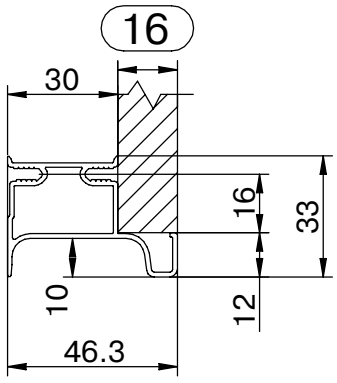



Алюминий

Черный

Белый

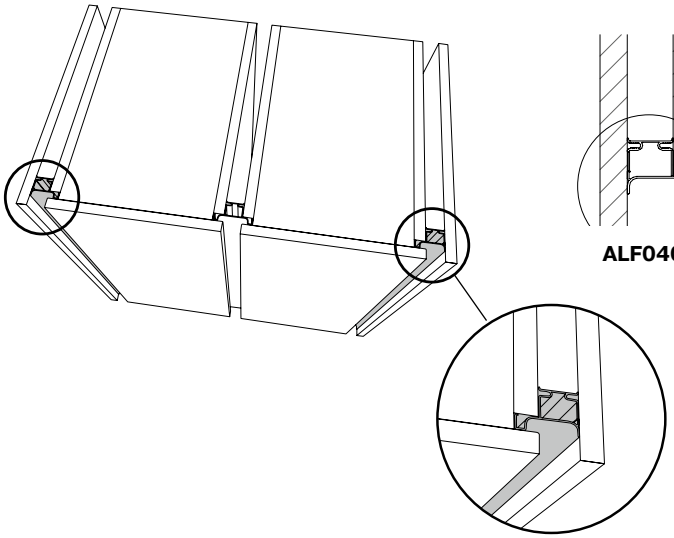

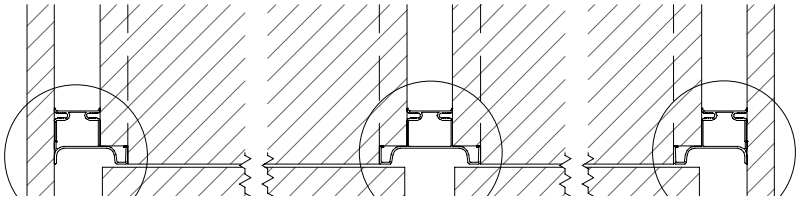

ALF0402 **ALF0403** **ALF0402**

Артикул	Длина	Упаковка	Материал	Цвет
ALF0406	4,5м	12 шт.	Алюминий	Алюминий
ALF0406.B	4,5м	12 шт.	Алюминий	Черный
ALF0406.W	4,5м	12 шт.	Алюминий	Белый

Индивидуальная упаковка каждого профиля.

Норма отпуска профиля - 1 штука

Рекомендации по установке

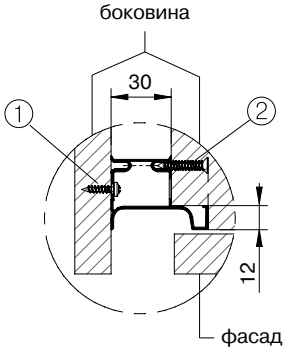

Вертикальные профили GOLA крепятся к боковинам с помощью саморезов

① Для этой фиксации профилей мы рекомендуем использовать саморезы 3.5x16 мм

② Для этой фиксации профилей мы рекомендуем использовать саморезы 4.2x25 мм

Профиль вертикальный средний для шкафов
(для корпусов, изготовленных из ЛДСП 16 мм)

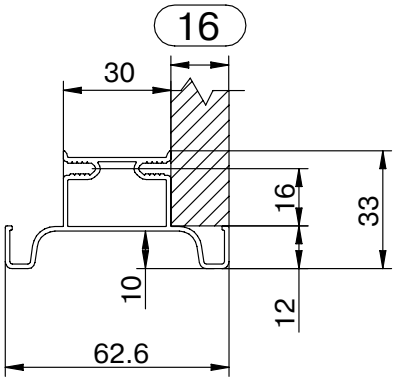



Алюминий

Черный

Белый

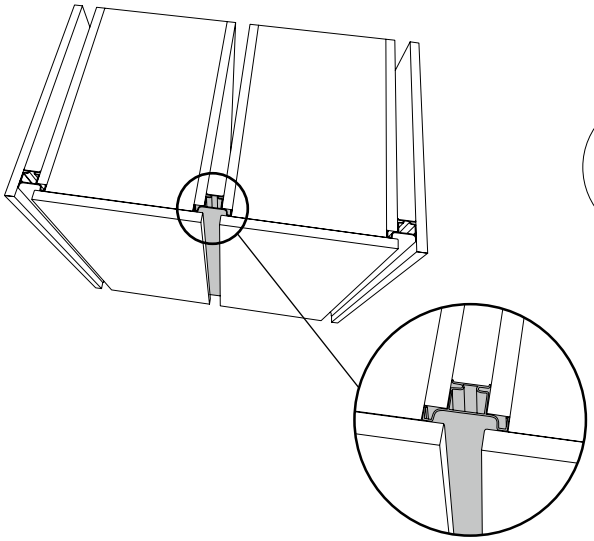

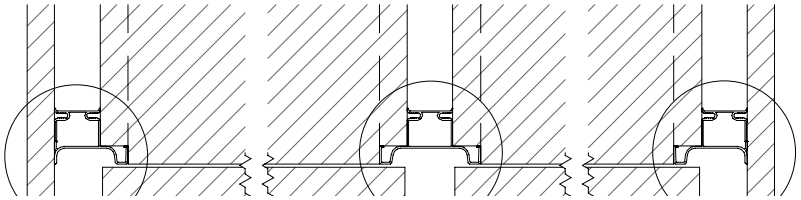

ALF0402 **ALF0403** **ALF0402**

Артикул	Длина	Упаковка	Материал	Цвет
ALF0407	4,5м	12 шт.	Алюминий	Алюминий
ALF0407.B	4,5м	12 шт.	Алюминий	Черный
ALF0407.W	4,5м	12 шт.	Алюминий	Белый

Индивидуальная упаковка каждого профиля.

Норма отпуска профиля - 1 штука

Рекомендации по установке

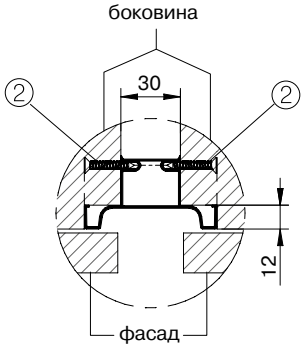

Вертикальные профили GOLA крепятся к боковинам с помощью саморезов

② Для этой фиксации профилей мы рекомендуем использовать саморезы 4.2x25 мм

Профили GOLA для верхних баз Alphalux

Профиль врезной для верхних баз,
изготовленных из ЛДСП 16/18мм

Алюминий

Черный

Белый

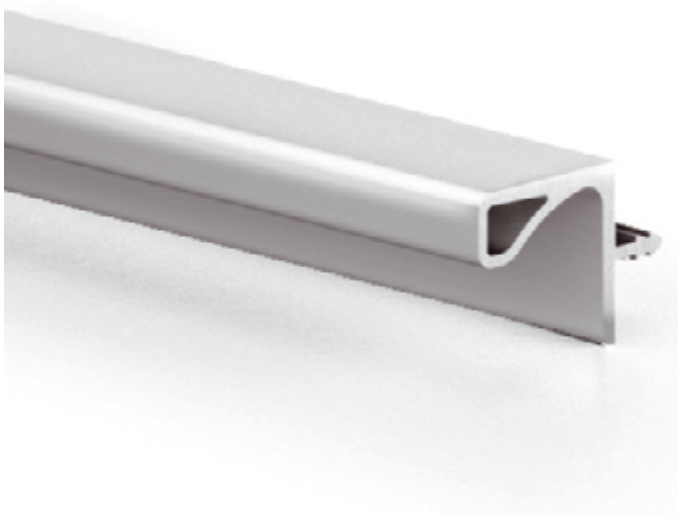



Артикул	Длина	Упаковка	Толщина ДСП	Цвет
SLM0176	3,9м	30 шт.	16/18 мм	Алюминий
SLM0176.B	3,9м	30 шт.	16/18 мм	Черный
SLM0176.W	3,9м	30 шт.	16/18 мм	Белый

Монтажная схема для ЛДСП 16мм

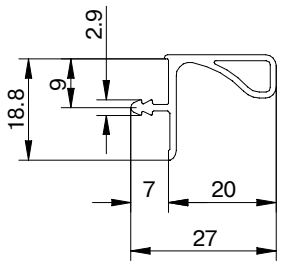

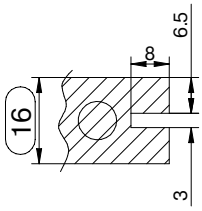

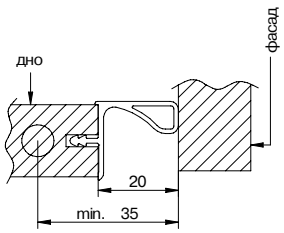

Монтажная схема для ЛДСП 18мм

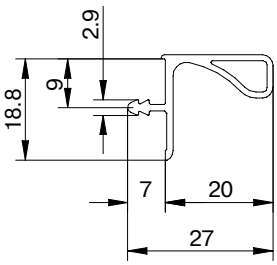

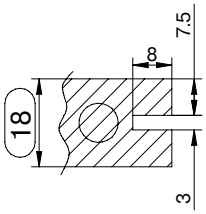

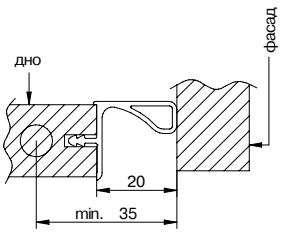

Профиль врезной для верхних баз,
изготовленных из ЛДСП 16/18мм
(возможность установки светодиодной ленты)

Алюминий

Черный

Белый

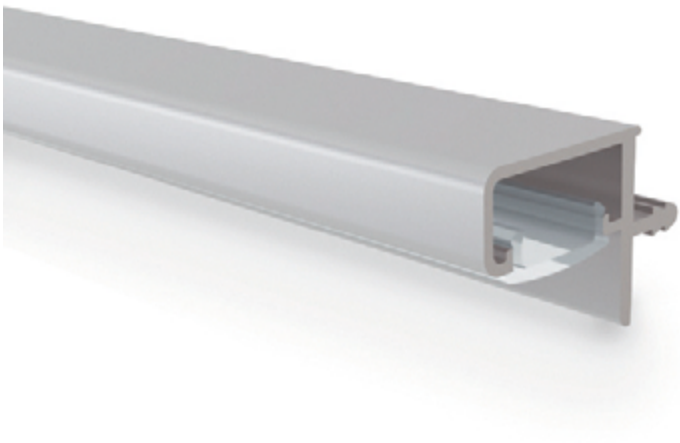



Артикул	Длина	Упаковка	Толщина ДСП	Цвет
ALF0409	4,1 м	30 шт.	16/18 мм	Алюминий
ALF0409.B	4,1 м	30 шт.	16/18 мм	Черный
ALF0409.W	4,1 м	30 шт.	16/18 мм	Белый

Монтажная схема для ЛДСП 16мм

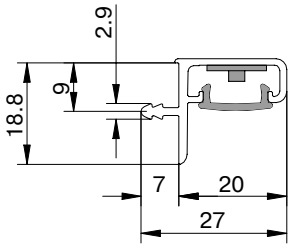

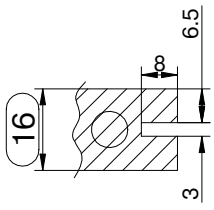

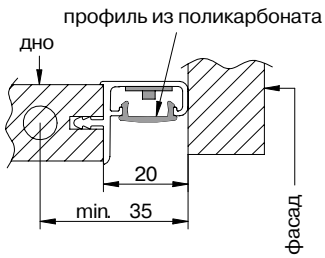

Монтажная схема для ЛДСП 18мм

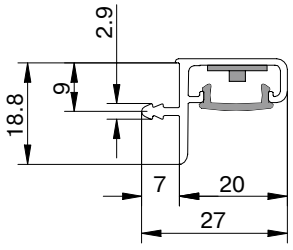

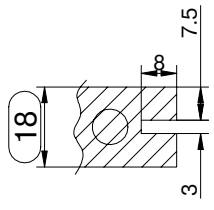

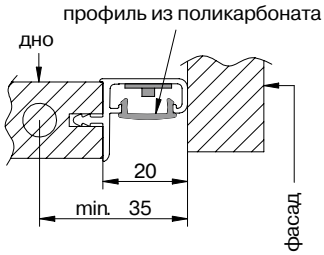

Профиль - компенсатор для духовых шкафов

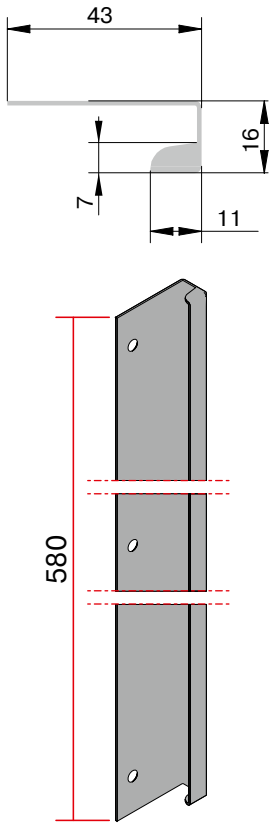



Рекомендации по установке

Шаг 1

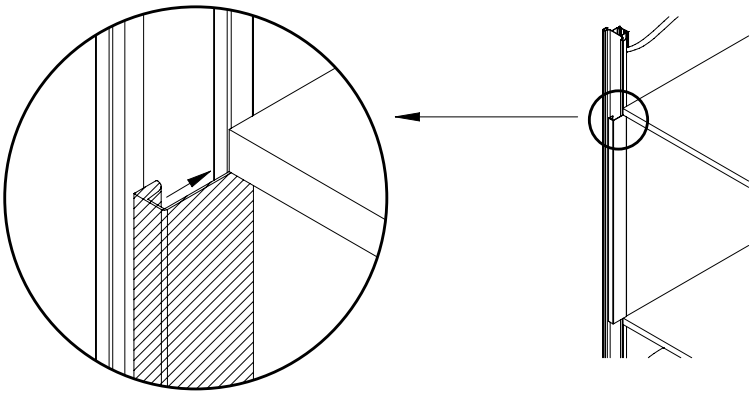

Шаг 2

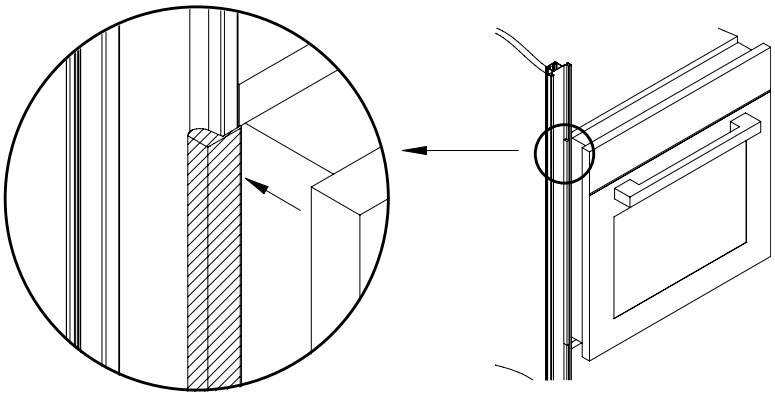

Шаг 3

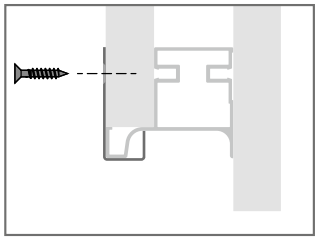

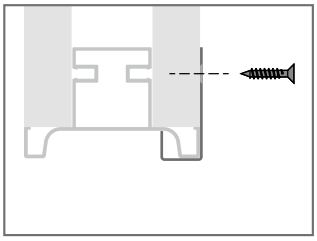

Артикул	Длина	Упаковка	Материал
ALF0410	0,58м	40 шт.	Алюминий

Норма отпуска профиля - 1 штука

Посудосушители



438 ...Посудосушители в верхнюю базу



Сушка двухуровневая в верхнюю базу

FIRMAX FURNITURE COMPONENTS Smartline

В комплект входят:

- сушка для чашек
- сушка для тарелок
- поддон из нержавеющей стали

Материал: нержавеющая сталь

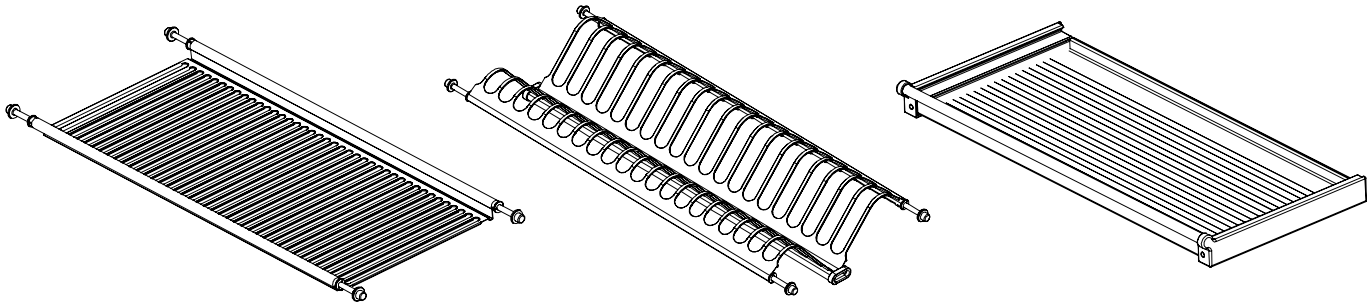

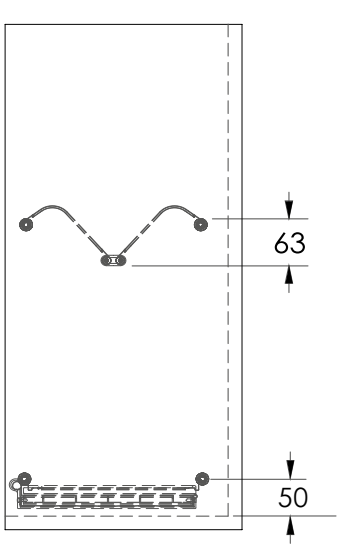

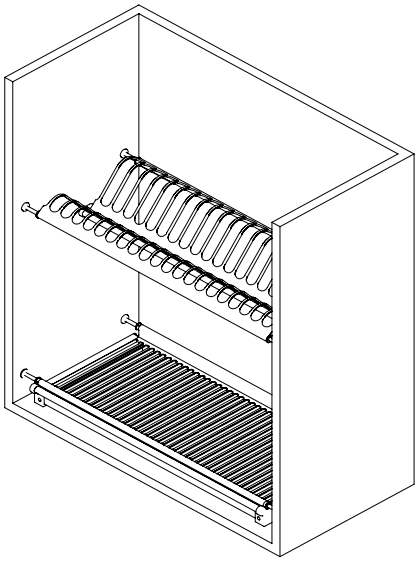

Артикул	Ширина базы (мм)	Минимальная глубина базы (мм)
FRM1515.45	450	300
FRM1515.60	600	
FRM1515.70	700	
FRM1515.80	800	
FRM1515.90	900	

Посудосушители

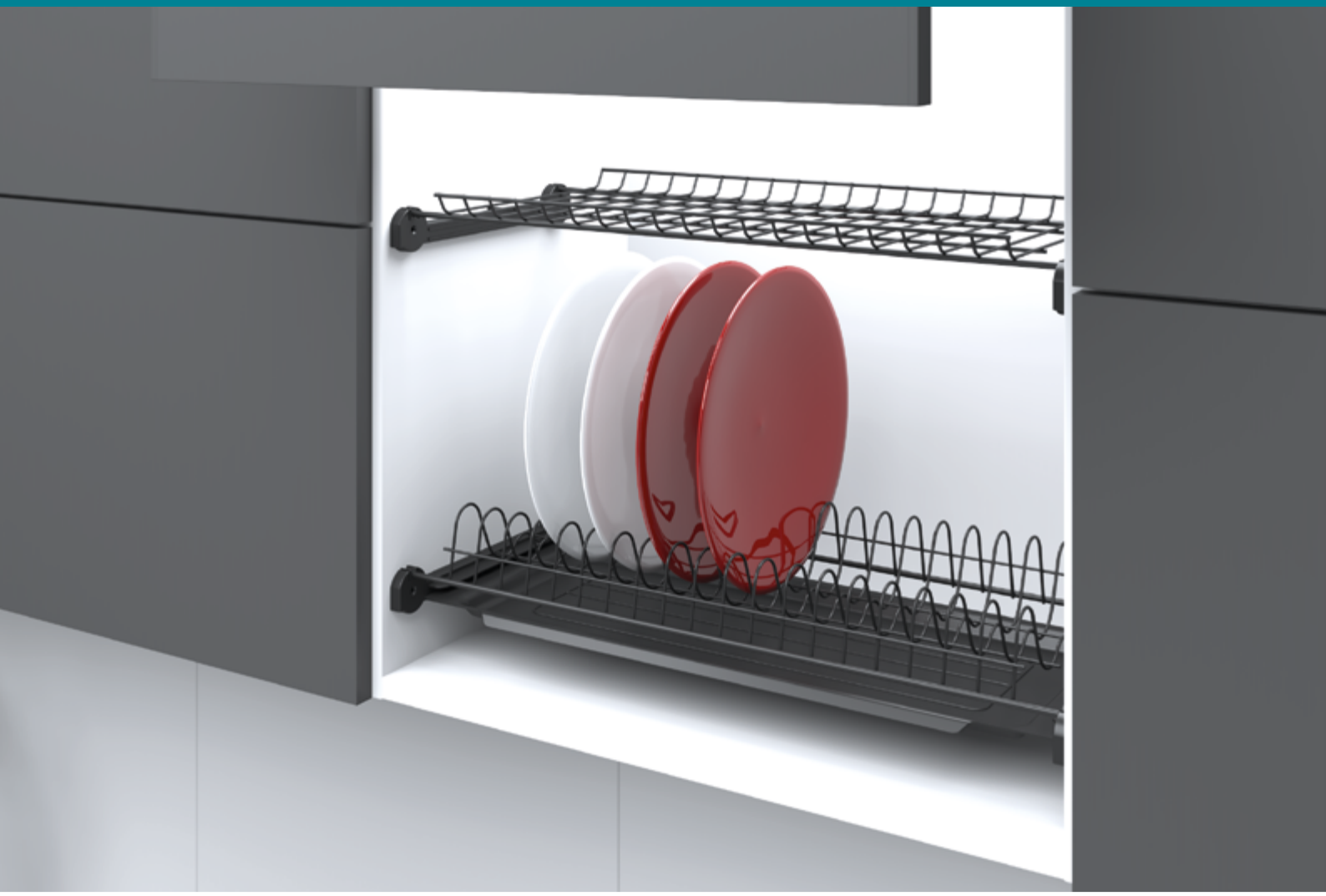

SIDERPLAST

Сушки для тарелок и чашек

Иитальянский производитель аксессуаров для кухонной мебели с 50 летней историей успешной работы.

Высокого качества продукции производитель достигает благодаря использованию исключительно качественных материалов (сталь, алюминий и т.д), оснащению производства высокотехнологичным оборудованием и серьезному контролю качества товара на всех стадиях производства.

Продукция SIDAERPLAST всегда отвечает самым последним требованиям рынка. Технические специалисты компании совершенствуют свою продукцию, разрабатывают новинки, вкладывая в них максимальную функциональность, инновации, доступность для конечных покупателей.

MADE IN ITALY

Цветовые решения:



Антрацит



Хром



Сталь нержавеющая

Сушка с рамой

двухуровневая в верхнюю базу
- 400мм, 450мм, 600мм, 800мм
и 900мм
Материал - сталь

В комплект входят:
- сушка для чашек
- сушка для тарелок
- алюминиевая рамка с держателем задней стенки, регулируемая по глубине
- комплект креплений сушки верхнего уровня
- поддон

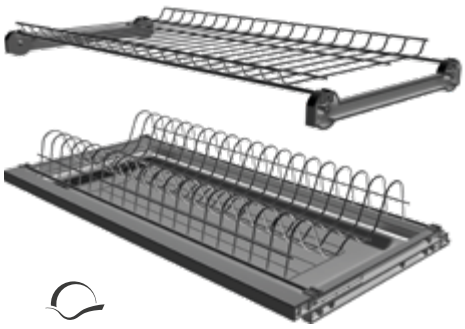

SIDERPLAST

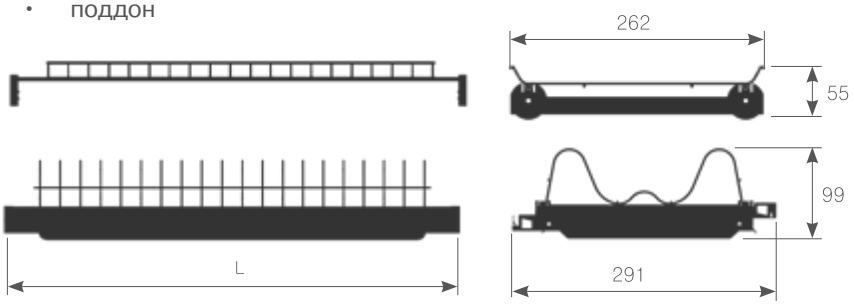

Ширина базы, мм	L, мм	Антрацит	Хром	Нержавеющая сталь
400	368	**SDP0013.40ANT**	**SDP0013.40CHR**	**SDP0013.40IN**
450	418	**SDP0013.45ANT**	**SDP0013.45CHR**	**SDP0013.45IN**
500	468	**SDP0013.50ANT**	**SDP0013.50CHR**	**SDP0013.50IN**
600	568	**SDP0013.60ANT**	**SDP0013.60CHR**	**SDP0013.60IN**
700	668	**SDP0013.50ANT**	**SDP0013.50CHR**	**SDP0013.50IN**
800	768	**SDP0013.80ANT**	**SDP0013.80CHR**	**SDP0013.80IN**
900	868	**SDP0013.90ANT**	**SDP0013.90CHR**	**SDP0013.90IN**

Сушка без рамы

двухуровневая в верхнюю базу -
400мм, 450мм, 600мм, 800мм, 900мм
Материал - сталь

В комплект входят:
- сушка для чашек
- сушка для тарелок
- комплект креплений сушки верхнего и нижнего уровня
- поддон

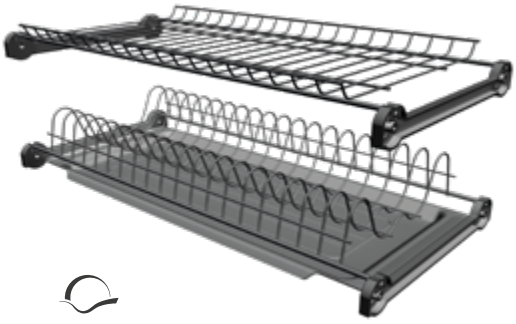

SIDERPLAST

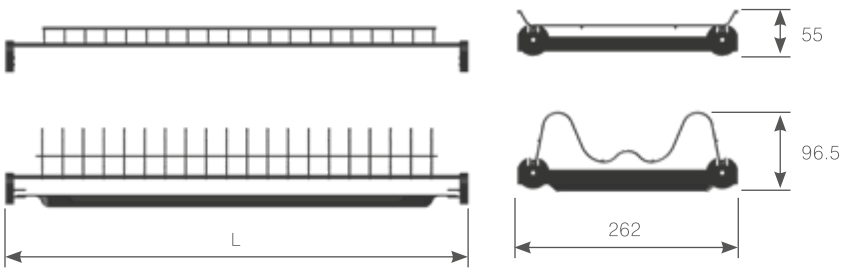

Ширина базы, мм	L, мм	Антрацит	Хром	Нержавеющая сталь
400	368	**SDP0012.40ANT**	**SDP0012.40CHR**	**SDP0012.40IN**
450	418	**SDP0012.45ANT**	**SDP0012.45CHR**	**SDP0012.45IN**
500	468	**SDP0012.50ANT**	**SDP0012.50CHR**	**SDP0012.50IN**
600	568	**SDP0012.60ANT**	**SDP0012.60CHR**	**SDP0012.60IN**
700	668	**SDP0012.70ANT**	**SDP0012.70CHR**	**SDP0012.70IN**
800	768	**SDP0012.80ANT**	**SDP0012.80CHR**	**SDP0012.80IN**
900	868	**SDP0012.90ANT**	**SDP0012.90CHR**	**SDP0012.90IN**

Поддон

транспарент

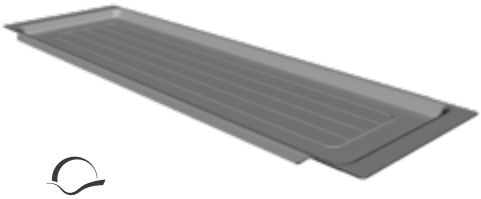

SIDERPLAST

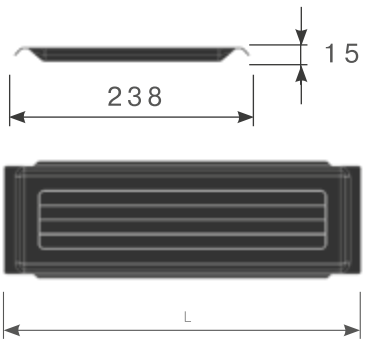

Ширина базы, мм	Артикул	материал
450	**SDP0100.45**	пластик
500	**SDP0101.50**	сталь
600	**SDP0100.60**	пластик
700	**SDP0101.70**	сталь
800	**SDP0100.80**	пластик
900	**SDP0100.90**	пластик

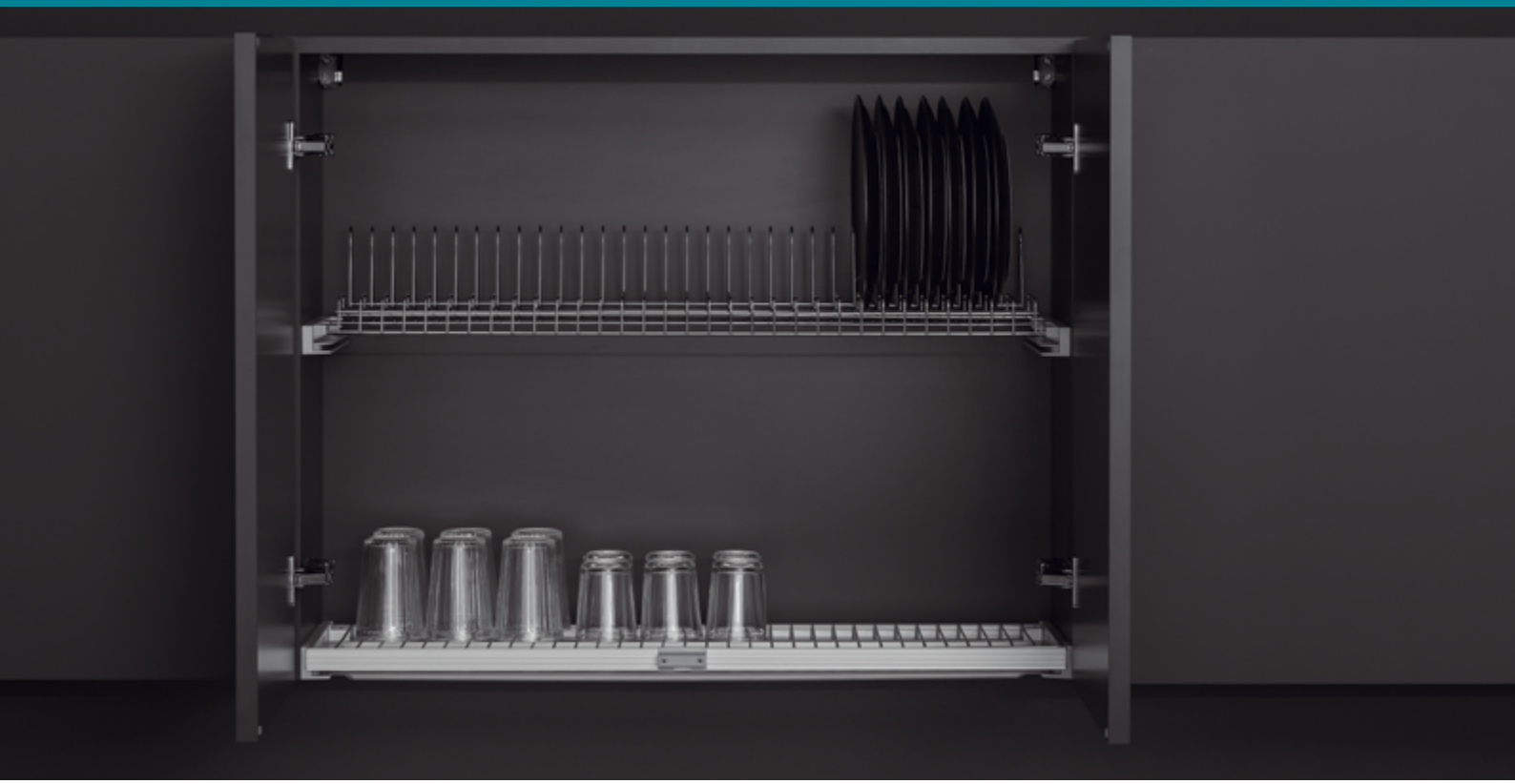

Сушка двухуровневая
в верхнюю базу 450 мм, 600 мм, 700 мм, 800 мм и 900 мм

ViBO



Материал: сталь хромированная

В комплект входят:
- сушка для чашек
- сушка для тарелок
- алюминиевая рамка с держателем задней стенки, регулируемая по глубине
- комплект креплений сушки верхнего уровня
- поддон
- демпфер

Артикул	Ширина Базы	Ширина	Глубина	Материал поддона
VIB2008.45/16	450 мм	418 мм	283-391 мм	пластик
VIB2008.60/16	600 мм	568 мм	283-391 мм	пластик
VIB2008.70ST/16	700 мм	668 мм	283-391 мм	металл
VIB2008.80/16	800 мм	768 мм	283-391 мм	пластик
VIB2008.90/16	900 мм	868 мм	283-391 мм	пластик

По желанию Вы можете доукомплектовать комлект сушки дополнительным поддоном см. стр. 396

Комплект сушек Griglie (для ДСП 18 мм)

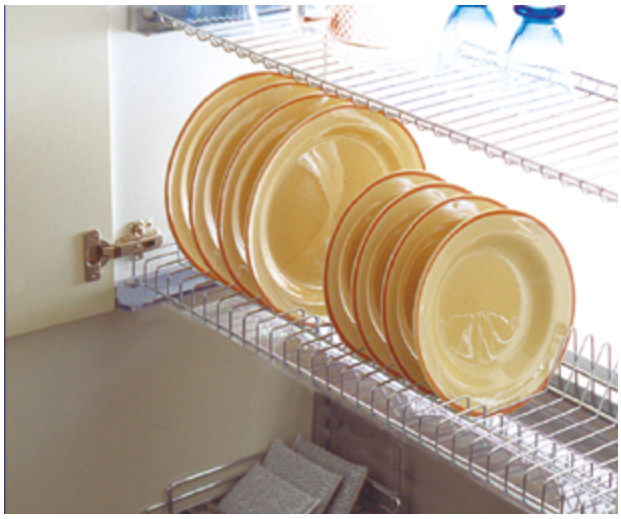

Материал: сталь хромированная
В комплект входят:
сушка для тарелок (высота 110 мм),
сушка для чашек (высота 32 мм),
пластиковый боковой фиксатор

Артикул	Арт. пр-ля	Ширина (W)
VIB0140	GV45PV	414 мм
VIB0141	GV60PV	564 мм
VIB0142	GV80PV	764 мм

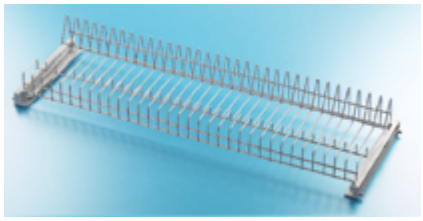

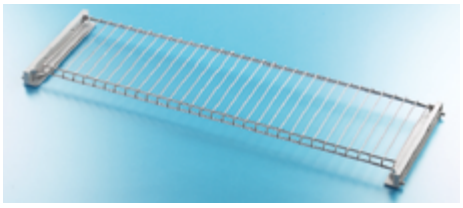

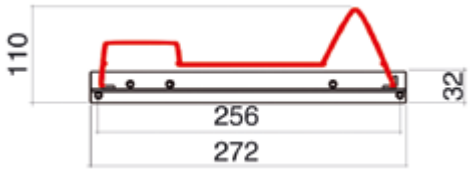



Комплектовать дополнительно поддонами VIB0100-VIB0107



Сушка для чашек Griglie 16/18 мм

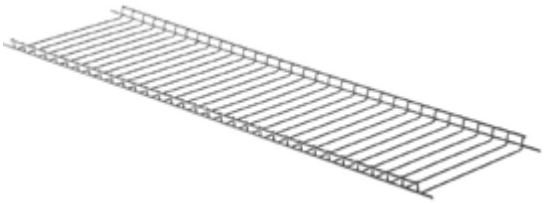

Артикул	Арт. пр-ля	Ширина (W)
VIB0242	SGV60PCP	538 мм
VIB0243	SGV80PCP	738 мм
VIB0244	SGV90PCP	838 мм

Крепление боковое 16/18 мм



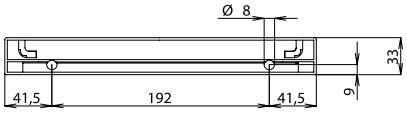

Артикул	Арт. пр-ля	Ширина (W)
VIB0245	FLV01	275 мм

Комплект сушек Variant



Материал: сталь хромированная
боковой фиксатор – пластик,
рама – алюминий
Для ДСП толщиной 16/18 мм

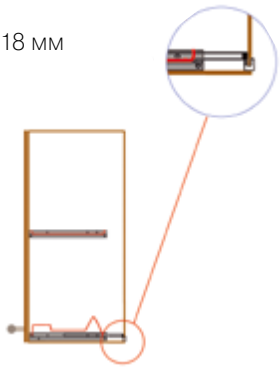

Сушка для тарелок

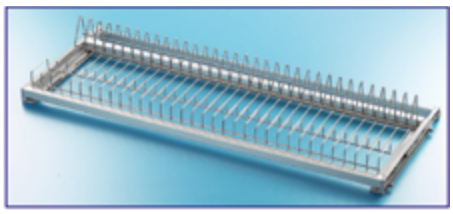

Артикул	Арт. пр-ля	ДСП	Ширина (W)
VIB0124	SV45VRR	18 мм	414 мм
VIB0159	SV45VRRF16	16 мм	418 мм
VIB0125	SV60VRR	18 мм	564 мм
VIB0160	SV60VRRF16	16 мм	568 мм
VIB0126	SV80VRR	18 мм	764 мм
VIB0161	SV80VRRF16	16 мм	768 мм
VIB0127	SV90VRR	18 мм	864 мм
VIB0162	SV90VRRF16	16 мм	868 мм



Высота 120 мм

Сушка для чашек

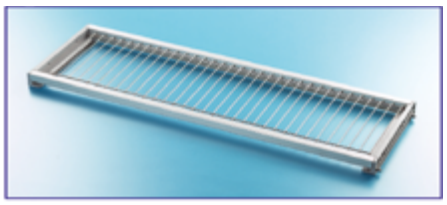

Артикул	Арт. пр-ля	ДСП	Ширина (W)
VIB0155	SV45P	18 мм	414 мм
VIB0190	SV45PF16	16 мм	418 мм
VIB0156	SV60P	18 мм	564 мм
VIB0191	SV60PF16	16 мм	568 мм
VIB0157	SV80P	18 мм	764 мм
VIB0192	SV80PF16	16 мм	768 мм
VIB0158	SV90P	18 мм	864 мм
VIB0193	SV90PF16	16 мм	868 мм



Поддон для сушки

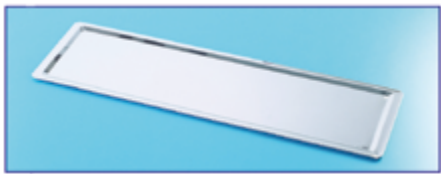

Артикул	Арт. пр-ля	Ширина
VIB0100	VA450	370 мм
VIB0101	VA600	520 мм
VIB2013.70ST	VA700	620 мм
VIB0102	VA800	720 мм
VIB0103	VA900	820 мм

Глубина 240 мм
Высота 5 мм
Материал - сталь

Поддон для сушки



Артикул	Арт. пр-ля	Ширина
VIB0104	VP450	370 мм
VIB0105	VP600	520 мм
VIB0106	VP800	720 мм
VIB0107	VP900	820 мм

Глубина 240 мм
Высота 15 мм
Материал -
Прозрачный пластик

W – внутренняя ширина корпуса

Комплект угловых сушек Variant



Материал: сталь хромированная
боковой фиксатор – пластик,
рама - алюминий
Для ДСП толщиной 16/18 мм

В комплект входят:
- сушка для тарелок,
- сушка для чашек с поддоном



Артикул	Арт. пр-ля	Ширина базы, мм	Глубина, мм	Для ДСП
VIB0186	SVA60F16	568	275	16 мм

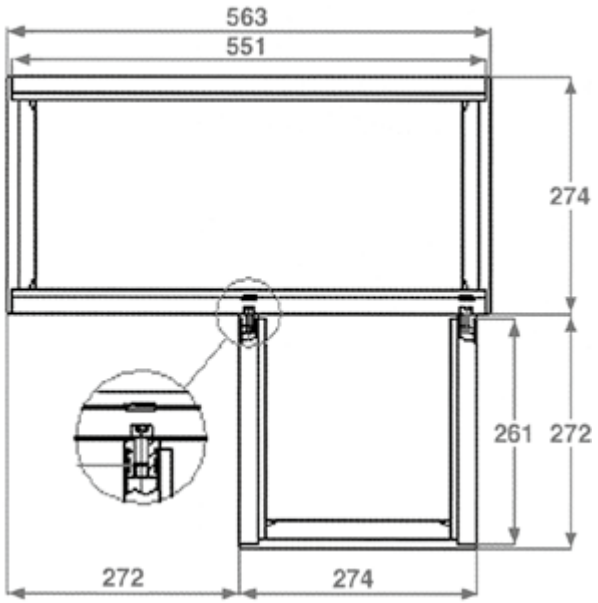

Размеры на рисунке указаны для шкафа из ДСП 18 мм



Сушка выдвижная в нижнюю базу 450 мм, 600 мм и 900 мм

ViBO



Артикул	Ширина Базы (мм)	Ширина (мм)	Глубина (мм)	Высота (мм)	Открывание
VIB2009.45	450	414-418	485	237	90%
VIB0260	450	414-418	485	237	100%
VIB2009.60	600	564-568	485	237	90%
VIB0262	600	564-568	485	237	100%
VIB2009.90	900	864-868	485	237	90%

Материал: сталь хромированная
Описание:
Корзина частичного выдвижения плавного закрывания
В комплект входят:

- сетчатая корзина
- направляющие частичного выдвижения (90%)
- поддон

Сушка может комплектоваться креплениями к фасаду
Крепления заказываются отдельно - артикул крепления VIB2011.2

Крепления к фасаду для сушки в нижнюю базу

комплект 4 части



Артикул	Материал
VIB2011.2	металл

Крепления позволяют регулировать фасад по вертикали и горизонтали

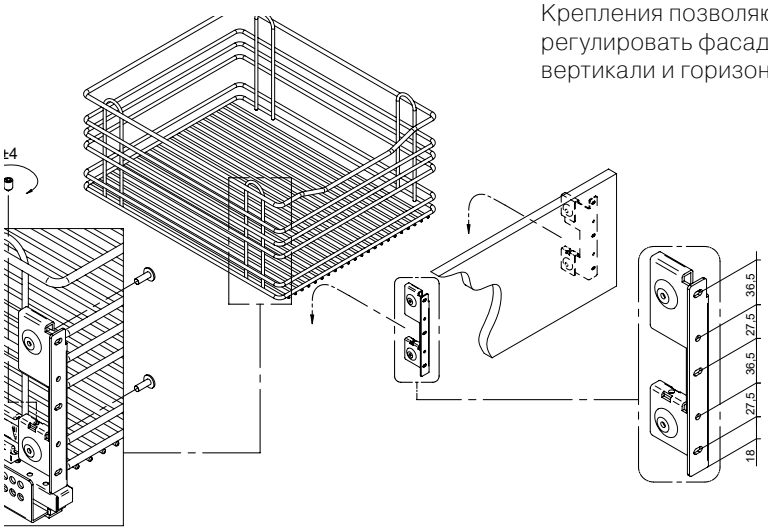

Наполнение для кухонь



449 . . . Кухонное наполнение FIRMAX
449 . . . . . .Бутылочницы Smartline
451 . . . . . .Корзины Smartline
453 . . . . . .Угловые механизмы Smartline
454 . . . . . .Колонны выдвижные Smartline
456 . . . . . .Бутылочницы DANA
458 . . . . . .Механизмы DANA для угловых баз
459 . . . . . .Корзины выдвижные DANA
460 . . . . . .Колонны выдвижные DANA
462 . . . . . .Полка Lift-up DANA в верхнюю базу
464 . . . . . .Бутылочницы DANA WOOD
467 . . . . . .Корзины выдвижные DANA WOOD
468 . . . . . .Механизмы DANA WOOD для угловых баз
469 . . . . . .Полка Lift-up DANA WOOD в верхнюю базу
470 . . . . . .Колонны выдвижные DANA WOOD
472 . . . Кухонное наполнение VIBO
472 . . . . . .Бутылочницы VIBO
473 . . . . . .Корзины VIBO
474 . . . . . .Угловые механизмы VIBO
476 . . . . . .Колонны выдвижные VIBO
477 . . . . . .Бутылочницы FGV
479 . . . Кухонное наполнение FGV
479 . . . . . .Колонны выдвижные FGV
480 . . . Соединительный профиль для нижних баз (для ДСП 16мм)



Smartline

Бутылочницы Smartline

Бутылочница в базу 150 и 200 мм



Описание:

Двухярусная корзина плавного закрывания с креплениями к фасаду

Регулировка фасада по вертикали и горизонтали

Материал: сталь хромированная

В комплект входят:

- сетчатая 2-х ярусная корзина
- направляющие полного выдвижения
- крепление к фасаду



Артикул	Расположение направляющих	Ширина базы (мм)	Ширина (мм)	Глубина (мм)	Высота (мм)
FRM1500.15L	левое	150	107	470	543
FRM1500.15R	правое	150	107	470	543
FRM1500.20L	левое	200	157	470	543
FRM1500.20R	правое	200	157	470	543

Установка направляющих

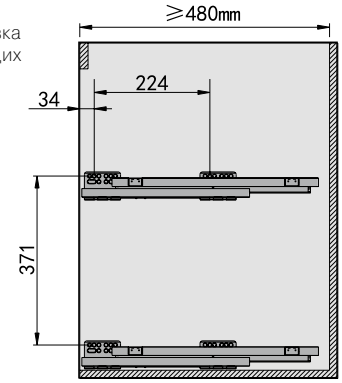

Установка креплений на фасад

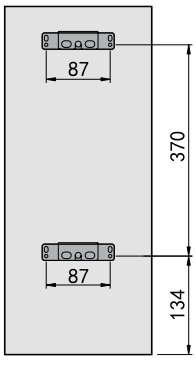

инструкция по монтажу

FIRMAX FURNITURE COMPONENTS
Smartline

Бутылочница в базу 200, 300 и 400 мм



Описание:

Двухярусная корзина плавного закрывания с креплениями к фасаду

Регулировка фасада по вертикали и горизонтали

Материал: сталь хромированная

Комплектация:

- сетчатая 2-х ярусная корзина
- направляющие полного выдвижения
- крепление к фасаду



Артикул	Ширина базы	Ширина (мм)	Глубина (мм)	Высота (мм)
FRM1501.20	200	145	470	485
FRM1501.30	300	245	470	485
FRM1501.40	400	345	470	485

Установка направляющих

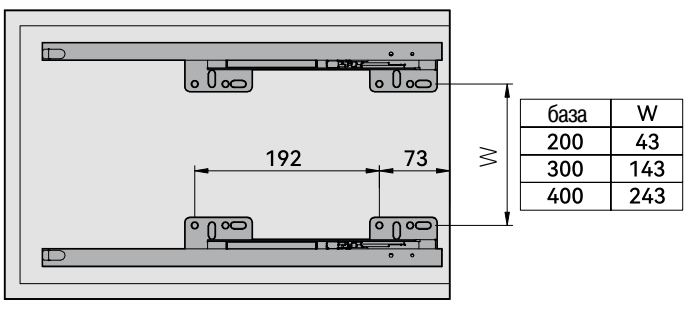

база	W
200	43
300	143
400	243

Установка креплений на фасад

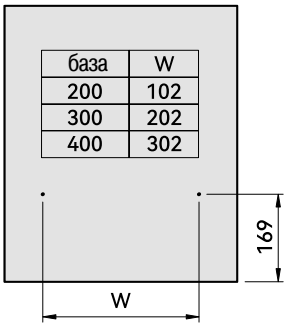

база	W
200	102
300	202
400	302

инструкция по монтажу

Корзины Smartline

FIRMAX FURNITURE COMPONENTS Smartline

Корзины для распашных дверей



Описание:

Выдвижная корзина плавного закрывания
Регулировка фасада по вертикали и горизонтали
Материал: сталь хромированная

В комплект входят:

- сетчатая корзина
- направляющие полного выдвижения, плавного закрывания

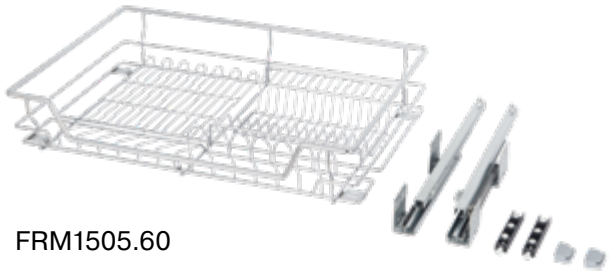

FRM1505.60



FRM1506.60

Артикул	Ширина базы (мм)	Ширина (мм)	Глубина (мм)	Высота (мм)
FRM1505.60	600	568	465	175
FRM1506.60	600	568	465	175

Установка направляющих

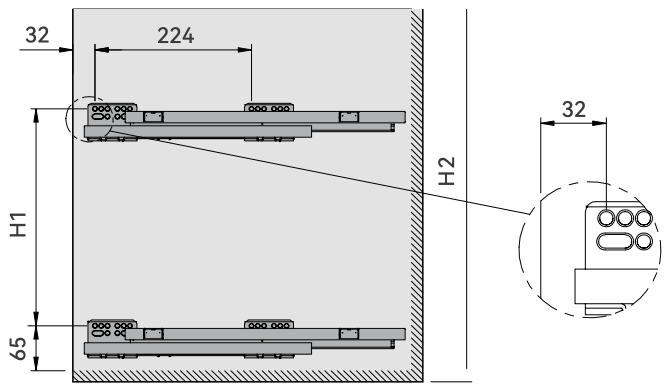

H1	H2
394	720
374	680
359	650

инструкция по монтажу

FIRMAX FURNITURE COMPONENTS
Smartline

Корзины выдвижные



FRM1504.xx
Корзина для посуды
в нижнюю базу

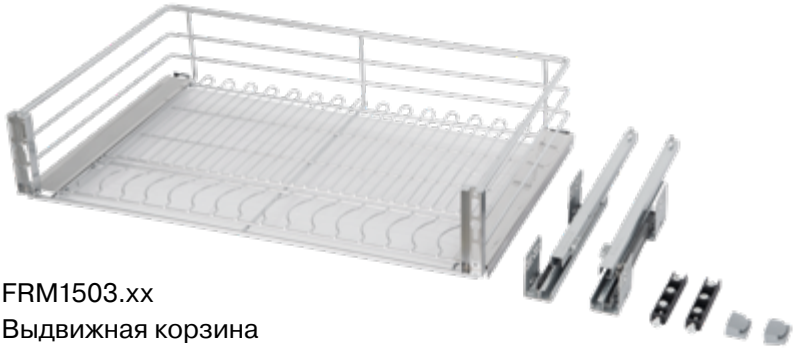

FRM1503.xx
Выдвижная корзина

Описание:

Корзина плавного закрывания с креплениями к фасаду

Регулировка фасада по вертикали и горизонтали

Материал: сталь хромированная

В комплект входят:

- сетчатая корзина
- направляющие полного выдвижения, плавного закрывания
- крепление к фасаду

Артикул	Ширина базы (мм)	Ширина (мм)	Глубина (мм)	Высота (мм)
FRM1504.60	600	540	450	162
FRM1504.80	800	740	450	162
FRM1504.90	900	840	450	162
FRM1503.60	600	540	450	147
FRM1503.80	800	740	450	147
FRM1503.90	900	840	450	147

Установка направляющих

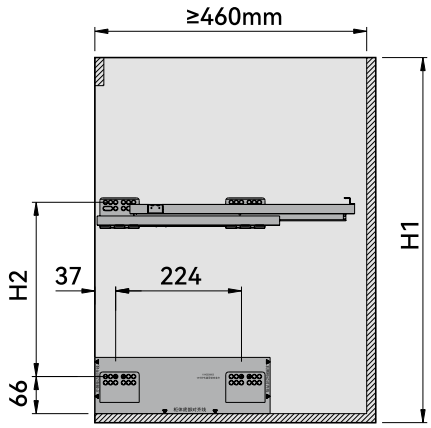

H1	H2
720	394
680	374
650	359

инструкция
по монтажу

Угловые механизмы Smartline

FIRMAX FURNITURE COMPONENTS Smartline

Поворотная полка в угловую базу



В комплект входят:

- полка, 2 шт
- угловой механизм

Механизм предназначен для угловой базы 900 мм и ширины фасада 450 мм

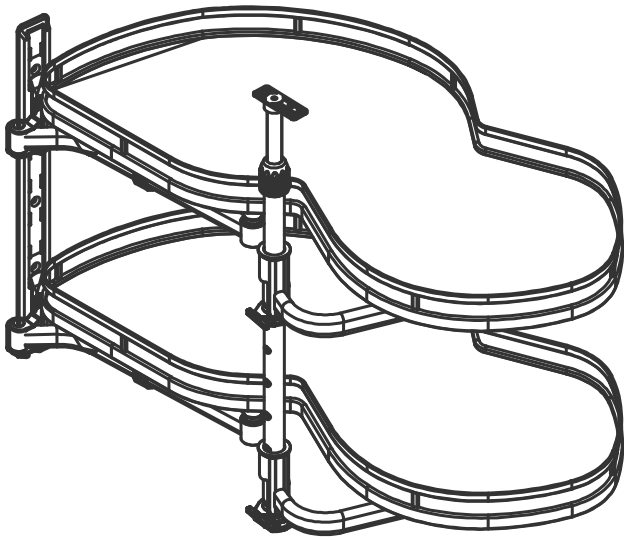

Артикул	Расположение направляющих	Ширина базы (мм)	Ширина фасада (мм)	Глубина (мм)	Высота (мм)
FRM1509.L	левая	900	450	мин 500	мин 600
FRM1509.R	правая	900	450	мин 500	мин 600

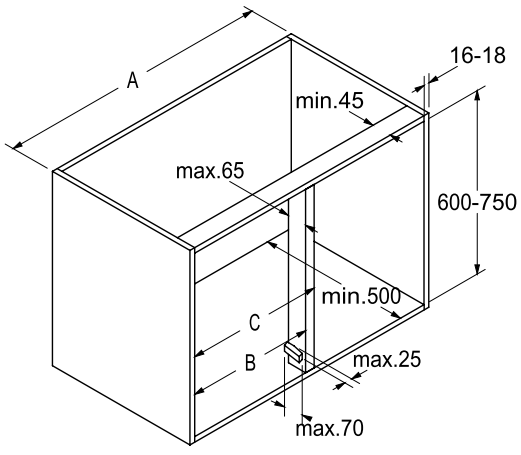

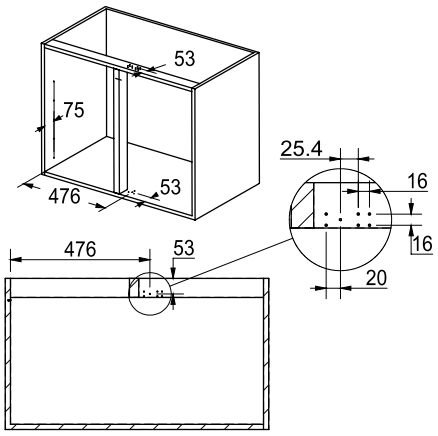

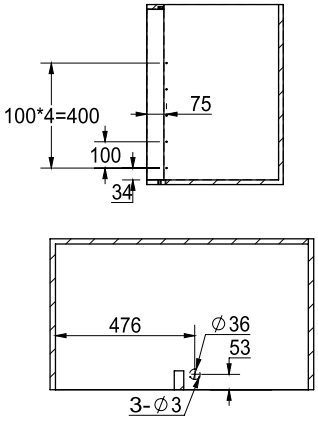

Рекомендуемые размеры кухонной базы

размер / фасад W	A	B	C
450	900	411-418	Max450

инструкция по монтажу

Колонны выдвижные Smartline



Колонна выдвижная

Описание:
Выдвижная многоярусная колонна полного выдвижения плавного закрывания
Материал: сталь хромированная

Для полного комплекта необходимы:

- рама с креплением к фасаду - 1 шт
- направляющие полного выдвижения плавного закрывания - 1 комплект
- навесные корзины - 6 шт.

артикулы см. в таблице ниже

инструкция по монтажу

Артикул	Наименование	Ширина базы (мм)	Ширина (мм)	Глубина (мм)	Высота (мм)
FRM1511.30B/6K	Комплект корзин (6 штук)	300	250	480	1800-2100
FRM1511.30F/6K	Рама колонны выдвижной				
FRM1511.30S/6K	Направляющие колонны выдвижной				
FRM1512.40B/6K	Комплект корзин (6 штук)	400	350	480	1800-2100
FRM1512.40F/6K	Рама колонны выдвижной				
FRM1512.40S/6K	Направляющие колонны выдвижной				



Колонна выдвижная

Описание:
Выдвижная многоярусная колонна плавного закрывания
Материал: сталь хромированная

Для полного комплекта необходимы:

- комплект из 2-х рам с направляющими и крепежом
- комплект корзин - 12 шт.

артикулы см. в таблице ниже

инструкция по монтажу

Артикул	Наименование	Ширина базы (мм)	Ширина (мм)	Глубина (мм)	Высота (мм)
FRM1513.60B/6K	Комплект корзин (12 штук)	600	553	534	1760
FRM1513.60F/6K	Рама колонны выдвижной				
FRM1513.60S/6K	Направляющие колонны выдвижной				



DANA

Бутылочница DANA в базу 150 и 200 мм



Описание:
Двухярусная корзина плавного закрывания
Материал: металл + закаленное стекло
Цвет: антрацит

В комплект входят:
- 2-х ярусная корзина
- направляющие полного выдвижения

Артикул	Расположение направляющих	Ширина базы (мм)	Ширина (мм)	Глубина (мм)	Высота (мм)
FRM1530.15L	левое	150	106	470	503
FRM1530.15R	правое	150	106	470	503
FRM1530.20L	левое	200	156	470	503
FRM1530.20R	правое	200	156	470	503

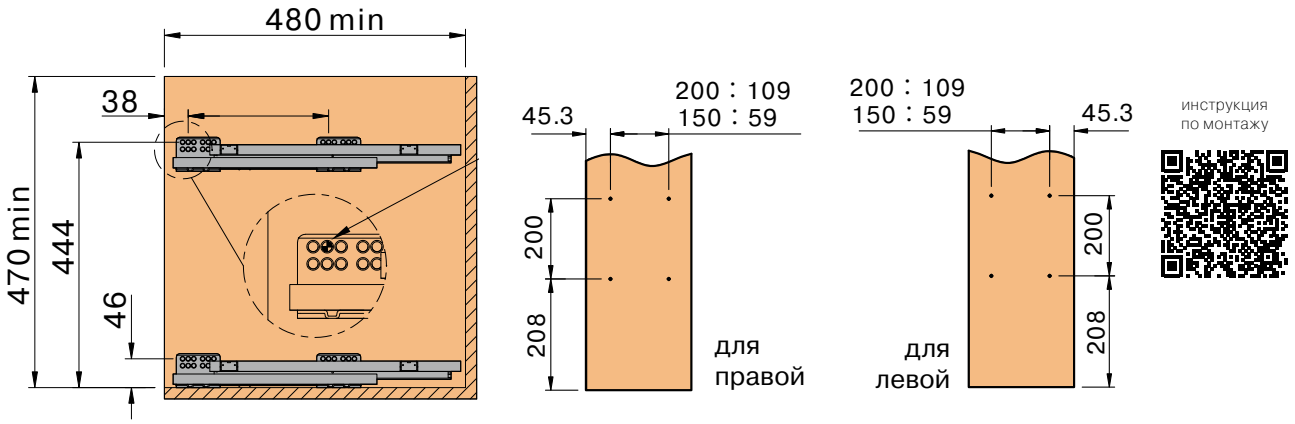

Бутылочница в базу 300, 400 и 450 мм



Описание:
Трехуровневая корзина плавного закрывания
Материал: металл + закаленное стекло
Цвет: антрацит

Комплектация:
- 3-х ярусная корзина
- направляющие полного выдвижения
- шаблон

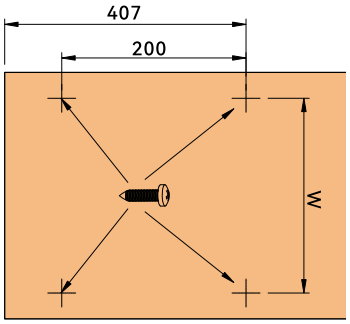

база (мм)	W
450	364
400	314
350	264
300	214

инструкция по монтажу

Артикул	Ширина базы	Ширина (мм)	Глубина (мм)	Высота (мм)
FRM1531.30	300	250	436	503
FRM1531.40	400	350	436	503
FRM1531.45	450	400	436	503

Бутылочница двухуровневая в базу 300 и 400 мм



Описание:
Двухуровневая корзина плавного закрывания
Материал: металл + закаленное стекло
Цвет: антрацит

Комплектация:
- 2-х ярусная корзина
- направляющие полного выдвижения
- шаблон

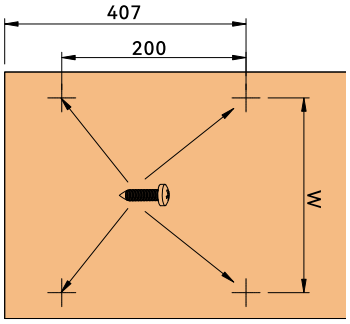

база (мм)	W
450	364
400	314
350	264
300	214

инструкция по монтажу

Артикул	Ширина базы	Ширина (мм)	Глубина (мм)	Высота (мм)
FRM1532.30	300	250	436	503
FRM1532.40	400	350	436	503

Механизмы DANA для угловых баз

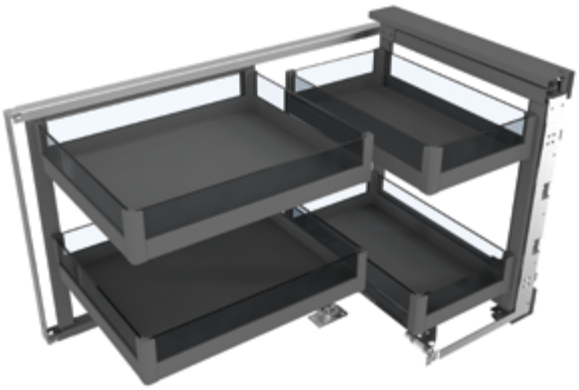

Описание:
Угловой механизм
Материал: металл + закаленное стекло
Цвет: антрацит

В комплект входят:
- рамы
- механизм выдвижения
- корзины
- крепление к фасаду
- шаблон

инструкции по монтажу

левый

правый



Артикул		Открывание	Ширина базы (мм)	Ширина проема (мм)	Глубина базы (мм)	Высота базы (мм)
FRM1538.BL **FRM1538.FL**	корзины рама	левое	900	мин 400	мин 500	мин 600
FRM1538.BR **FRM1538.FR**	корзины рама	правое	900	мин 400	мин 500	мин 600

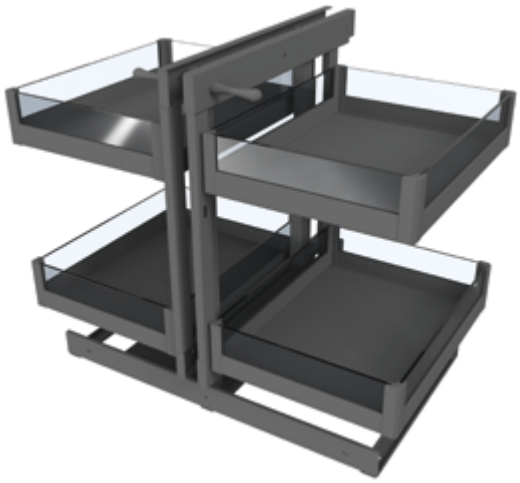

Описание:
Угловой механизм для распашных фасадов
Материал: металл + закаленное стекло
Цвет: антрацит

В комплект входят:
- база
- рамы
- корзины

Рекомендуемые петли: для фальш-панелей с углом открывания 110°

инструкция по монтажу

Артикул		Ширина базы (мм)	Ширина проема (мм)	Глубина базы (мм)	Высота базы (мм)
FRM1537.B **FRM1537.F**	корзины рама	800	мин 400	мин 500	мин 600

Корзины выдвижные DANA в базу 600, 800 и 900 мм. *



Описание:

Корзины плавного закрывания

Материал: металл + закаленное стекло

Цвет: антрацит

В комплект FRM1533.xx входят:

- корзина
- направляющие полного выдвижения, плавного закрывания

В комплект FRM1534.xx входят:

- корзина
- направляющие полного выдвижения, плавного закрывания
- емкости для посуды

инструкция по монтажу

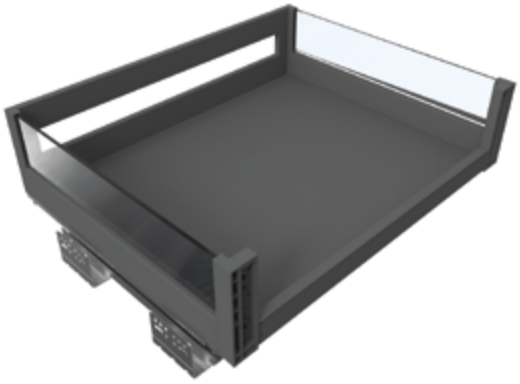

FRM1533.xx

Выдвижная корзина



FRM1534.xx

Корзина для посуды в нижнюю базу

* - Корзины можно устанавливать по отдельности

Артикул	Ширина базы (мм)	Ширина (мм)	Глубина (мм)	Высота (мм)
FRM1533.60	600	564	436	173
FRM1533.80	800	764	436	173
FRM1533.90	900	864	436	173
FRM1534.60	600	564	436	173
FRM1534.80	800	764	436	173
FRM1534.90	900	864	436	173

Колонны выдвижные DANA базу 300 и 400 мм

FIRMAX FURNITURE COMPONENTS
DANA





Описание:

Выдвижная многоярусная колонна полного выдвижения плавного закрывания

Материал: металл + закаленное стекло

Цвет: антрацит

Для полного комплекта необходимы:

- рама с креплением к фасаду - 1 шт
- направляющие полного выдвижения плавного закрывания - 1 комплект
- навесные корзины - 4 или 6 шт.

артикулы см. в таблице ниже

инструкция по монтажу

Артикул		Ширина базы (мм)	Ширина (мм)	Глубина (мм)	Высота (мм)
FRM1540.30B/4K	Комплект корзин (4 штуки)	300	250	480	1200-1500
FRM1540.30F/4K	Рама				
FRM1540.30S/4K	Направляющие				
FRM1541.30B/6K	Комплект корзин (6 штук)	300	250	480	1800-2100
FRM1541.30F/6K	Рама				
FRM1541.30S/6K	Направляющие				
FRM1542.40B/6K	Комплект корзин (6 штук)	400	350	480	1800-2100
FRM1542.40F/6K	Рама				
FRM1542.40S/6K	Направляющие				

Колонна выдвижная в базу 600 мм





Описание:

Выдвижная многоярусная колонна плавного закрывания

Материал: металл + закаленное стекло

Цвет: антрацит

Рекомендуемые петли:
с углом открывания 110°

Для полного комплекта необходимы:

- комплект из 2-х рам с направляющими и крепежом
- комплект корзин - 12 шт.

артикулы см. в таблице ниже

инструкция по монтажу

Артикул		Ширина базы (мм)	Ширина (мм)	Глубина (мм)	Высота (мм)
FRM1543.60B/6K	Комплект корзин (6 пар)	600	553	480	1765
FRM1543.60F/6K	Рама				
FRM1543.60S/6K	Направляющие				

Полка Lift-up DANA в верхнюю базу

FIRMAX FURNITURE COMPONENTS
DANA





Описание:

Механизм в верхнюю базу
Материал: металл + закаленное стекло
Цвет: антрацит
Нагрузка на механизм регулируется

Артикул	Ширина базы (мм)	Ширина (мм)	Глубина (мм)	Высота (мм)
FRM1550.60	600	564	269	555
FRM1550.70	700	664	269	555
FRM1550.80	800	764	269	555
FRM1550.90	900	864	269	555

Расстояние между нижней частью шкафа и препятствиями внизу должно составлять более 350 мм

Ширина базы, мм	600	800	900
L, мм	564-568	764-768	864-868
H, мм		560	

Для базы с откидным фасадом

W: Мин. 270 мм

Мин. угол открывания фасада 45°

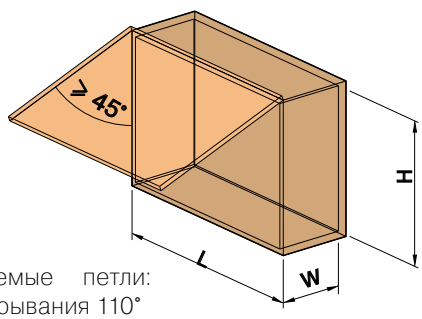

Рекомендуемые петли:
с углом открывания 110°

Для базы с распашными фасадами

W: Мин. A+270 мм

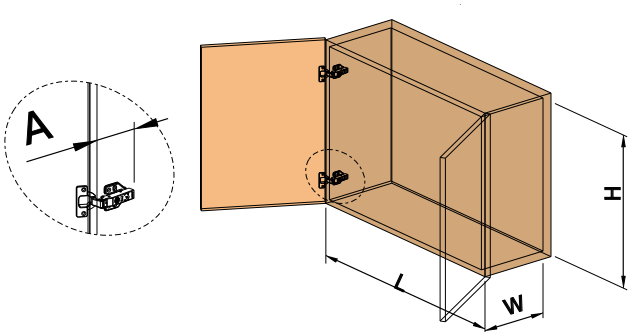


Pure Olive Oil
Extra Virgin Olive Oil
GARLIC
GARLIC
CIRIO
CIRIO

DANA WOOD

Бутылочница DANA WOOD в базу 150 и 200 мм

FIRMAX FURNITURE COMPONENTS
DANA WOOD



Описание:
Двухярусная корзина плавного закрывания
Материал: металл + алюминий
Цвет: антрацит + дерево

В комплект входят:
- 2-х ярусная корзина
- направляющие полного выдвижения

Артикул	Расположение направляющих	Ширина базы (мм)	Ширина (мм)	Глубина (мм)	Высота (мм)
FRM1560.15L	левое	150	106	470	503
FRM1560.15R	правое	150	106	470	503
FRM1560.20L	левое	200	156	470	503
FRM1560.20R	правое	200	156	470	503

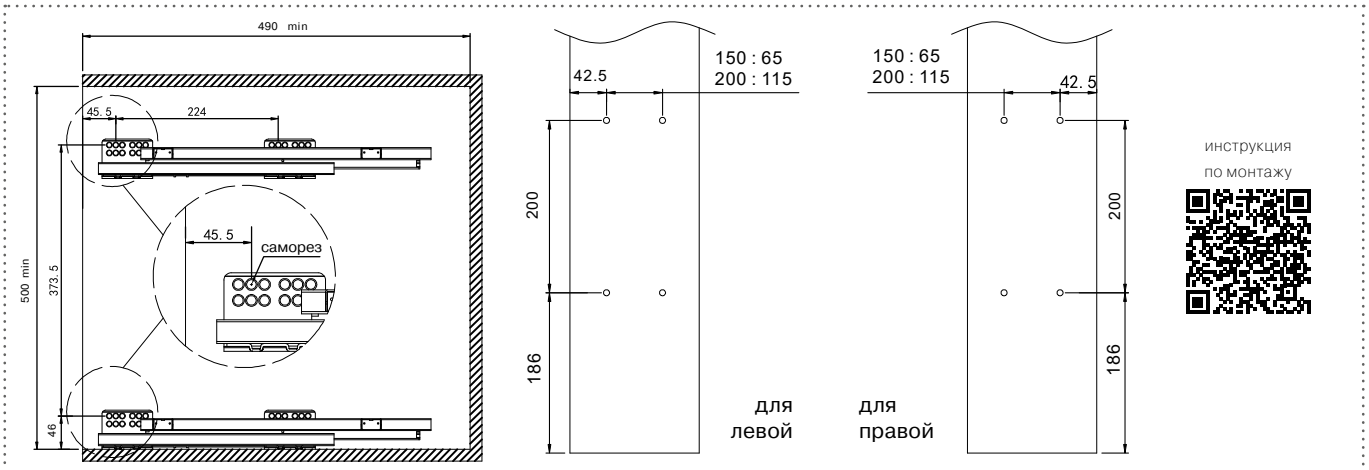

* Цвета в каталоге могут незначительно отличаться от реальных из-за особенностей цветопередачи при печати

Бутылочница DANA WOOD в базу 300, 400 и 450 мм

FIRMAX FURNITURE COMPONENTS
DANA WOOD



Описание:
Трехуровневая корзина плавного закрывания
Материал: металл + алюминий
Цвет: антрацит + дерево

Комплектация:
- 3-х ярусная корзина
- направляющие полного выдвижения
- шаблон

Артикул	Ширина базы	Ширина (мм)	Глубина (мм)	Высота (мм)
FRM1561.30	300	250	436	503
FRM1561.40	400	350	436	503
FRM1561.45	450	400	436	503

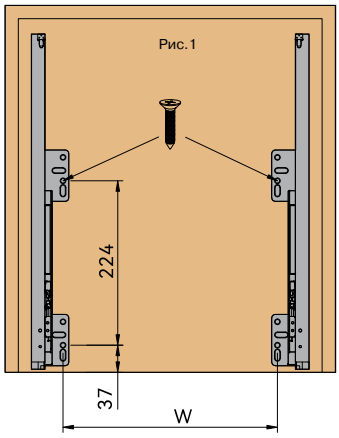

Ширина базы (мм)	длина (мм)
300	143
350	193
400	243
450	293

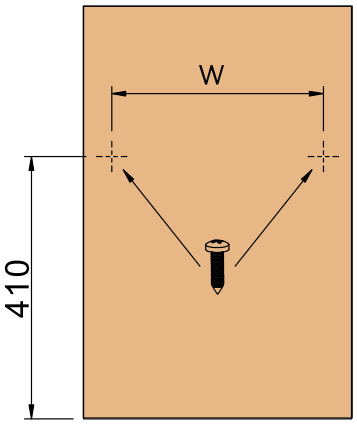

Ширина базы (мм)	W (мм)
300	212
350	263
400	312
450	362

инструкция по монтажу

* Цвета в каталоге могут незначительно отличаться от реальных из-за особенностей цветопередачи при печати

Бутылочница двухуровневая DANA WOOD в базу 300 и 400 мм

FIRMAX FURNITURE COMPONENTS
DANA WOOD



Описание:
Двухуровневая корзина плавного закрывания
Материал: металл + алюминий
Цвет: антрацит + дерево

Комплектация:
- 2-х ярусная корзина
- направляющие полного выдвижения
- шаблон

Артикул	Ширина базы	Ширина (мм)	Глубина (мм)	Высота (мм)
FRM1562.30	300	250	436	503
FRM1562.40	400	350	436	503

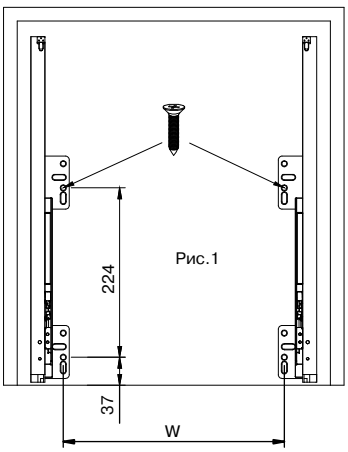

Рис.1

Ширина базы (мм)	W (мм)
300	143
400	243

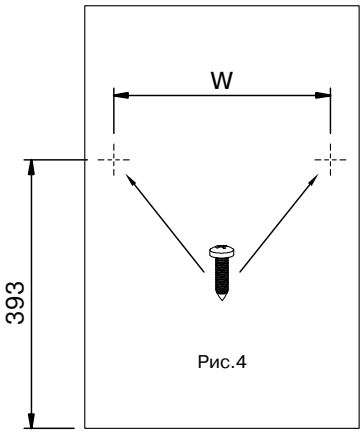

Рис.4

Ширина базы (мм)	W (мм)
400	312
300	212

инструкция по монтажу

* Цвета в каталоге могут незначительно отличаться от реальных из-за особенностей цветопередачи при печати

Корзины выдвижные DANA WOOD в базу 600, 800 и 900 мм.

FIRMAX FURNITURE COMPONENTS
DANA WOOD



Описание:
Корзины плавного закрывания
Материал: металл + алюминий
Цвет: антрацит + дерево

В комплект FRM1563.xx входят:
- корзина
- направляющие полного выдвижения, плавного закрывания

В комплект FRM1564.xx входят:
- корзина
- направляющие полного выдвижения, плавного закрывания
- емкости для посуды

инструкция по монтажу

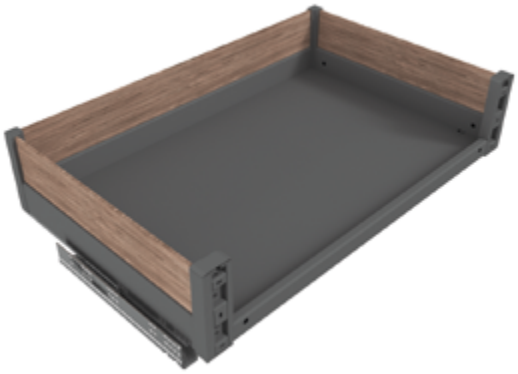

FRM1563.xx
Выдвижная корзина



FRM1564.xx
Корзина для посуды в нижнюю базу

Корзины можно устанавливать по отдельности

Артикул	Ширина базы (мм)	Ширина (мм)	Глубина (мм)	Высота (мм)
FRM1563.60	600	564	436	173
FRM1563.80	800	764	436	173
FRM1563.90	900	864	436	173
FRM1564.60	600	564	436	173
FRM1564.80	800	764	436	173
FRM1564.90	900	864	436	173

* Цвета в каталоге могут незначительно отличаться от реальных из-за особенностей цветопередачи при печати

Механизмы DANA WOOD для угловых баз

FIRMAX FURNITURE COMPONENTS
DANA WOOD

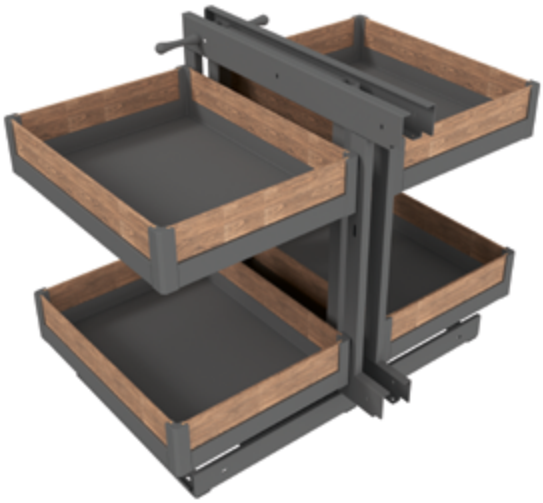



Описание:
Угловой механизм для распашных фасадов
Материал: металл + алюминий
Цвет: антрацит + дерево

В комплект входят:
- база
- рамы
- корзины

Рекомендуемые петли: для фальш-панелей с углом открывания 110°

инструкция по монтажу

Артикул		Ширина базы (мм)	Ширина проема (мм)	Глубина базы (мм)	Высота базы (мм)
FRM1567.B	корзины	800	мин 400	мин 500	мин 600
FRM1567.F	рама				



Описание:
Угловой механизм
Материал: металл + алюминий
Цвет: антрацит + дерево

В комплект входят:
- рамы
- механизм выдвижения
- корзины
- крепление к фасаду
- шаблон

инструкции по монтажу

левый

правый

Артикул		Открывание	Ширина базы (мм)	Ширина проема (мм)	Глубина базы (мм)	Высота базы (мм)
FRM1568.BL	корзины	левое	900	мин 400	мин 500	мин 600
FRM1568.FL	рама					
FRM1568.BR	корзины	правое	900	мин 400	мин 500	мин 600
FRM1568.FR	рама					

* Цвета в каталоге могут незначительно отличаться от реальных из-за особенностей цветопередачи при печати

Полка Lift-up DANA WOOD в верхнюю базу

FIRMAX FURNITURE COMPONENTS
DANA WOOD





Описание:
Механизм в верхнюю базу
Материал: металл + алюминий
Цвет: антрацит + дерево
Нагрузка на механизм регулируется

Рекомендуемые петли: с углом открывания 110°

Артикул	Ширина базы (мм)	Ширина (мм)	Глубина (мм)	Высота (мм)
FRM1580.60	600	564	269	555
FRM1580.70	700	664	269	555
FRM1580.80	800	764	269	555
FRM1580.90	900	864	269	555

Расстояние между нижней частью шкафа и препятствиями внизу должно составлять более 350 мм

инструкция по монтажу

Ширина базы, мм	600	800	900
L, мм	564-568	764-768	864-868
H, мм		560	

Для базы с откидным фасадом
W: Мин. 270 мм
Мин. угол открывания фасада 45°

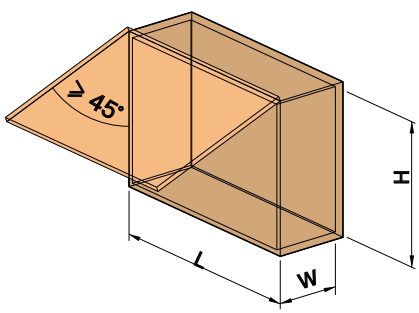

Для базы с распашными фасадами
W: Мин. A+270 мм

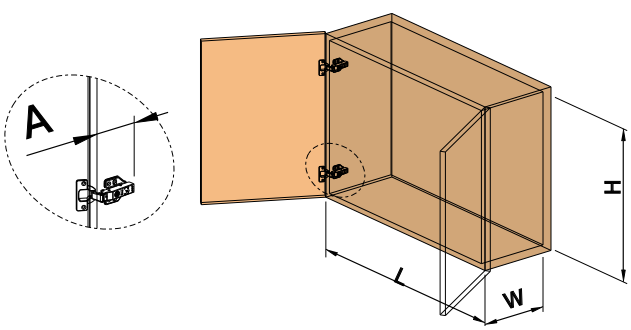

* Цвета в каталоге могут незначительно отличаться от реальных из-за особенностей цветопередачи при печати

Колонны выдвижные DANA WOOD в базу 300 и 400 мм

FIRMAX FURNITURE COMPONENTS
DANA WOOD





Описание:
Выдвижная многоярусная колонна полного выдвижения плавного закрывания

Материал: металл + алюминий

Цвет: антрацит + дерево

Для полного комплекта необходимы:

- рама с креплением к фасаду - 1 шт
- направляющие полного выдвижения плавного закрывания - 1 комплект
- навесные корзины - 4 или 6 шт.

инструкция по монтажу

артикулы см. в таблице ниже

Артикул		Ширина базы (мм)	Ширина (мм)	Глубина (мм)	Высота (мм)
FRM1570.30B/4K	Комплект корзин (4 штуки)				
FRM1570.30F/4K	Рама	300	250	480	1200-1500
FRM1570.30S/4K	Направляющие				
FRM1571.30B/6K	Комплект корзин (6 штук)				
FRM1571.30F/6K	Рама	300	250	480	1800-2100
FRM1571.30S/6K	Направляющие				
FRM1572.40B/6K	Комплект корзин (6 штук)				
FRM1572.40F/6K	Рама	400	350	480	1800-2100
FRM1572.40S/6K	Направляющие				

* Цвета в каталоге могут незначительно отличаться от реальных из-за особенностей цветопередачи при печати

Колонна выдвижная в базу 600 мм

FIRMAX FURNITURE COMPONENTS
DANA WOOD





Описание:

Выдвижная многоярусная колонна плавного закрывания

Материал: металл + алюминий

Цвет: антрацит + дерево

Рекомендуемые петли:
с углом открывания 110°

Для полного комплекта необходимы:

- комплект из 2-х рам с направляющими и крепежом
- комплект корзин - 12 шт.

артикулы см. в таблице ниже

инструкция по монтажу

Артикул		Ширина базы (мм)	Ширина (мм)	Глубина (мм)	Высота (мм)
FRM1573.60B/6K	Комплект корзин (6 пар)	600	553	480	1765
FRM1573.60F/6K	Рама				
FRM1573.60S/6K	Направляющие				

* Цвета в каталоге могут незначительно отличаться от реальных из-за особенностей цветопередачи при печати

Бутылочницы VIBO

Бутылочница VIBO в верхнюю базу 150 мм



Артикул	Расположение направляющих	Ширина Базы	Ширина	Глубина	Высота
VIB2017.L	левая	150 мм	107 мм	288 мм	550 мм

Материал: сталь хромированная

Двухярусная корзина полного выдвижения плавного закрывания с креплениями к фасаду. Регулировка фасада по вертикали и горизонтали.

В комплект входят:
- сетчатая 2-х ярусная корзина
- направляющие полного выдвижения
- крепление к фасаду

Бутылочницы VIBO в нижнюю базу 150 мм и 200 мм



Артикул	Расположение направляющих	Ширина Базы	Ширина	Глубина	Высота
VIB2000.L	левая	150 мм	107 мм	486 мм	530 мм
VIB2000.R	правая	150 мм	107 мм	486 мм	530 мм
VIB2001.L	левая	200 мм	157 мм	486 мм	530 мм
VIB2001.R	правая	200 мм	157 мм	486 мм	530 мм

Материал: сталь хромированная

Двухярусная корзина частичного выдвижения плавного закрывания с креплениями к фасаду. Регулировка фасада по вертикали и горизонтали.

В комплект входят:
- сетчатая 2-х ярусная корзина
- направляющие частичного выдвижения (90%)
- крепление к фасаду

Бутылочницы VIBO в нижнюю базу 300 мм, 400 мм и 450 мм



Артикул	Расположение направляющих	Ширина Базы	Ширина	Глубина	Высота
VIB2002	универсальное	300 мм	264 мм	470 мм	520 мм
VIB2003	универсальное	400 мм	364 мм	470 мм	520 мм
VIB2004	универсальное	450 мм	414 мм	470 мм	520 мм

Материал: сталь хромированная

Двухярусная корзина частичного выдвижения плавного закрывания с креплениями к фасаду. Регулировка фасада по вертикали и горизонтали.

В комплект входят:
- сетчатая 2-х ярусная корзина
- направляющие частичного выдвижения (90%)
- крепление к фасаду

Корзины VIBO

Корзины выдвижные VIBO в базу 400 мм, 450 мм и 600 мм

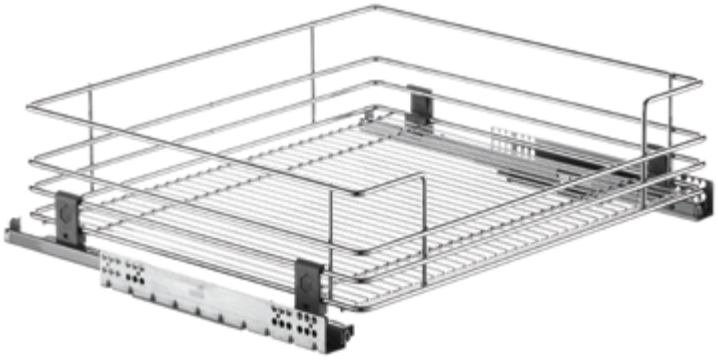

Материал: сталь хромированная

Артикул	Ширина Базы	Ширина	Глубина	Высота
VIB2010.40	400 мм	364-368 мм	482 мм	144 мм
VIB2010.45	450 мм	414-418 мм	482 мм	144 мм
VIB2010.60	600 мм	564-568 мм	482 мм	144 мм

Корзина частичного выдвижения
плавного закрывания
В комплект входят:
сетчатая корзина
направляющие частичного выдвижения (90%)

Корзина может комплектоваться креплениями
к фасаду VIB2011.1 (заказываются отдельно)

Крепления к фасаду для выдвижных корзин VIBO

Крепления позволяют регулировать фасад по вертикали и горизонтали



комплект 2 части

Артикул	Материал
VIB2011.1	металл

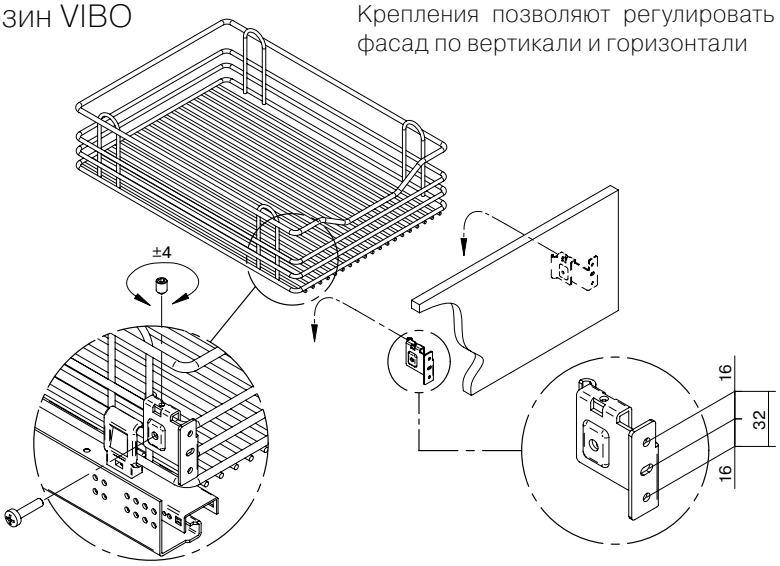

Корзина выдвижная VIBO в базу 600 мм



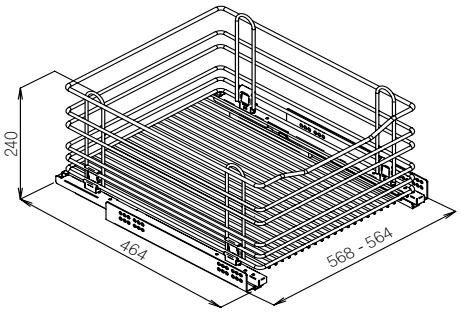

Артикул	Ширина базы
VIB0264	600 мм

Материал: сталь хромированная
Полное выдвижение, плавное закрывание

Крепление к фасаду



Артикул
VIB2011.2

Угловые механизмы VIBO



Механизм выдвижной Unico для угловых баз,
для фасадов 450 мм, универсальный



Артикул	Ширина фасада	Ширина базы	Глубина базы
VIB2014	450 мм	min 840 мм	min 490 мм

В комплект входят:
- полка
- угловой механизм

Конструкция Unico позволяет использовать в одной базе два независимых механизма, один над другим

Ширина	Глубина	Высота
834 мм	444 мм	139 мм

Рекомендуемые размеры кухонной базы

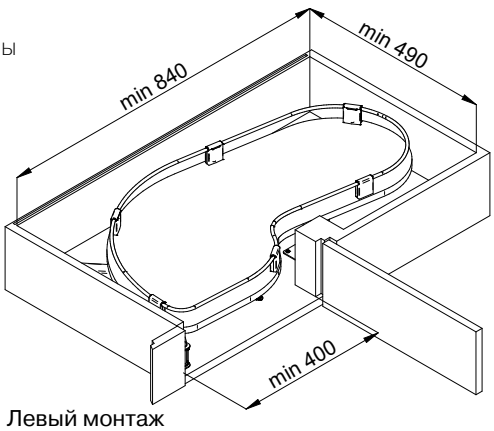

Левый монтаж

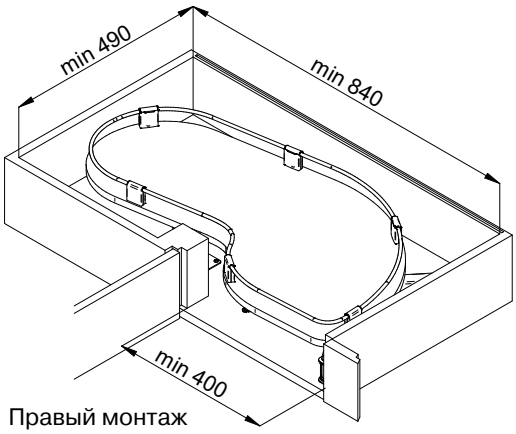

Правый монтаж

ViBO



Волшебный уголок в угловую базу универсальный (левый/правый)



Артикул	Ширина базы	Ширина фасада	Глубина	Высота
VIB2015	900 мм	450 мм	473 мм	678 мм

В комплект входят:
- двухярусная корзина - 1 шт.
- рама для крепления к распашному фасаду
- 2 навесные корзины для рамы
- комплект направляющих
- тяга
- крепежные и монтажные элементы

Материал: сталь хромированная
Механизм в угловую базу, универсальный (левый/правый)
для распашного фасада шириной 450мм
Для открывания фасада необходимо использовать специальные петли с углом открывания 160-175°. Петли в комплект не входят, а заказываются отдельно. Мы рекомендуем петли FIRMAX, артикулы: FRM0126 и FRM0126.1



Колонны выдвижные VIBO

Выдвижная колонна
для высоких шкафов
шириной 300 мм

Артикул	Ширина Базы	Ширина	Глубина	Высота
VIB2016	300 мм	246 мм	503 мм	1790 - 2120 мм

Материал: сталь хромированная

Выдвижная многоярусная колонна полного выдвижения плавного закрывания

В комплект входят:
- рама - 1 шт
- направляющие полного выдвижения плавного закрывания - 1 комплект
- крепления к фасаду - 3 шт.
- навесные корзины - 5 шт.

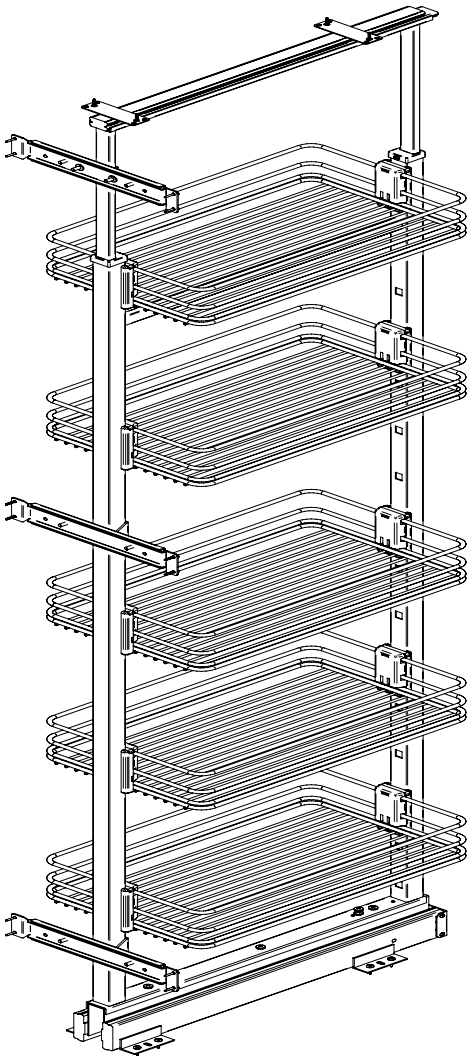

Бутылочницы FGV

Бутылочницы с механизмом плавной довоvдки



Артикул	Расположение направляющих	Ширина базы	Глубина базы (min)	Тип направляющих
FGV1008	левое	150	500	Excel
FGV1009	правое	150	500	Excel
FGV1010	левое	200	500	Excel
FGV1011	правое	200	500	Excel
FGV1014.L	левое	150	300	Excel
FGV1014.R	правое	150	300	Excel

Материал: сталь
Двухъярусная частичного (90%) выдвижения
с креплениями к фасаду
Регулировка фасада по вертикали и горизонтали
В комплект входят:
- направляющие част. выдвижения
- сетчатая 2х ярусная корзина
- крепление к фасаду

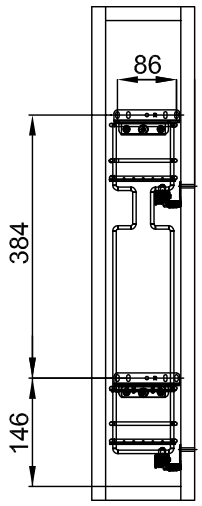

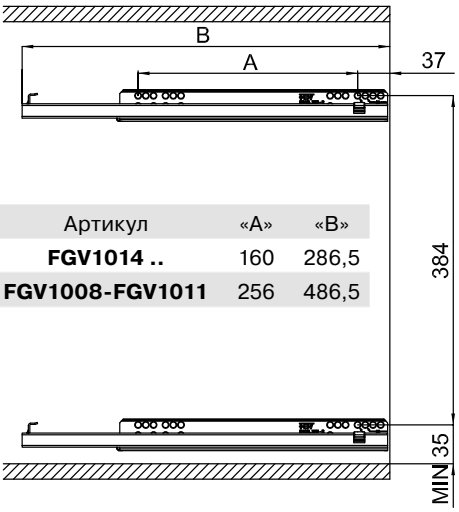

Артикул	«A»	«B»
FGV1014 ..	160	286,5
FGV1008-FGV1011	256	486,5

Бутылочницы с механизмом плавной доводки



Артикул	Расположение направляющих	Ширина базы	Глубина базы (min)	Тип направляющих
FGV1012	универсальное	300	500	шариковые
FGV1013	универсальное	400	500	шариковые

Материал: сталь
Описание: двухъярусная полного выдвижения
с креплениями к фасаду
Регулировка фасада по вертикали и горизонтали
В комплект входят:
- направляющие полного выдвижения
- 2х ярусная корзина
- крепление к фасаду
- крепеж

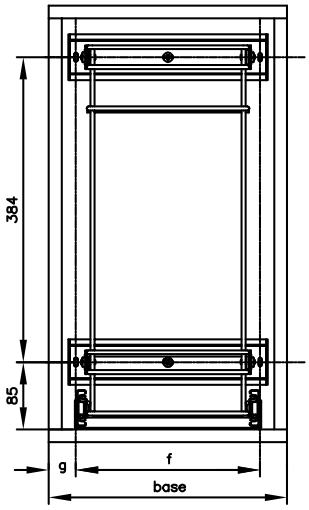

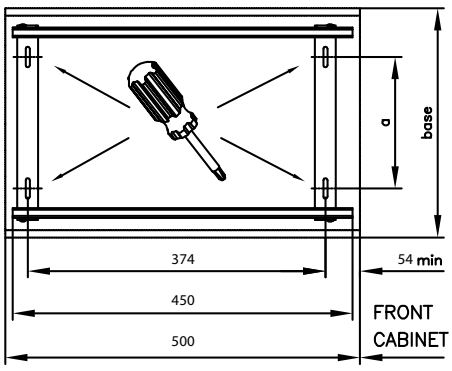

Артикул	«a»	«f»	«g»
FGV1012	159	227	36,5
FGV1013	259	327	36,5

Бутылочница выкатная



Материал: сталь
Описание: двухъярусная полного выдвижения с креплениями к фасаду
Регулировка фасада по вертикали и горизонтали
В комплект входят:
- направляющие част. выдвижения
- 2 сетки
- крепеж

Артикул	H	D	B	Цвет
FGV0329	470	450	150	хром

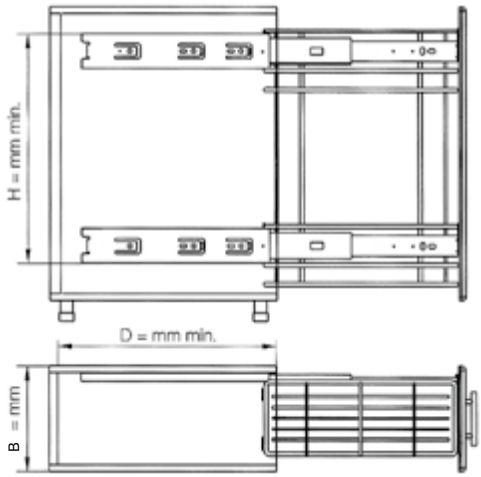

Рама выдвижная Cargo Mini



Материал: сталь

Цвет: серебро

Описание:

двухъярусная рама полного выдвижения с креплениями к фасаду

Артикул	H	D	B	Для корзин шириной
FGV0290	675	510	150	150 и 200мм
FGV0292	470	510	300	300 мм

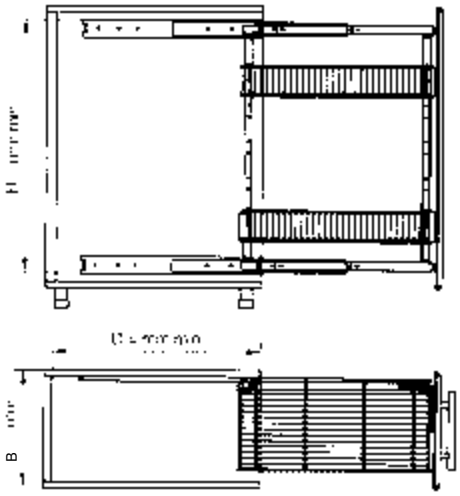

Корзины навесные для рамы Cargo Mini



Материал: сталь
Применение:
для выдвижных рам Cargo Mini

Артикул	цвет	B
FGV0293	серебро	150
FGV0294	серебро	200
FGV0295	серебро	300

B –внешняя ширина корпуса

Колонны выдвижные FGV



Высокая тумба Cargo
в базу 300 мм

Артикул	высота	ширина базы
FGV0269	1610-2010 мм	300 мм

Материал: сталь
Цвет: хром
Максимальная нагрузка: 80 кг. (с учетом фасада)

Комплектация:
- рама полного выдвижения 1 шт.
- направляющая полного выдвижения1 шт.
- хромированная корзина 5 шт.
- крепежные кронштейны 3 комплекта.
- крепеж

Соединительный профиль для нижних баз (для ДСП 16мм)

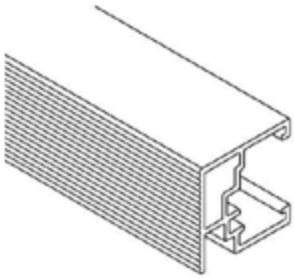

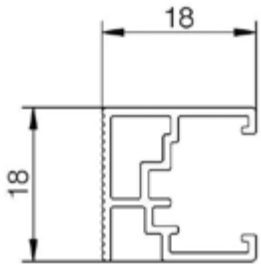

алюминий рифленый

Артикул	Длина, мм
ALF0700	**4100**

Артикул	Ширина базы, мм
ALF0700.045	**450**
ALF0700.060	**600**
ALF0700.080	**800**
ALF0700.090	**900**
ALF0700.105	**1050**
ALF0700.120	**1200**

Комплект креплений соединительного профиля

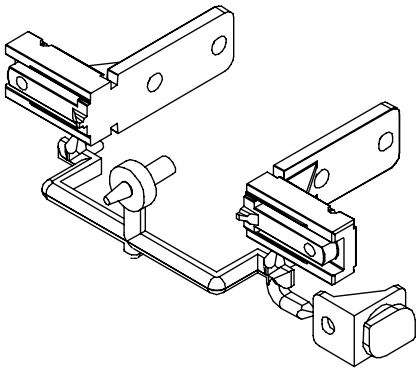

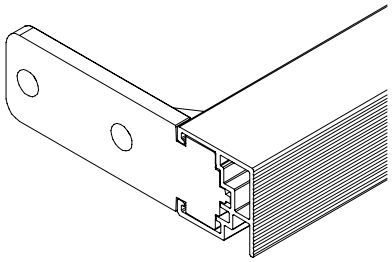

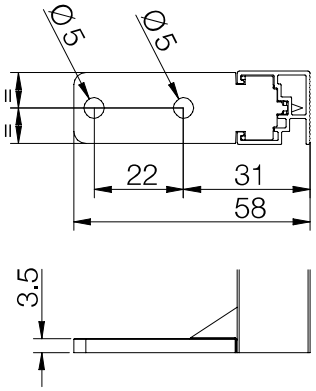

Артикул	материал
ALF0730	пластик серый

Установка профиля в базу

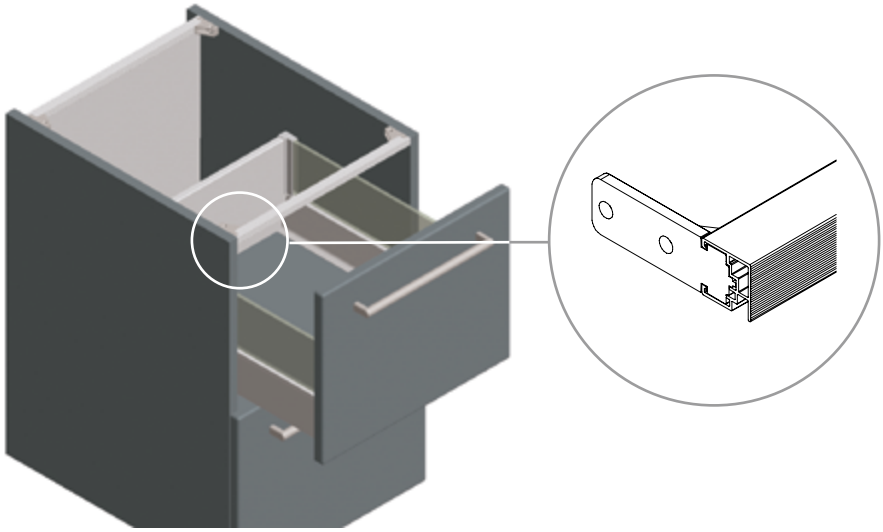

Установка крепления для столешницы в профиль

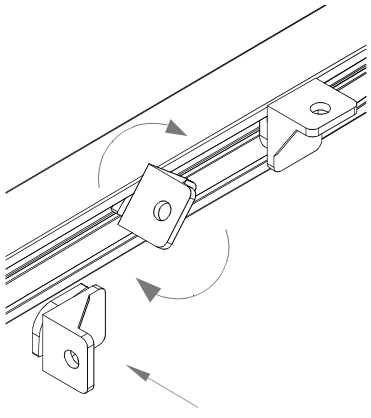



Навесы для фиксации шкафов и стеновых панелей

482 ...Системы фиксации шкафов
487 ...Система навесов для нижних баз

Системы фиксации шкафов

Навес для шкафа под саморезы

CAMAR®



Максимальная нагрузка: 50 кг
Норма упаковки: 200 шт.
DIN 68840
LGA
Шуруп: 3,5x30 мм

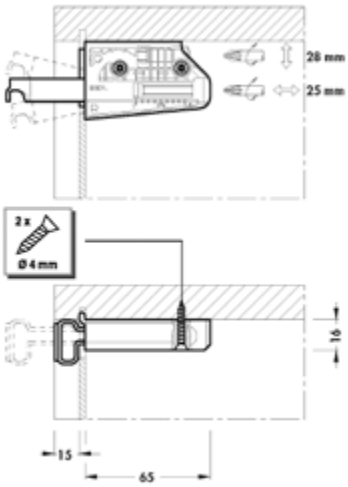

Сторона	Артикул
правая	**CAM0025.06R**
левая	**CAM0025.06L**

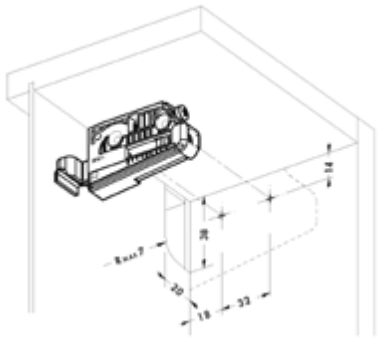

Навес для шкафа на муфтах

CAMAR®



Максимальная нагрузка: 65 кг
Норма упаковки: 200 шт.
DIN 68840
LGA

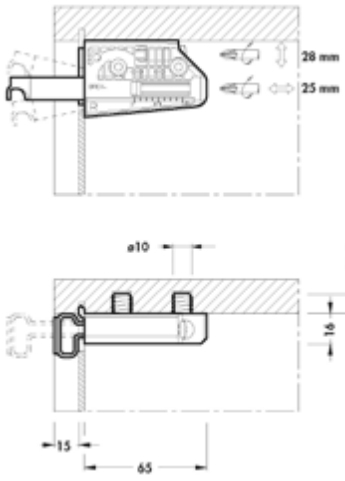

Сторона	Артикул
правая	**CAM0026.06R**
левая	**CAM0026.06L**

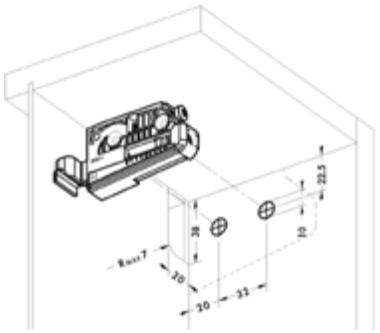

Декоративная заглушка для навеса

CAMAR®



Материал: пластик
Норма упаковки: 400 шт.

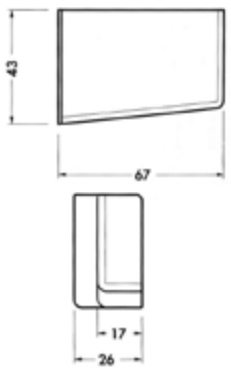

Цвет	Сторона	Артикул
белый	правая	**CAM0035.07R**
	левая	**CAM0035.07L**
бежевый	правая	**CAM0036.30R**
	левая	**CAM0036.30L**
коричневая	правая	**CAM0037.05R**
	левая	**CAM0037.05L**
алюминий	правая	**CAM0038.02R**
	левая	**CAM0038.02L**

Навес для шкафа под саморезы



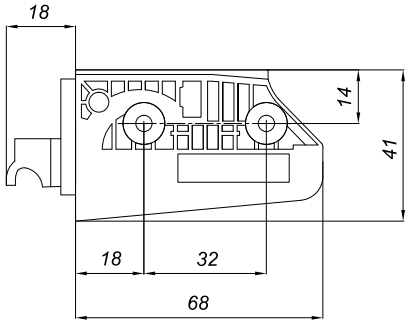

Артикул
FRM0626.L
FRM0626.R

Максимальная нагрузка: 60 кг
Норма упаковки: 200 шт.

Накладка декоративная для навеса FRM0626..



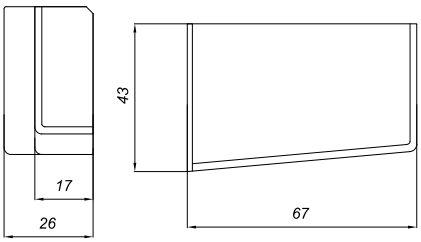

Цвет	Сторона	Артикул
белый №01	левая	**FRM0627.01L**
	правая	**FRM0627.01R**
темно-коричневый №08	левая	**FRM0627.08L**
	правая	**FRM0627.08R**
коричневый №10	левая	**FRM0627.10L**
	правая	**FRM0627.10R**
бежевый №11	левая	**FRM0627.11L**
	правая	**FRM0627.11R**
серый №13	левая	**FRM0627.13L**
	правая	**FRM0627.13R**

Материал: пластик
Норма упаковки: 100 шт.

Навес для шкафа универсальный под саморезы



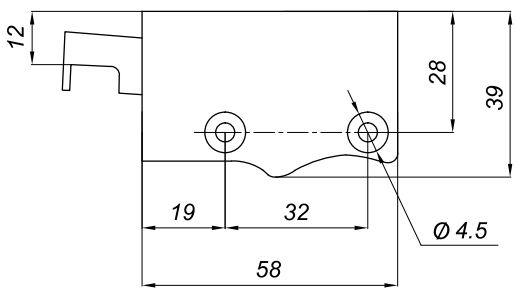

Артикул
FRM0625

Максимальная нагрузка: 50 кг
Норма упаковки: 200 шт.

ПРОЧНОСТЬ, БЕЗОПАСНОСТЬ И ЭЛЕГАНТНОСТЬ ВСЕГО В 10 ММ

CAMAR®

Навес для шкафа 801



Максимальная нагрузка: 100 кг
DIN 68840, LGA
Норма упаковки: 200 шт.

Артикул	Расположение
CAM0029.L	левый
CAM0029.R	правый

Декоративная заглушка для навесов 801



Цвет	Артикул	Расположение
белый	**CAM0050.01L**	левое
белый	**CAM0050.01R**	правое
коричневый	**CAM0050.04L**	левое
коричневый	**CAM0050.04R**	правое
серый	**CAM0050.60L**	левое
серый	**CAM0050.60R**	правое
серебристый	**CAM0050.75L**	левое
серебристый	**CAM0050.75R**	правое

Шина оцинкованная для навесов с насечками - см. стр. 352



ROS0060







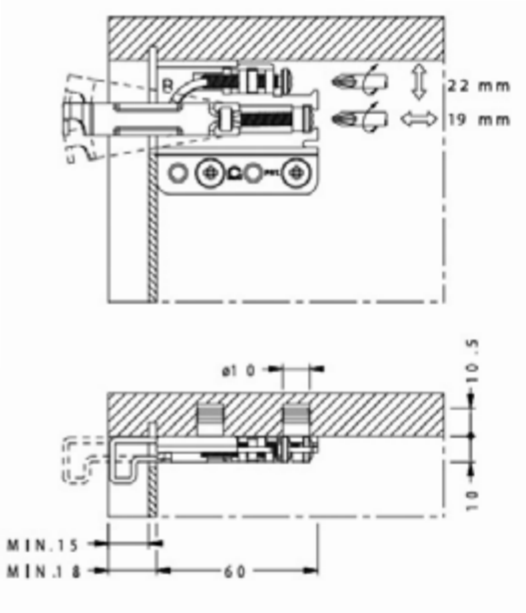

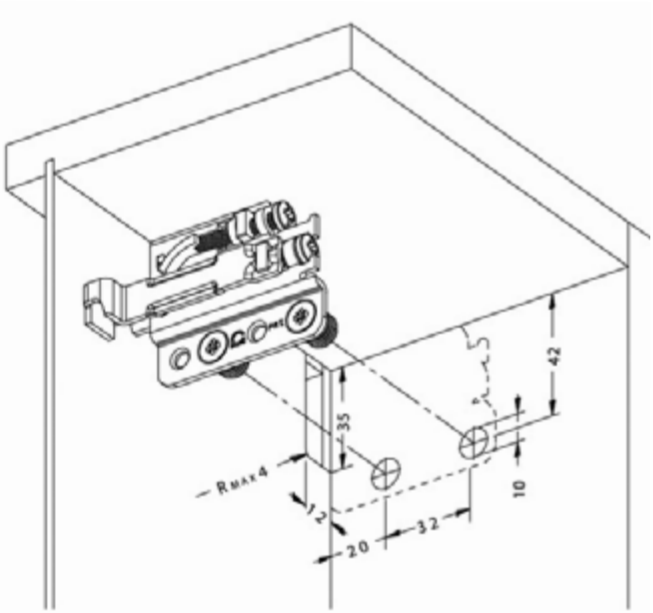

КРОНШТЕЙН ЕСТЬ, НО НЕ ВИДЕН

CAMAR®

Навес для шкафа 818

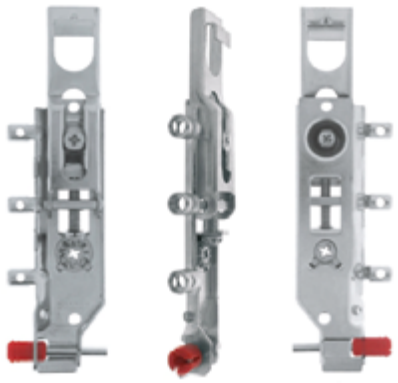

Максимальная нагрузка: 65 кг
DIN 68840, LGA
Норма упаковки: 100 шт.

Артикул	расположение
CAM0033.L	левый
CAM0033.R	правый

Декоративная заглушка для навесов 818 диаметром 10мм



Цвет	Артикул	Расположение
белый	**CAM0054.01**	универсальное
коричневый	**CAM0054.04**	универсальное
св.коричневый	**CAM0054.04**	универсальное
серый	**CAM0054.15**	универсальное
серебристый	**CAM0054.75**	универсальное

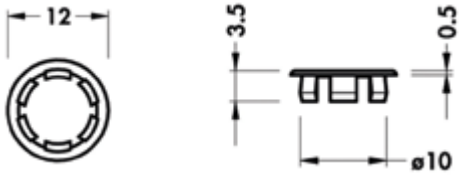

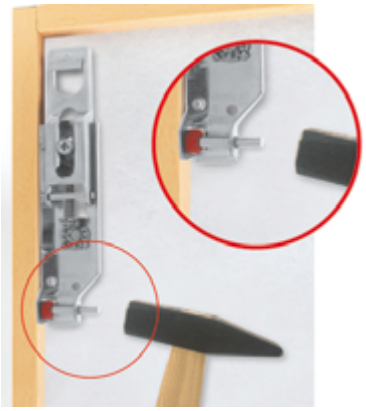





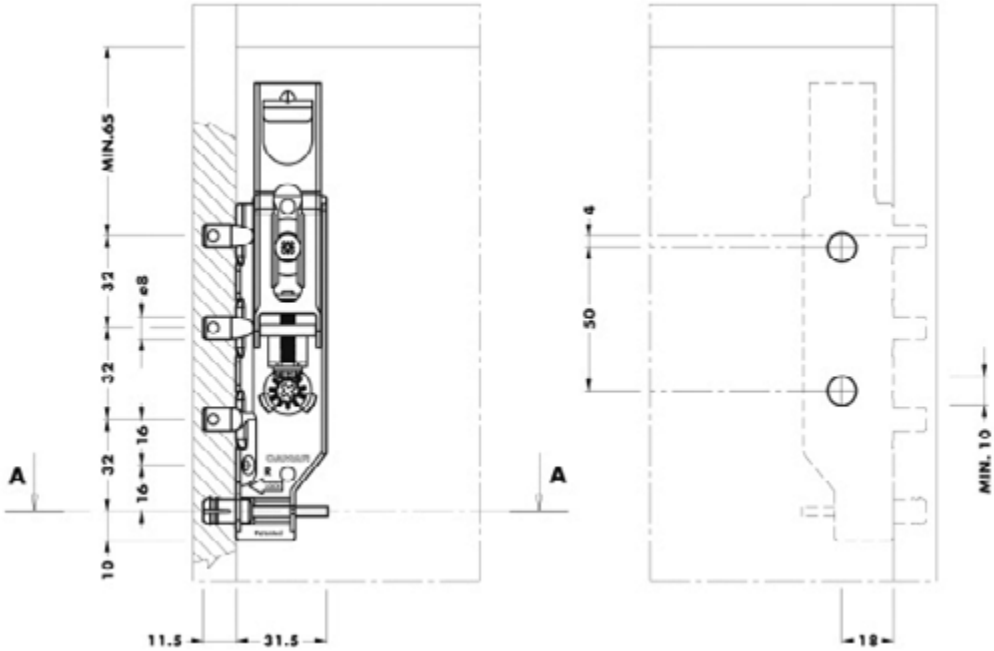

Навес для шкафа универсальный

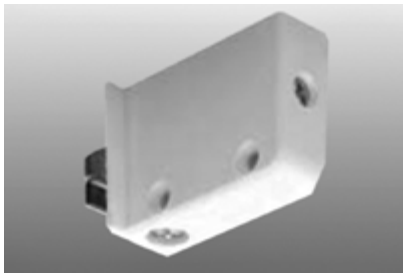

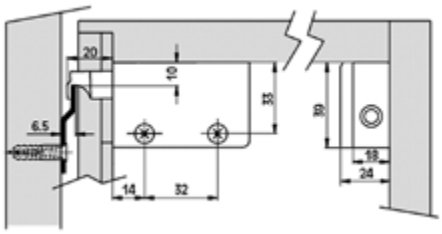

Цвет	Сторона	Артикул
белый	правая	**FGV0410**
	левая	**FGV0411**
бежевый	правая	**FGV0416**
	левая	**FGV0417**
коричневая	правая	**FGV0414**
	левая	**FGV0415**

Максимальная нагрузка: 70 кг
Норма упаковки: 100 шт.
Шуруп: 3,5x30 мм

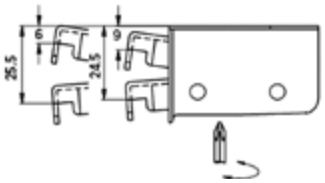

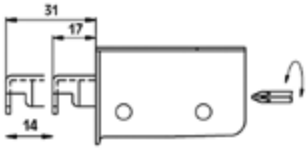

Навес для шкафа

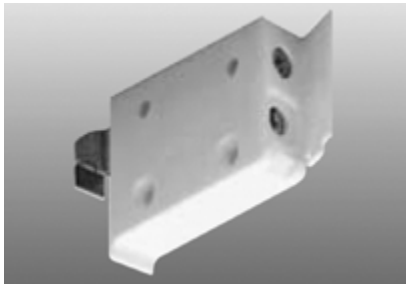

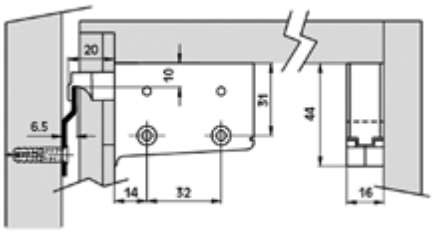

Цвет	Сторона	Артикул
белый	универсальный	**FGV0418**

Максимальная нагрузка: 70 кг
Норма упаковки: 250 шт.
Шуруп: 3,5x30 мм

Накладка декоративная для FGV0418

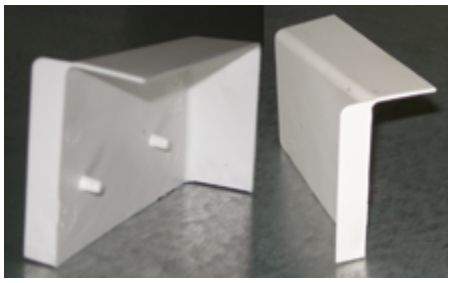

Материал: пластик
Норма упаковки: 250 шт.

Цвет	Сторона	Артикул
белый	правая	**FGV0419**
	левая	**FGV0420**

Шина оцинкованная для навесов с насечками

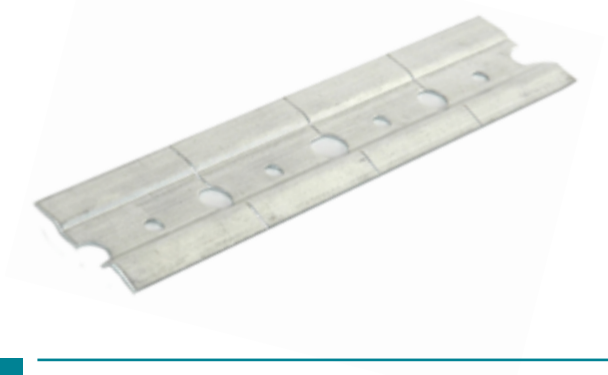

Артикул
ROS0060

Длина 2000 мм
Насечки каждые 50 мм
Ширина 42 мм

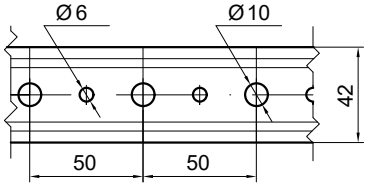

Система навесов для нижних баз

Комплект навесов FIRMAX L+R усиленных, на муфтах, в комплекте с монтаж. планками L+R



Артикул	Наименование
FRM0618	Комплект навесов

В комплект входят:
- Навесы L+R
- Монтажные планки L+R
- Саморезы

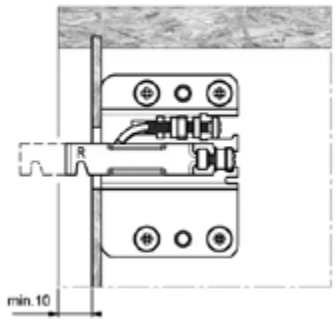

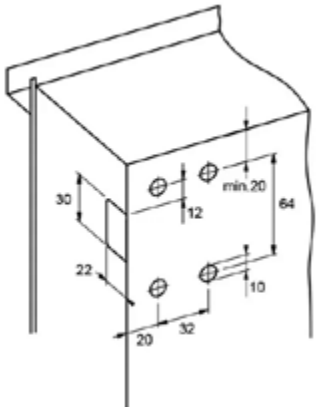

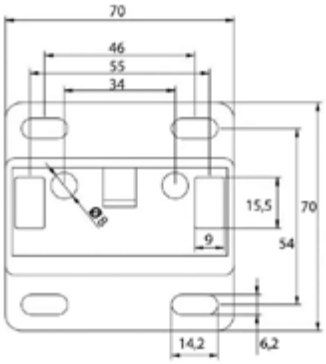

Накладка декоративная для навесов FRM0618

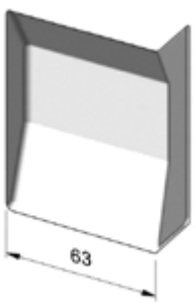



Артикул	цвет	сторона
FRM0619.01L	белый	левая
FRM0619.01R	белый	правая

Системы сортировки отходов



490 ...Системы сортировки отходов Firmax
493 ...Системы сортировки отходов VIBO

Системы сортировки отходов Firmax

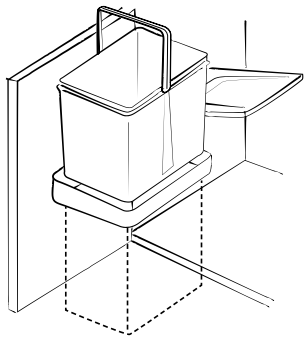

Для распашных дверей

Артикул	Наименование	Объем, л	Высота, мм	Ширина базы мин., мм
FRM7565	Ведро для мусора 15 литров с крышкой	15	295	450
FRM7565.20	Ведро для мусора 20 литров с крышкой	20	369	450

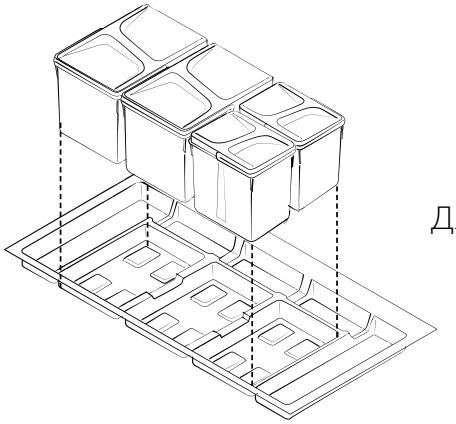

Для выдвижных ящиков

Рекомендуемые комплекты:

Высота ведра 216 мм

	Артикул	Наименование	Объем
База 450 мм			
Комплект 1	FRM7570.45	Лоток в базу 450 мм	1х12л
	FRM7571.216	Ведро 12 литров	
База 600 мм			
Комплект 1	FRM7570.60	Лоток в базу 600 мм	2х12л
	FRM7572.216	Комплект ведер: 2 х 12 литров	
Комплект 2	FRM7570.60	Лоток в базу 600мм	12л+2х6л
	FRM7573.216	Комплект 1 ведро 12 литров + 2 ведра по 6 литров Н=216 мм	
База 800 мм			
Комплект 1	FRM7570.80	Лоток в базу 800мм	3х12 л
	FRM7574.216	Комплект 3 ведра по 12 литров Н= 216мм	
Комплект 2	FRM7570.80	Лоток в базу 800мм	2х12 л + 2х6 л
	FRM7575.216	Комплект ведер: 2 х12 литров + 2 х 6 литров	
База 900 мм			
Комплект 1	FRM7570.90	Лоток в базу 900мм	3х12л
	FRM7574.216	Комплект 3 ведра по 12 литров Н=216 мм	
Комплект 2	FRM7570.90	Лоток в базу 900 мм	12л+2х6л
	FRM7575.216	Комплект ведер: 2х12 литров + 2х6 литров	

Высота ведра 266 мм

	Артикул	Наименование	Объем
База 450 мм			
Комплект 1	FRM7570.45	Лоток в базу 450 мм	1х15л
	FRM7571.266	Ведро 15 литров	
База 600мм			
Комплект 1	FRM7570.60	Лоток в базу 600мм	2х15л
	FRM7572.266	Комплект из 2-х ведер по 15 литров Н=266мм	
Комплект 2	FRM7570.60	Лоток в базу 600мм	15л+2х7л
	FRM7573.266	Комплект 1 ведро 15 литров + 2 ведра по 7 литров Н= 266мм	
База 800 мм			
Комплект 1	FRM7570.80	Лоток в базу 800мм	3х15 л
	FRM7574.266	Комплект 3 ведра по 15 литров Н= 266мм	
Комплект 2	FRM7570.80	Лоток в базу 800мм	2х15 л + 2х7 л
	FRM7575.266	Комплект 2 ведра по 15л + 2 ведра по 7л Н= 266мм	
База 900 мм			
Комплект 1	FRM7570.90	Лоток 900	3х15л
	FRM7574.266	Комплект 3 ведра по 15 литров Н= 266мм	
Комплект 2	FRM7570.90	Лоток 900	15л+2х7л
	FRM7575.266	Комплект 2 ведра по 15 литров + 2 ведра по 7 литров Н= 266мм	

Система сортировки для распашных дверей





Материал - пластик серый
Съемное ведро с крышкой.
Крышка поднимается автоматически при открывании фасада.
Ведро универсальное, может устанавливаться как на левую так и на правую распашные двери

Ведро для мусора 15 литров с крышкой

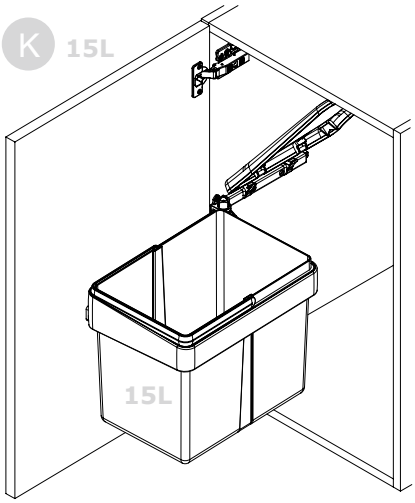

Артикул	Ширина базы мин.	Высота	Ширина	Глубина	Объем
FRM7565	450 мм	295 мм	240 мм	345 мм	15 л

В комплект входит:
- съемное ведро объемом 15 л - 1 шт
- рамка-держатель ведра - 1 шт.
- крышка ведра - 1 шт.
- крепление к каркасу -1 компл.
- крепление к фасаду -1 компл.
- шуруп 4 х 20 мм - 10 шт.
- шаблон присадки - 1 шт.

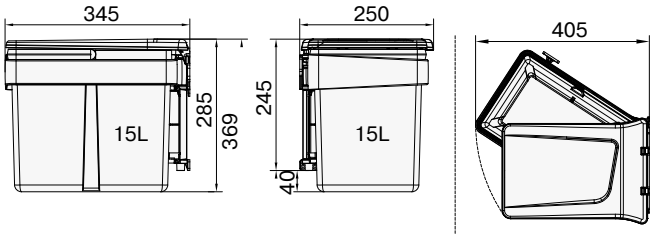

Ведро для мусора 20 литров с крышкой

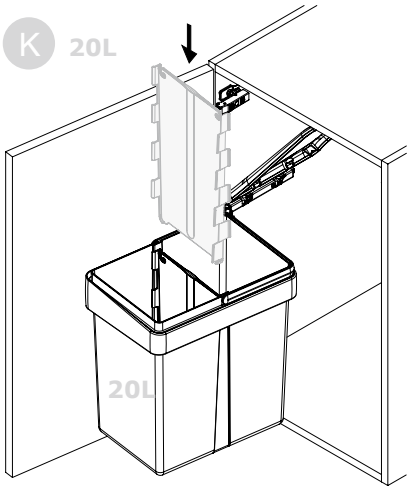

Артикул	Ширина базы мин.	Высота	Ширина	Глубина	Объем
FRM7565.20	450 мм	369 мм	240 мм	345 мм	20 л

В комплект входит:
- съемное ведро с делителем объемом 20 л - 1 шт
- рамка-держатель ведра - 1 шт.
- крышка ведра - 1 шт.
- крепление к каркасу -1 компл.
- крепление к фасаду -1 компл.
- шуруп 4 х 20 мм - 10 шт.
- шаблон присадки - 1 шт.

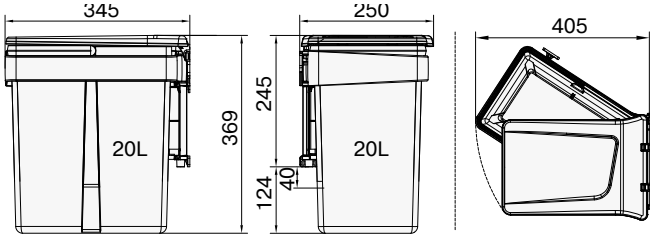



Система сортировки для выдвижных ящиков в базу 450, 600, 800 и 900 мм

Описание:
Материал - пластик серый
Лотки и наборы емкостей для сортировки мусора и хранения бытовой химии
Предназначены для установки в выдвижные ящики
Пластиковые поддоны можно обрезать до необходимого размера.
Дополнительные отделения в лотках позволяют хранить бытовую химию и подручные средства для уборки (тряпки, губки, перчатки, пакеты для мусора и т.д.)
Систему сортировки отходов с ведрами высотой 216 мм можно использовать в базах, где установлена система GOLA.



Лотки

Артикул	Ширина базы мин., мм	Ширина	Глубина, мм
FRM7570.45	450	386	482
FRM7570.60	600	536	482
FRM7570.80	800	736	482
FRM7570.90	900	836	482

Поддон в базу 450 мм

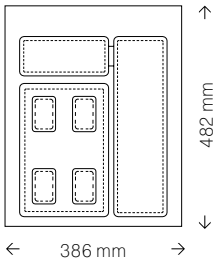

Поддон в базу 600 мм

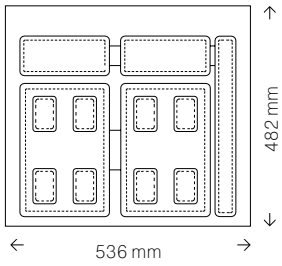

Поддон в базу 800 мм

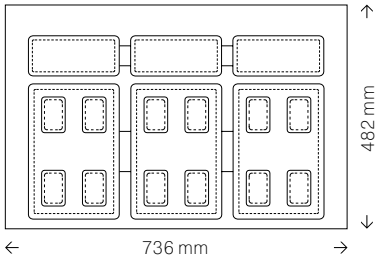

Поддон в базу 900 мм

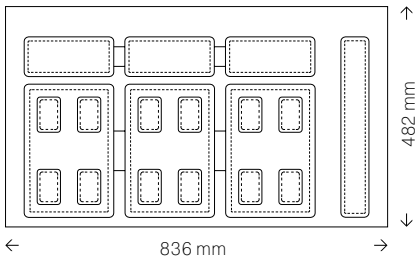

Емкости

Артикул	Ширина базы мин., мм	Высота ведра, мм	Объем, л
FRM7571.216	450	216	1 x 12 л
FRM7571.266	450	266	1 x 15 л
FRM7572.216	600	216	2 x 12 л
FRM7573.216	600	216	12 л + 2x6 л
FRM7572.266	600	266	2x15 л
FRM7573.266	600	266	15 л + 2x7 л
FRM7574.216	800	216	3x12 л
FRM7575.216	800	216	2x12л+2x6л
FRM7574.266	800	266	3x15 л
FRM7575.266	800	266	2x15л+2x7л
FRM7574.216	900	216	3x12 л
FRM7575.216	900	216	12 л + 2x6 л
FRM7574.266	900	266	3x15 л
FRM7575.266	900	266	15 л + 2x7 л

Ведро 6 л

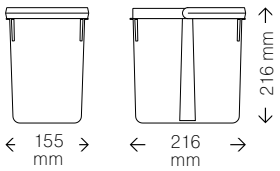

Ведро 7 л

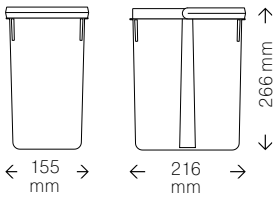

Ведро 12 л

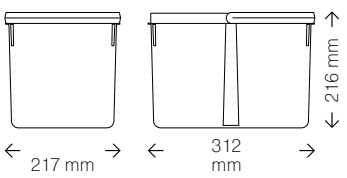

Ведро 15 л

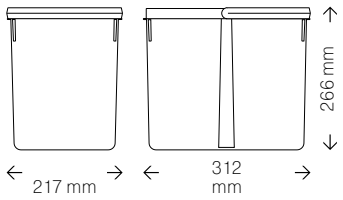



Системы сортировки отходов VIBO

Системы сортировки отходов в базу 400 мм



Артикул	Ширина Базы	Ширина	Глубина	Высота	Емкость ведра
VIB2007	400 мм	358 мм	480 мм	392 мм	2 x15 л

Материал: сталь хромированная + пластик

Описание:
Выдвижная корзина частичного выдвижения
плавного закрывания
Для распашных дверей

В комплект входят:
- сетчатая 2-х ярусная корзина
- направляющие частичного выдвижения (90%)
- 2 пластиковых ведра по 15 литров с крышкой

Гигиенические покрытия

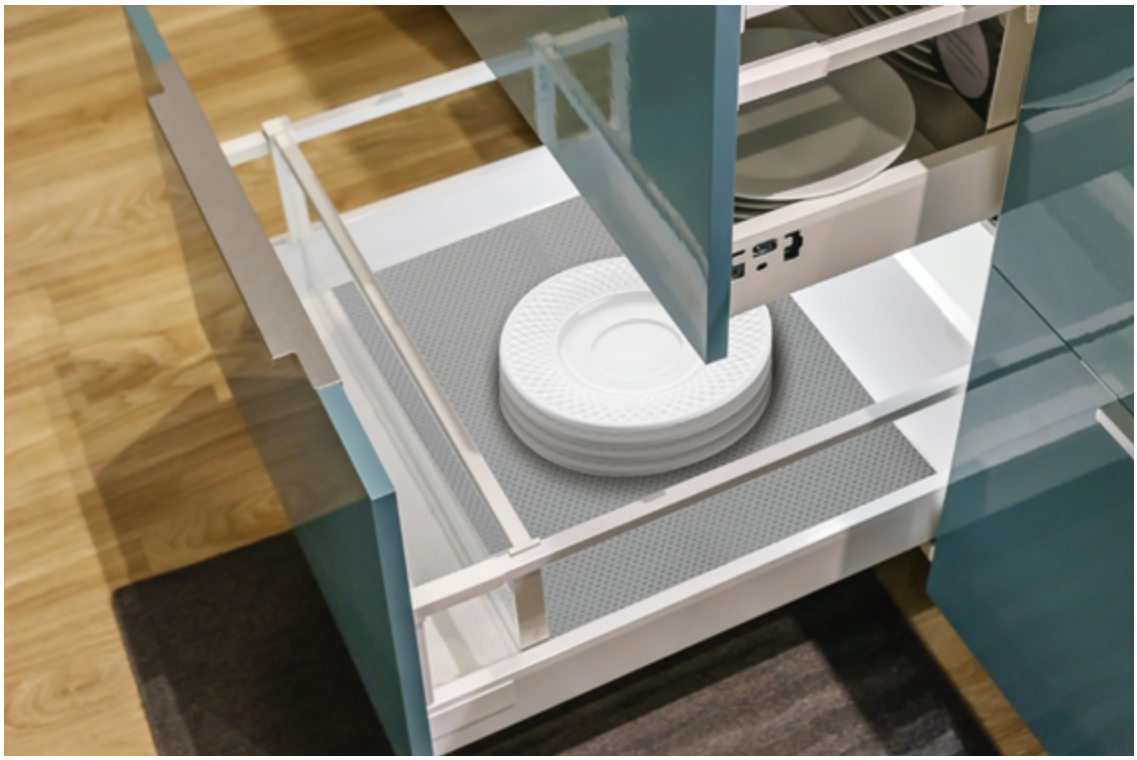

496 …Защитный коврик для ящика
496 …Алюминиевые гигиенические поддоны

Защитный коврик для ящика

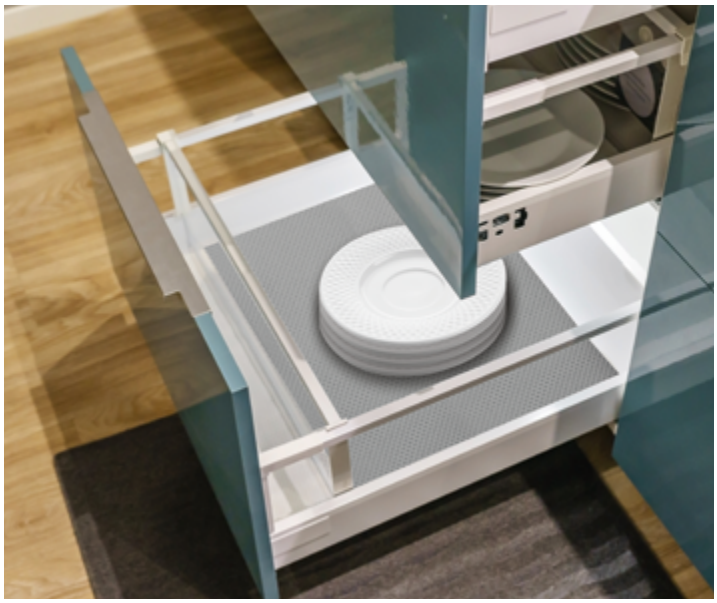

- Препятствует возникновению царапин и потертостей на деталях ящика
- Препятствует попаданию влаги на детали дна и, как следствие помогает избежать разбухания ЛДСП
- Уменьшает шум при эксплуатации выдвижных ящиков
- Поставляется в рулонах шириной 480 мм и длиной 20 м



Артикул
FRM7334.20

Алюминиевые гигиенические поддоны

FIRMAX FURNITURE COMPONENTS

Сделано в России

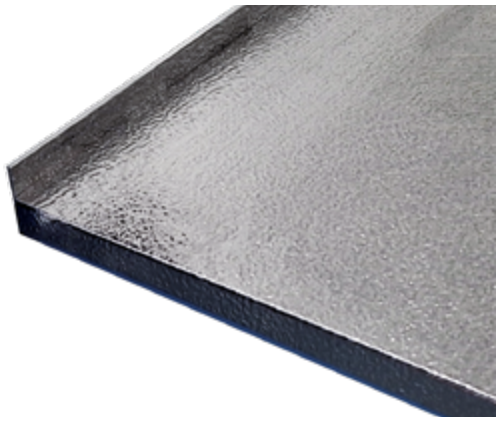

- Металл абсолютно не подвержен коррозии
- Не требуются уплотнители, отсутствуют щели
- Сразу готовы к установке в модули и эксплуатации.
- Изготовление нестандартных размеров под заказ.

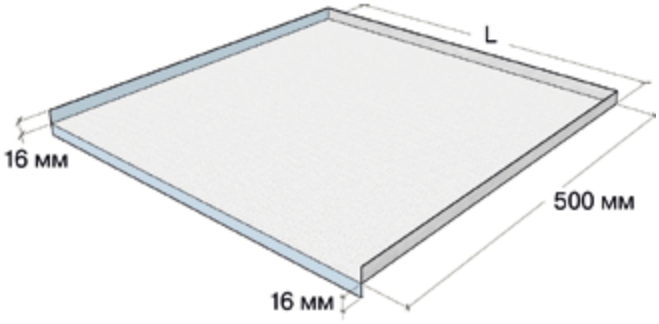

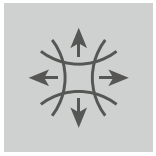

Менее подвержены деформации

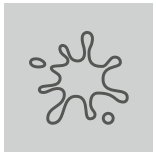

Не подвержен коррозии



Материал

Тиснение на алюминиевом поддоне обеспечивает удержание воды на плоскости поддона от протекания

Артикул	Ширина базы	Ширина поддона (L)	Глубина поддона	Материал	Толщина металла	Для баз из ДСП	Тиснение
FRM9800.60	600 мм	565 мм	500 мм	Алюминий	0,45	16 мм	Шагрень
FRM9800.80	800 мм	765 мм	500 мм	Алюминий	0,45	16 мм	Шагрень
FRM9800.90	900 мм	865 мм	500 мм	Алюминий	0,45	16 мм	Шагрень

FIRMAX
FURNITURE COMPONENTS

Сделано в Италии

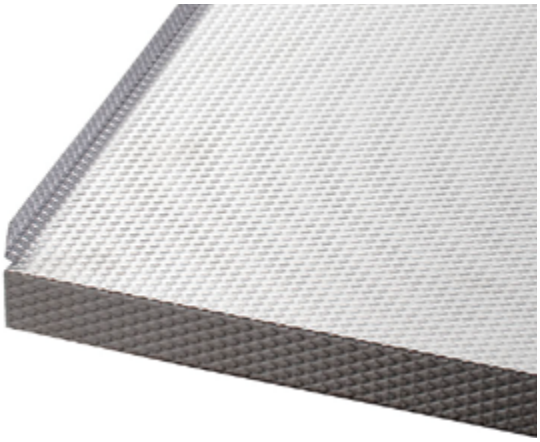

Декоративное и гигиеническое покрытие для шкафа с мойкой. Предохраняет дно шкафа от влаги и мусора.

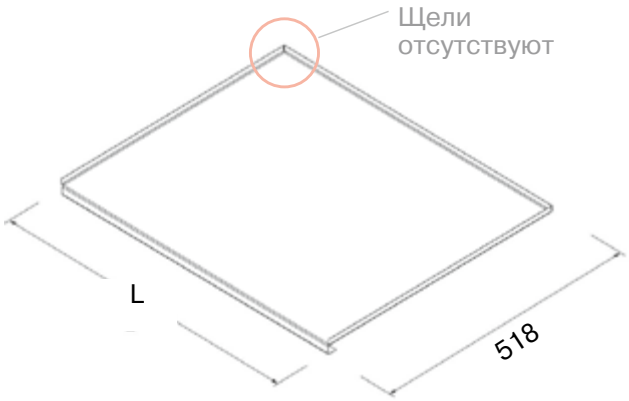

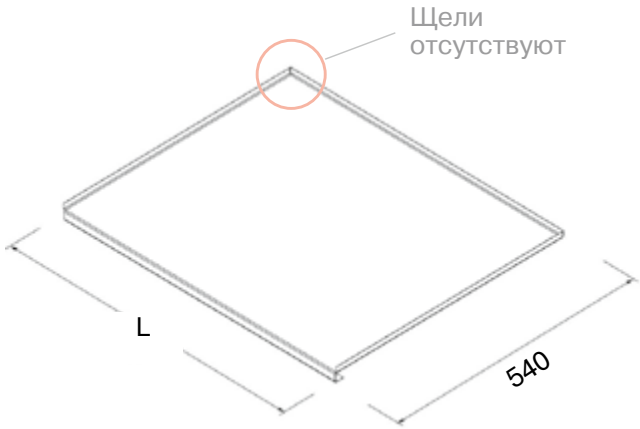

Поддоны стандартных размеров

Артикул	Наименование
FRM7164	Поддон гигиенический алюминиевый в ящик с мойкой 600 мм (566x518)
FRM7165	Поддон гигиенический алюминиевый в ящик с мойкой 800 мм (765x518)
FRM7166	Поддон гигиенический алюминиевый в ящик с мойкой 900 мм (865x518)
FRM7551	поддон алюминиевый в ящик с мойкой 466 мм x 540 мм
FRM7552	поддон алюминиевый в ящик с мойкой 566 мм x 540 мм
FRM7553	поддон алюминиевый в ящик с мойкой 666 мм x 540 мм
FRM7554	поддон алюминиевый в ящик с мойкой 766 мм x 540 мм
FRM7555	поддон алюминиевый в ящик с мойкой 866 мм x 540 мм
FRM7556	поддон алюминиевый в ящик с мойкой 966 мм x 540 мм
FRM7557	поддон алюминиевый в ящик с мойкой 1016 мм x 540 мм
FRM7558	поддон алюминиевый в ящик с мойкой 1066 мм x 540 мм
FRM7559	поддон алюминиевый в ящик с мойкой 1116 мм x 540 мм
FRM7560	поддон алюминиевый в ящик с мойкой 1166 мм x 540 мм
FRM7561	поддон алюминиевый в угловой ящик с мойкой трапеция 866 мм x 866 мм

Раздвижные системы для шкафов



500 ...Алюминиевые профили для шкафов-купе
500 ..... Classic
502 ..... Доводчики для систем Classic
503 ..... Комплектующие для алюминиевого профиля
506 ..... Classic Slim
508 ...Опорные системы
508 ..... FM309 - опорная раздвижная система врезного монтажа
510 ..... FM310 - опорная раздвижная система для легких дверей накладного монтажа
512 ..... FM409 - опорная раздвижная система накладного монтажа
514 ...Подвесные системы
514 ..... FM509 - подвесная раздвижная система
517 ..... FM602 - подвесная раздвижная система
520 ..... FM802 - компланарная система для двух одинаковых дверей со встроенной системой амортизации открывания и закрывания
522 ...Складные системы
522 ..... FM902 - складная система для шкафов с нижней направляющей
524 ..... FM909 - складная система для шкафов без нижней направляющей
528 ...Системы для межкомнатных перегородок
529 ..... FM903 - комплект для одной сдвижной двери без доводчиков.
529 ..... FM905 - комплект для одной сдвижной двери с двухсторонним плавным закрыванием
530 ..... FM910 - система для межкомнатных перегородок с каскадным расположением дверей и плавным закрыванием.
532 ..... FM911 - система межкомнатных перегородок с синхронным открыванием/закрыванием дверей и системой амортизации.
534 ..... Направляющий профиль и аксессуары для систем межкомнатных перегородок
535 ..... Алюминиевый профиль для межкомнатных перегородок
536 ...Корректоры фасадов
536 ..... FM201 - корректор фасада накладной
537 ..... FM202 - корректор фасада врезной
538 ..... FM203 - корректор фасада накладной
539 ..... FM206 - корректор фасада врезной
540 ..... FM207 - корректор фасада врезной
541 ...Профиль-ручки для дверей из плитных материалов
542 ...Система алюминиевых профилей для сборки комбинированных фасадов - MONA

Алюминиевые профили для шкафов-купе

Classic

Серия профилей в стандартном классическом исполнении.





серебро матовое
код: 02

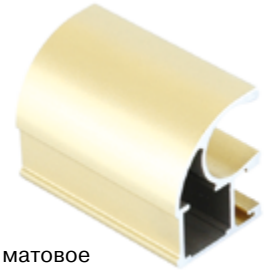

золото матовое
код: 09



темная бронза
код: 27

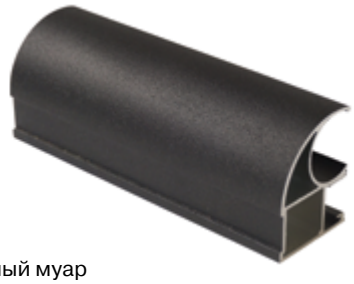

Черный муар
код: 06

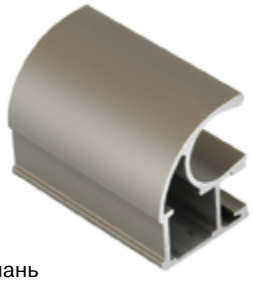

шампань
код: 70



Белый муар
код: 17

тип сечения / Цвет						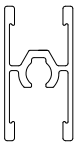
серебро	PRO3401.02	PRO3402.02	PRO3403.02	PRO3405.02	PRO3406.02	PRO3417.02
черный муар	PRO3401.06	PRO3402.06	PRO3403.06	PRO3405.06	PRO3406.06	PRO3417.06
белый глянец окрашеный	PRO3401.07/K	PRO3402.07/K	PRO3403.07/K	PRO3405.07/K	PRO3406.07/K	PRO3417.07/K
золото	PRO3401.09	PRO3402.09	PRO3403.09	PRO3405.09	PRO3406.09	PRO3417.09
белый муар	PRO3401.17	PRO3402.17	PRO3403.17	PRO3405.17	PRO3406.17	PRO3417.17
бронза	PRO3401.27	PRO3402.27	PRO3403.27	PRO3405.27	PRO3406.27	PRO3417.27
шампань	PRO3401.70	PRO3402.70	PRO3403.70	PRO3405.70	PRO3406.70	PRO3417.70

Высота двери (**Н дв.**) расчитывается по формуле:
1. Для дверей-купе: **Н дв.= Н пр. - 40 мм**
2. Для распашной двери: **Н дв.= Н пр.- 23 мм**
Где **Н пр.**-высота монтажного проема для установки дверей.
Пример расчета: Высота проема (Н пр.**) 2500 мм - 40 мм = высота двери (**Н дв.**) 2460 мм*
Ширина двери **(L дв.)** расчитывается по формуле:
1. Для дверей-купе при использовании **асимметричной** профиль-ручки:
L дв.=(L пр.- 4 мм + (N*26 мм)/Кол-во дверей)-с учетом толщины щеточного уплотнителя.
L дв.=(L пр.+ (N*26 мм)/Кол-во дверей)-без учета толщины щеточного уплотнителя.
2. Для дверей-купе при использовании **симметричной** профиль-ручки:
L дв.=(L пр.- 4 мм + (N*32 мм)/Кол-во дверей)-с учетом толщины щеточного уплотнителя.
L дв.=(L пр.+ (N*32 мм)/Кол-во дверей)-без учета толщины щеточного уплотнителя.
3. Для распашной двери:
L дв.= L пр.- 10 мм - для одной распашной двери
L дв.=(L пр.-5 мм-(5 мм* Кол-во дверей)/Кол-во дверей)- для нескольких распашных дверей.
Где **L пр.-** ширина монтажного проема для установки дверей,
N-число наложений дверей (N=1 для 2-х дверного шкафа, N=2 для 3-х дверного шкафа, N=2 или N=3 для 4-дверного шкафа в зависимости от типа конструкции.
** Пример расчета: Для двухдверного шкафа шириной 1500 мм*
*Ширина проема **(L пр.)** 1468 мм - 4 мм + (N=1*26 мм)/2 (кол-во дверей)* **=** *ширина двери **(L дв)** 745 мм*

Доводчики для систем Classic

Комплект доводчиков (2 шт.) на 1 дверь



Состав комплекта:

- Доводчик универсальный - 2 шт.
- Ролик нижний - 2 шт.
- Активатор доводчика - 2 шт.
- Установочный комплект - 1 шт.

Предназначен для обеспечения плавного закрывания одной двери в обоих направлениях.При использовании комплекта на 2 двери купе необходимо дополнительно приобрести комплект роликов на симметричную (FRM2445) или асимметричную (FRM2446) дверь. Схему установки доводчика смотрите на сайте www.tbm.ru

артикул для заказа	упаковка, комл.
PRO0408	1

Материал : пластик, сталь

Доводчик для узкой двери



Состав комплекта:

- Доводчик универсальный - 1 шт.
- Ролик нижний - 2 шт.
- Активатор доводчика - 1 шт.
- Ответный ролик с верхним упором - 1 шт.
- Установочный комплект - 1 шт.

Предназначен для обеспечения плавного закрывания и предотвращения опрокидывания и перекоса узких и высоких дверей в проеме.

артикул для заказа	упаковка, комл.
PRO0408.B	1

Материал : пластик, сталь

Доводчик для средней двери



Состав комплекта:

- Доводчик для средней двери - 1 шт.
- Активатор доводчика - 1 шт.
- Установочный комплект - 1 шт.

Предназначен для плавного закрывания и точного позиционирования средней двери в обозначенном месте шкафа, позволяет открывать дверь в обе стороны.

артикул для заказа	упаковка, комл.
PRO0408.MD	1

Материал : пластик, сталь

Комплектующие для алюминиевого профиля

Позиционер для нижнего ролика



артикул	материал	упаковка, шт.
FRM2434/1	сталь	100

Жесткость средняя

Комплект петель для распашной двери



артикул	материал	упаковка, шт.
FRM2442	сталь+пластик	500

Состав комплекта: 2 петли, 2 втулки, 2 фиксирующих винта

Зажим для фиксации щеточного уплотнителя



артикул	материал	упаковка, шт.
FRM2443	сталь	200

* Отгружается только нормой упаковки (200 шт).

Скотч двухсторонний

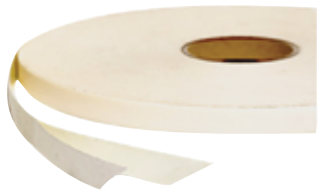

артикул		ширина	упаковка
FRM1012	тонкий красный лайнер	19 мм	50 м
FRM1013	толстый голубой лайнер	19 мм	50 м
FRM1014	толстый голубой лайнер (усиленный)	19 мм	50 м

Комплект роликов (2+2) на асимметричную дверь



артикул	материал	упаковка, компл.
FRM2446	сталь	100
PRO2446*	сталь	100

(без сборочных саморезов)
Индивидуальная упаковка в пакет
* для системы PRO

Комплект роликов (2+2) на симметричную дверь



артикул	материал	упаковка, компл.
FRM2445	сталь	100
PRO2445*	сталь	100

(без сборочных саморезов)
Индивидуальная упаковка в пакет
* для системы PRO

Комплект роликов на асимметричную дверь Classic Slim (2+2)



н/у, шт.	Артикул
100	PRO3599

Уплотнитель для вставки 4 мм для горизонтальных профилей системы Classic Slim.



артикул	материал	цвет	упаковка, м.
FRM2417/K	ПВХ	бесцветный	150
FRM2417.BL/K	ПВХ	черный	150

Уплотнитель для вставки 4 мм

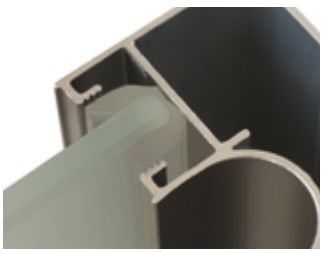

FRM2435/K

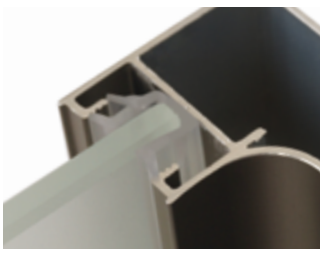

FRM2444/K

артикул для заказа	материал	цвет	упаковка, м.
FRM2435/K	ПВХ	бесцветный	150
FRM2435.BL/K	ПВХ	черный	150
FRM2444/K	ПВХ	бесцветный	150

Уплотнитель для вставки 8 мм

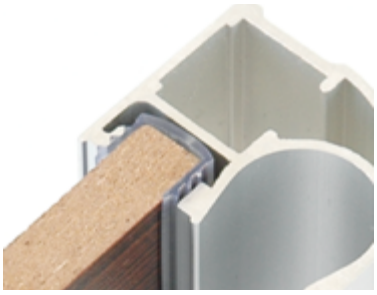

артикул	материал	упаковка, м
FRM2436/K	ПВХ	150

Щеточный уплотнитель

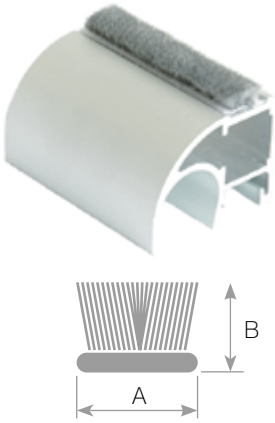

самоклеющаяся основа

артикул	A x B, мм	цвет	упаковка, м
FRM2950.61	7x6	бронза	275
FRM2950.09	7x6	золото	275
FRM2950.81	7x6	светло-бежевый	275
FRM2450.43	7x6	серый	300
FRM2950.59	7x6	ваниль	300
FRM2951.07	9.5x4	белый	300
FRM2951.05	9.5x4	коричневый	300
FRM2951.81	9.5x4	светло-бежевый	300
FRM2951.02	9.5x4	серебристый	300
FRM2951.06	9.5x4	черный	300
FRM2451.09	9x6	золото	200
FRM2451.43	9x6	серый	200
FRM2451.61	9x6	темно-коричневый	200

Сборочные саморезы ∅5 и ∅6



артикул	тип	упаковка, шт.
FRM2438/1	5x30 мм, шестигранник	100
PRO2438/1	6x30 мм, шестигранник	100

Алюминиевые профили для шкафов-купе Classic Slim

Узкая рамочная система профилей



шампань
код: 70



черный анод
код: 06А



серебро
матовое
код: 02



черный муар
код: 06



белый глянец
код: 07



темное золото
браш
код: 19



черный браш
код: 06АВ

Профиль-ручка трапециевидная Classic Slim



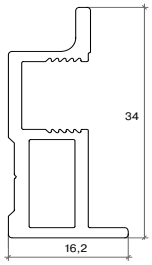

Цвет	Длина, мм	н/у, шт.	Артикул
серебро	5400	8	PRO3510.02
черный муар	5400	8	PRO3510.06
черный браш	5400	8	PRO3510.06AB
черный анодированный	5400	8	PRO3510.06A
белый глянец	5400	8	PRO3510.07
шампань	5400	8	PRO3510.70
темное золото браш	5400	8	PRO3510.19

Профиль-ручка трапециевидная Classic Slim



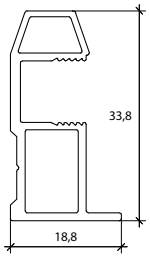

Цвет	Длина, мм	н/у, шт.	Артикул
серебро	5400	8	PRO3500.02
черный муар	5400	8	PRO3500.06
черный браш	5400	8	PRO3500.06AB
черный анодированный	5400	8	PRO3500.06A
белый глянец	5400	8	PRO3500.07
шампань	5400	8	PRO3500.70
темное золото браш	5400	8	PRO3500.19

Профиль-ручка квадро Classic Slim



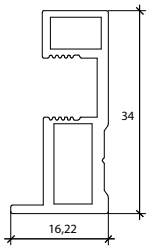

Цвет	Длина, мм	н/у, шт.	Артикул
серебро	5400	8	PRO3501.02
черный муар	5400	8	PRO3501.06
черный браш	5400	8	PRO3501.06AB
черный анодированный	5400	8	PRO3501.06A
белый глянец	5400	8	PRO3501.07
шампань	5400	8	PRO3501.70
темное золото браш	5400	8	PRO3501.19

Высота двери (Н дв.) расчитывается по формуле:
Для дверей-купе: Н дв.= Н пр. - 40 мм
Где Н пр.-высота монтажного проема для установки дверей.
Ширина двери (L дв.) расчитывается по формуле:
L дв.=(L пр.+ N*13 мм)/Кол-во дверей
Где:
N-число наложений дверей (N=1 для 2-х дверного шкафа, N=2 для 3-х дверного шкафа)
Пример расчета:
Высота проема (Н пр.) 2500 мм - 40 мм = Н дв. = 2460 мм
Ширина проема 1500 мм., шкаф 2 двери.
Lдв = (1500 + 1*13)/2 = L дв = 757 мм.

Планка нижняя Classic Slim



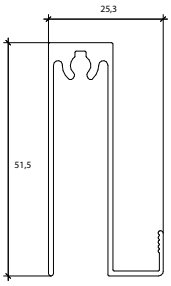

Цвет	Длина, мм	н/у, шт.	Артикул
серебро	5400	8	PRO3505.02
черный муар	5400	8	PRO3505.06
черный браш	5400	8	PRO3505.06AB
черный анодированный	5400	8	PRO3505.06A
белый глянец	5400	8	PRO3505.07
шампань	5400	8	PRO3505.70
темное золото браш	5400	8	PRO3505.19

Планка верхняя Classic Slim

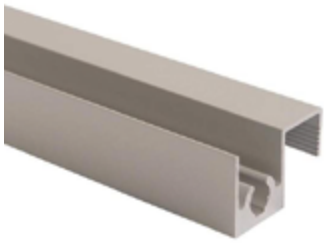

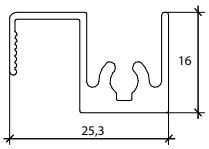

Цвет	Длина, мм	н/у, шт.	Артикул
серебро	5400	8	PRO3506.02
черный муар	5400	8	PRO3506.06
черный браш	5400	8	PRO3506.06AB
черный анодированный	5400	8	PRO3506.06A
белый глянец	5400	8	PRO3506.07
шампань	5400	8	PRO3506.70
темное золото браш	5400	8	PRO3506.19

Планка средняя под крепеж Classic Slim



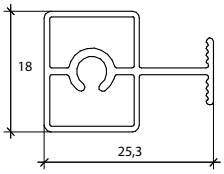

Цвет	Длина, мм	н/у, шт.	Артикул
серебро	5400	8	PRO3517.02
черный муар	5400	8	PRO3517.06
черный браш	5400	8	PRO3517.06AB
черный анодированный	5400	8	PRO3517.06A
белый глянец	5400	8	PRO3517.07
шампань	5400	8	PRO3517.70
темное золото браш	5400	8	PRO3501.19

Направляющий профиль верхний



Цвет	Длина, мм	н/у, шт.	Артикул
серебро	5 800	4	PRO3402.02
черный муар	5 800	4	PRO3402.06
черный браш	5 800	4	PRO3402.06AB
черный анодированный	5 800	4	PRO3402.06A
белый глянец	5 800	4	PRO3402.07
шампань	5 800	4	PRO3402.70
темное золото браш	5800	4	PRO3402.19

Направляющий профиль нижний



Цвет	Длина, мм	н/у, шт.	Артикул
серебро	5 800	8	PRO3403.02
черный муар	5 800	8	PRO3403.06
черный браш	5 800	8	PRO3403.06AB
черный анодированный	5 800	8	PRO3403.06A
белый глянец	5 800	8	PRO3403.07
шампань	5 800	8	PRO3403.70
темное золото браш	5800	8	PRO3403.19

Опорные системы

FM309 - опорная раздвижная система врезного монтажа



Система FM309 это универсальное решение для шкафов-купе с дверьми из плитных материалов, не требующих обязательного использования алюминиевого рамочного профиля.
Врезной монтаж роликов и направляющих делает систему максимально незаметной.

Основные характеристики:

- Врезной монтаж роликов и направляющих.
- Рекомендуемая высота двери: ≤ 2500 мм.
- Рекомендуемая ширина двери: 500 - 1200 мм.
- Максимальная масса двери до 50 кг.
- Толщина полотна двери не ограничена.
- Использование доводчиков плавного закрывания с двух сторон.
- Скрытая установка доводчиков. Доводчик устанавливается в верхнюю направляющую.
- Регулировка роликов по высоте ±5 мм.
- Конструкция роликов исключающая соскальзывание с направляющей.

Комплект роликов и доводчиков для одной двери

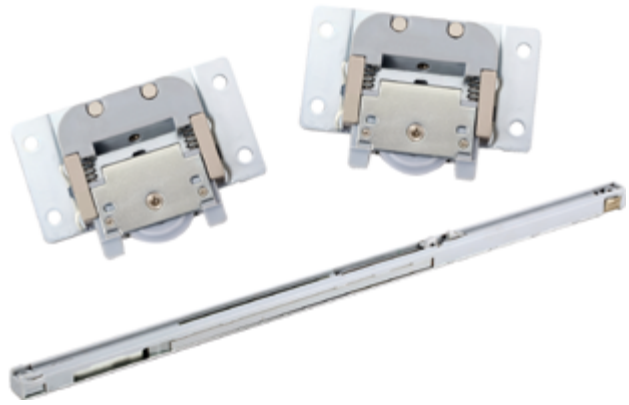

Состав комплекта на 1 дверь:
- Ролик: 4 шт.
- Доводчик: 2 шт.
- Саморез 4х16: 16 шт.
- Торцевая заглушка для направляющей: 4 шт.
- Шестигранный ключ: 1 шт.

цвет	доводчики	артикул
серебро	в комплекте	**FRM0309/T**
серебро	без доводчиков	**FRM0309.NO/T**

Материал : пластик, сталь

Направляющая универсальная для врезного монтажа

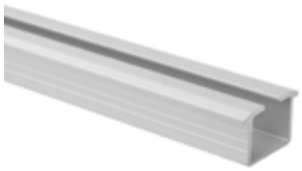

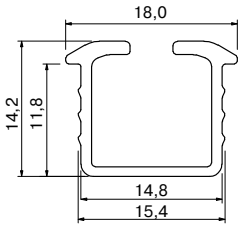

цвет	длина, мм	артикул
серебро	3 000	**FRM0309.UR/T**
черный	3 000	**FRM0309.UR.B/T**

Материал : алюминий

Расчет размера шкафа и высоты дверей

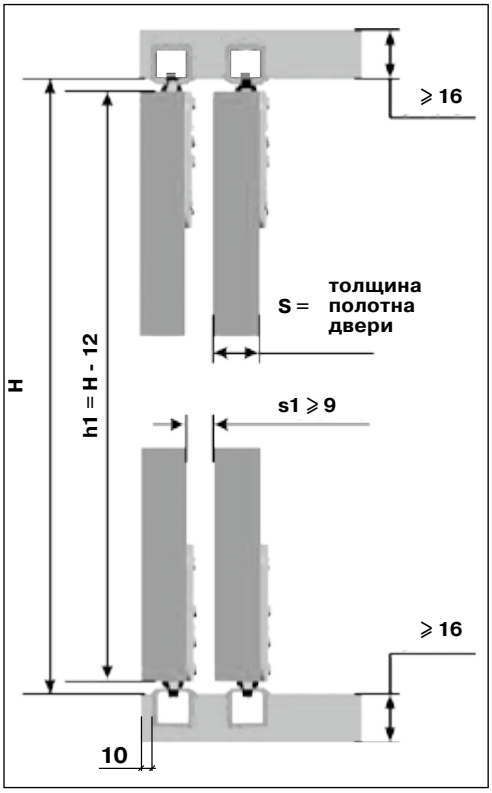

Расчет размера паза под направляющие

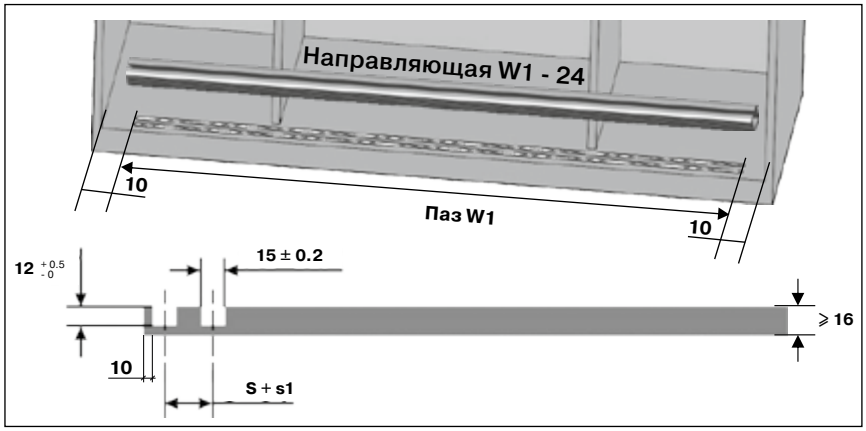

Подготовка и разметка двери для установки роликов.

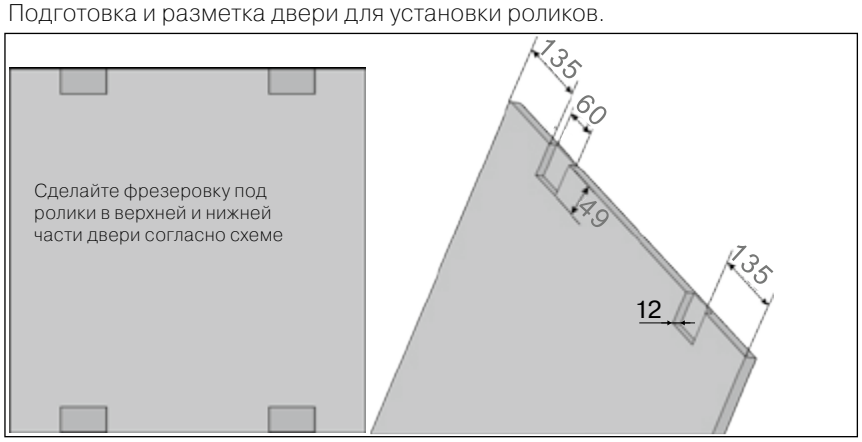

FM310 - опорная раздвижная система для легких дверей накладного монтажа



Универсальная система для использования в корпусной мебели, небольших книжных шкафах и полках.
Отличительная особенность – расположение фасадов один над другим, это возможность создавать интересные и неповторимые интерьеры, изменяя облик мебели по своему желанию.

Основные характеристики:

- Накладной монтаж направляющих и роликов, не требующий использования специального инструмента.
- Направляющая устанавливается на торец горизонтальной перегородки, толщина плиты не менее 18мм.
- Система устанавливается на торец горизонта и не занимает место внутри шкафа.
- Вес двери: до 15 кг.
- Толщина полотна двери: min 16 мм., max 34 мм.
- Скрытая установка доводчика. Доводчик устанавливается внутрь верхней направляющей.
- Регулировка роликов ±5 мм.
- Конструкция роликов исключающая соскальзывание с направляющей.

Комплект роликов и доводчиков для одной двери



Состав комплекта на 1 дверь:

- Ролик: 4 шт.
- Доводчик: 2 шт.
- Саморез с потайной головкой 4х16: 24 шт.
- Саморез с круглой головкой 4х16: 16 шт.
- Планка крепления направляющей: 8 шт.
- Фиксаторы направляющей: 2 шт.
- Торцевая заглушка для направляющей: 2 шт.
- Шаблон для разметки: 1 шт.
- Шестигранный ключ: 1 шт

цвет	упаковка, шт.	артикул
серебро	10	**FRM0310/T**

Материал : пластик, сталь

Направляющая универсальная



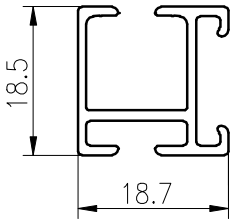

цвет	длина, мм	артикул
серебро	3 000	**FRM0310.UR/T**

Материал : алюминий

Шаблон для установки роликов

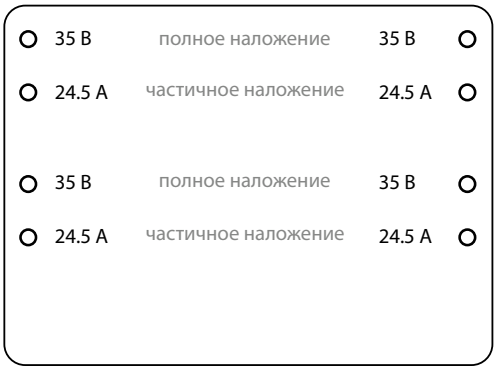

Расчет размеров дверей шкафа

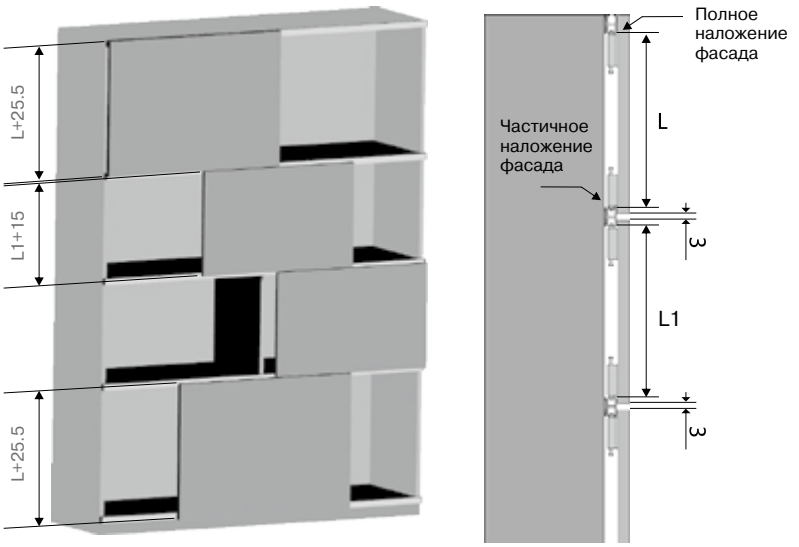

FM409 - опорная раздвижная система накладного монтажа



Система FM409 это универсальное решение для шкафов-купе с дверьми из плитных материалов, не требующих обязательного использования алюминиевого рамочного профиля.

Накладное исполнение роликов и направляющих максимально упрощает процесс монтажа системы, и не требует специального инструмента.

Основные характеристики:

- Накладной монтаж роликов и направляющих.
- Рекомендуемая высота двери: ≤ 2500 мм.
- Рекомендуемая ширина двери: 500 - 1200 мм.
- Вес двери: до 50 кг.
- Толщина полотна двери: min 16 мм., max 20 мм.
- Использование доводчиков плавного закрывания с двух сторон.
- Скрытая установка доводчика. Доводчик устанавливается в верхнюю направляющую.
- Регулировка роликов ±5 мм.
- Конструкция роликов исключающая соскальзывание с направляющей.



Состав комплекта на 1 дверь:

- Верхний ролик: 2 шт.
- Нижний ролик: 2 шт.
- Доводчик: 2 шт.
- Саморез 4х16: 16 шт.
- Шестигранный ключ: 1 шт.

цвет	упаковка, шт.	артикул
серебро	10	**FRM0409/T**

Материал : пластик, сталь

Направляющая верхняя

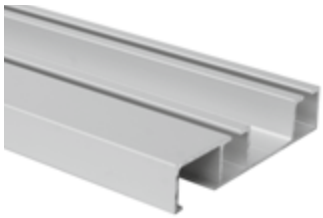

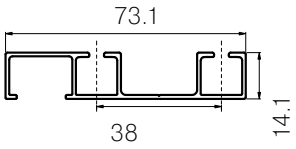

цвет	длина, мм	артикул
серебро	3 000	**FRM0409.TR/T**

Материал : алюминий

Направляющая нижняя с декоративной заглушкой



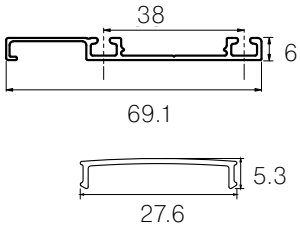

цвет	длина, мм	артикул
серебро	3 000	**FRM0409.BR/T**

Материал : алюминий

Расчет размера шкафа и высоты дверей

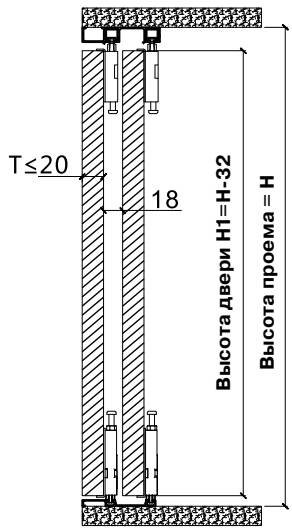

Схема расположения роликов

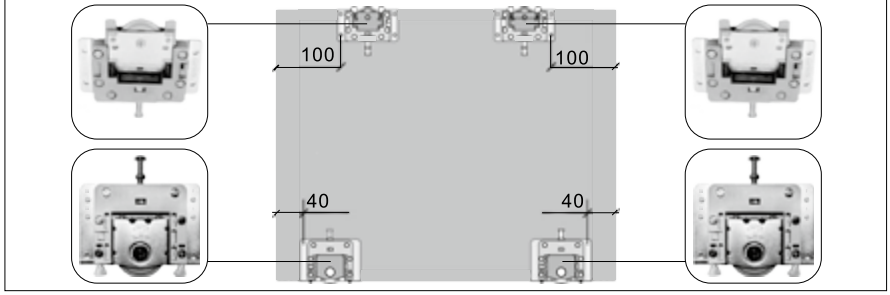

Подвесные системы

FM509 - подвесная раздвижная система



Система накладного монтажа для цокольных шкафов-купе, в системе используются доводчики для плавного закрывания и нижние демпферы для стабилизации двери. А форма верхней направляющей и конструкция роликов позволяют Снизить расстояние до потолка до 50 мм.

Основные характеристики:

- Накладной монтаж направляющих и роликов, не требующий использования специального инструмента.
- Рекомендуемая высота двери: ≤ 2500 мм.
- Рекомендуемая ширина двери: 700 - 1500 мм.
- Вес двери: до 50 кг.
- Min расстояние до потолка - 50 мм.
- Толщина двери: min 16 мм., max 20 мм.
- Система фиксации против соскальзывания дверей.
- Регулировка роликов ±2.5 мм. для выравнивания двери.
- Двустороннее плавное закрывание, использование дополнительных демпферов в нижней направляющей.

Комплект для двухдверного шкафа:



- Верхний левый ролик для внутренней двери - 1 шт.
- Верхний правый ролик для внутренней двери - 1 шт.
- Нижний ролик для внутренней двери - 2 шт.
- Верхний ролик для внешней двери (с активатором) - 2 шт.
- Нижний ролик для внешней двери - 2 шт.
- Доводчик левый - 2 шт.
- Доводчик правый - 2 шт.
- Демпфер - 4 шт.
- Пластиковый упор для верхней направляющей – 2 шт.
- Фиксатор верхней направляющей - 2 шт.
- Ограничитель – 1 шт.
- Шаблон для разметки - 1 шт.
- Саморез 4х16мм. с потайной головкой - 40 шт.

цвет	доводчики	артикул
серебро	в комплекте	**FRM0509.02/T**
серебро	без доводчиков	**FRM0509.02NO/T**

Материал : пластик, сталь

Комплект для трехдверного шкафа.



- Верхний левый ролик для внутренней двери - 2 шт.
- Верхний правый ролик для внутренней двери - 2 шт.
- Нижний ролик для внутренней двери - 4 шт.
- Верхний ролик для внешней двери с активатором) - 2 шт.
- Нижний ролик для внешней двери - 2 шт.
- Доводчик левый - 2 шт.
- Доводчик правый - 2 шт.
- Демпфер - 4 шт.
- Пластиковый упор для верхней направляющей – 4 шт.
- Фиксатор верхней направляющей - 2 шт.
- Ограничитель – 2 шт.
- Шаблон для разметки - 1 шт.
- Саморез 4х16мм. с потайной головкой - 40 шт.

цвет	упаковка, шт.	артикул
серебро	10	**FRM0509.03/T**

Материал : пластик, сталь

Позиционер-доводчик для средней двери



цвет	артикул
серый	**FRM0509.MD/T**

Материал : пластик, сталь

Направляющая верхняя



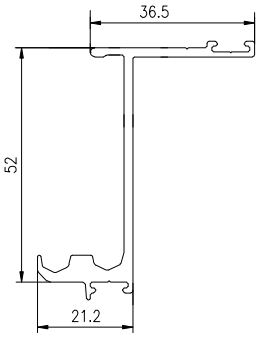

цвет	длина, мм	артикул
серебро	3000	**FRM0509.TR/T**
серебро	5000	**FRM0509.TR500/T**

Материал : алюминий

Направляющая нижняя



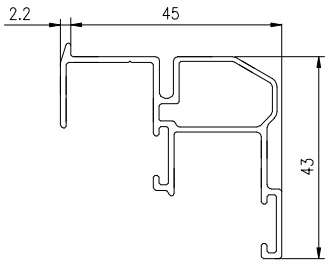

цвет	длина, мм	артикул
серебро	3000	**FRM0509.BR/T**
серебро	5000	**FRM0509.BR500/T**

Материал : алюминий

1. Расчет глубины шкафа K1=K+36 (T - толщина полотна двери, 16<T<20)

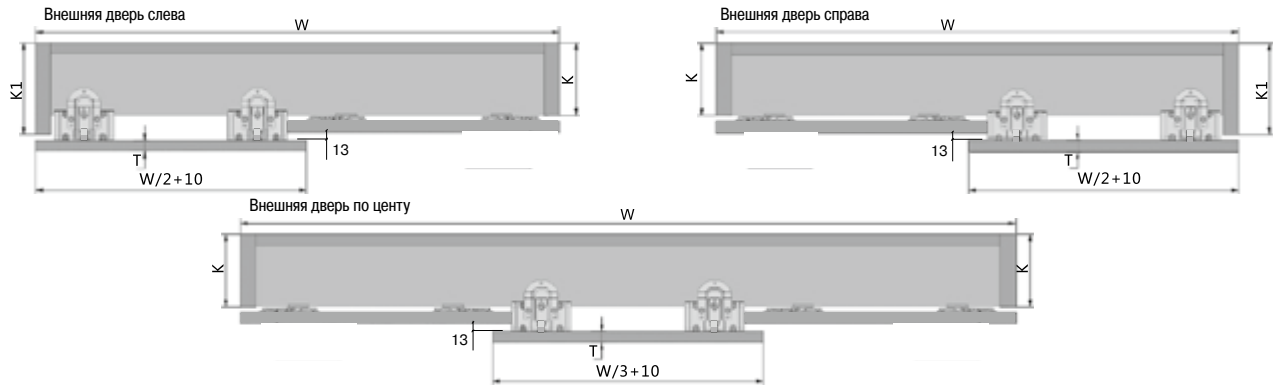

2. Установочные размеры

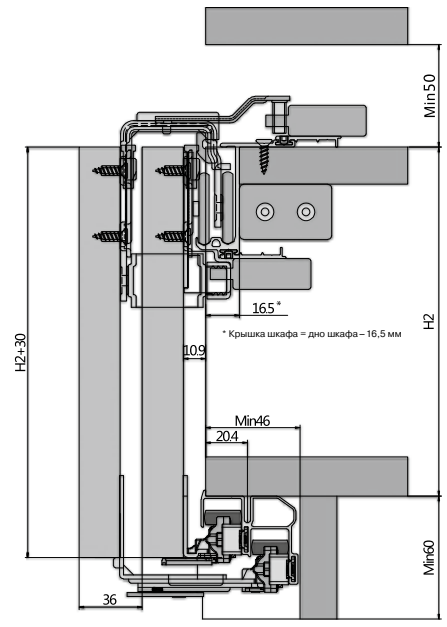

3. Разметка полотна двери

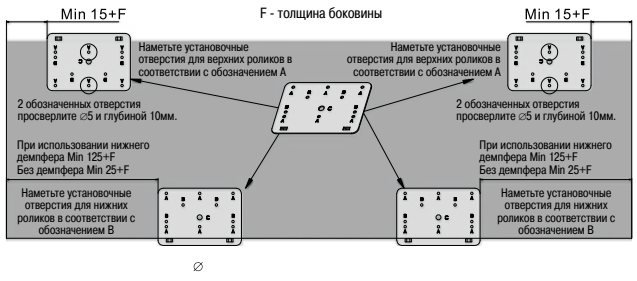

4. Установка роликов



FM602 - подвесная раздвижная система

Современная система премиального уровня для создания шкафов купе. Относится к классу подвесных систем и предусматривает накладной монтаж в цокольные шкафы, направляющие устанавливаются на крышку и пол шкафа, а ролики непосредственно на поверхность дверей. Система комплектуется верхними доводчиками плавного закрывания и нижними демпферами, в комплексе с высококачественными подшипниками достигается непревзойденно плавный и бесшумный ход дверей и мягкость закрывания.

Основные характеристики:

- Накладной монтаж направляющих и роликов, не требующий использования специального инструмента.
- Рекомендуемая высота двери: ≤ 2500 мм.
- Рекомендуемая ширина двери: 700 - 1500 мм.
- Вес двери: до 80 кг.
- Расстояние до потолка min150 мм.
- Толщина полотна двери: min 16 мм., max 46 мм.
- Система фиксации роликов против соскальзывания дверей.
- Регулировка верхних роликов по высоте ±3.5 мм. для выравнивания двери.
- Двустороннее плавное закрывание, использование дополнительных демпферов в нижней направляющей.

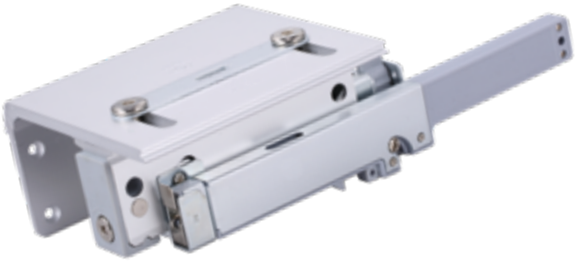









Комплект для двухдверного шкафа.



Состав комплекта:
- Верхний ролик для внутренней двери - 2 шт.
- Нижний ролик для внутренней двери - 2 шт.
- Верхний ролик для внешней двери - 2 шт.
- Нижний ролик для внешней двери - 2 шт.
- Доводчик - 4 шт.
- Демпфер для нижней направляющей - 4 шт.
- Активатор верхнего доводчика – 4 шт.
- Саморез 4х16мм. с потайной головкой - 40 шт.
- Ограничитель – 1 шт.
- Шаблон для разметки - 1 шт.

цвет	упаковка, шт.	артикул
серебро	10	**FRM0602.02/T**

Материал : пластик, сталь

Комплект для трехдверного шкафа.



Состав комплекта:
- Верхний ролик для внутренней двери - 4 шт.
- Нижний ролик для внутренней двери - 4 шт.
- Верхний ролик для внешней двери - 2 шт.
- Нижний ролик для внешней двери - 2 шт.
- Доводчик - 4 шт.
- Демпфер для нижней направляющей - 4 шт.
- Активатор верхнего доводчика – 4 шт.
- Саморез 4х16мм. с потайной головкой - 60 шт.
- Ограничитель – 2 шт.
- Шаблон для разметки - 1 шт.
- Механизм предотвращения сталкивания внутренних дверей – 1 шт.

цвет	упаковка, шт.	артикул
серебро	10	**FRM0602.03/T**

Материал : пластик, сталь

Позиционер-доводчик для средней двери



цвет	артикул
серый	**FRM0602.MD/T**

Направляющая верхняя

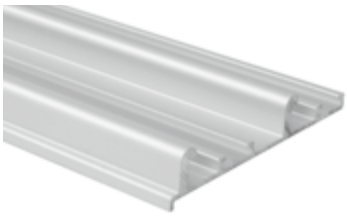

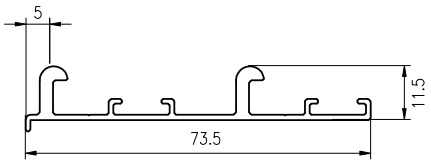

цвет	длина, мм	артикул
серебро	3000	**FRM0602.TR/T**
серебро	5000	**FRM0602.TR500/T**

Направляющая нижняя



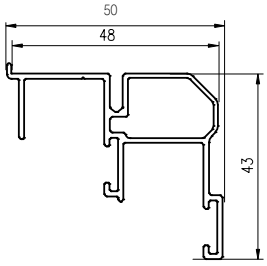

цвет	длина, мм	артикул
серебро	3000	**FRM0602.BR/T**
серебро	5000	**FRM0602.BR500/T**

Верхняя крышка для внешней двери





цвет	длина, мм	артикул
серебро	3000	**FRM0602.CV/T**

1. Расчет габаритов шкафа K1=k+T+8 (T - толщина фасада 16⩽T⩽46)

Действительная ширина двери зависит от формы двери.

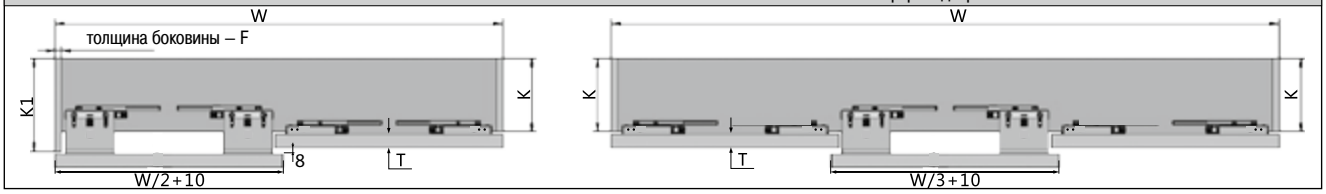

2. Установочные размеры

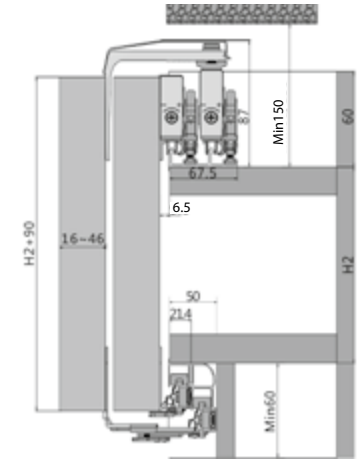

Наметьте установочные отверстия по кондуктору, в соответствии с рекомендациями.

F - толщина боковины



При использовании нижнего демпфера -Min 100+F. Без нижнего демпфера - Min F.

FM802 - компланарная система для двух одинаковых дверей со встроенной системой амортизации открывания и закрывания



Отличное решение для верхних и нижних баз. Легкая и компактная компланарная система раздвижных дверей. Запатентованная и продуманная до мелочей конструкция системы максимально дружелюбна и проста в установке. Не требует специального оборудования, комплект поставки включает в себя всё необходимое для монтажа и регулировки. Одной из отличительных особенностей системы является простота адаптации под разную ширину корпуса простым укорачиванием направляющих.

Основные характеристики:

- толщина двери: от 15 до 22 мм
- для диапазона ширин корпуса: 1150 – 1750 мм; 1750 - 2350 мм
- высота створки: от 600 до 1200 мм
- максимальный вес одной створки: до 20 кг
- встроенная система амортизации открывания / закрывания

Комплект системы для двухдверного шкафа

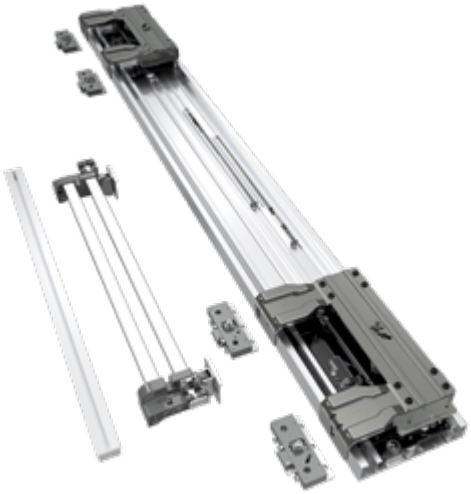

наименование	количество	изображение
Направляющая	1	
направляющие ролики с синхронизатором	2	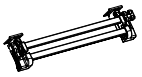
направляющий профиль для двери	4	
средний кронштейн правой двери	1	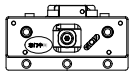
правый кронштейн правой двери	1	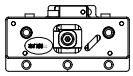
средний кронштейн левой двери	1	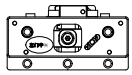
левый кронштейн левой двери	1	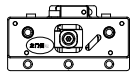

артикул	длина профиля	диапазон ширины шкафа	ширина двери (наложение на боковину 25 мм)	высота двери
FRM0802.175/T	W-1750 мм	1150 - 1750 мм	600 - 900 мм	≤ 1000 мм
FRM0802.235/T	W-2350 мм	1750 - 2350 мм	900 - 1200 мм	≤ 1500 мм

Установочные размеры

Размеры корпуса

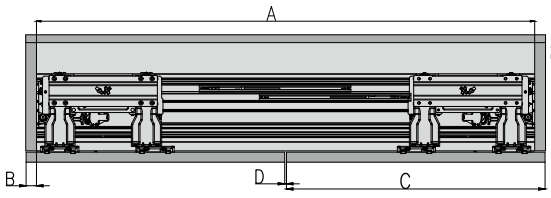

Расчет размера двери
A = внутренний размер шкафа
D = зазор между дверьми 3-5 мм
B = наложение двери на боковину 3-25 мм
C = ширина двери



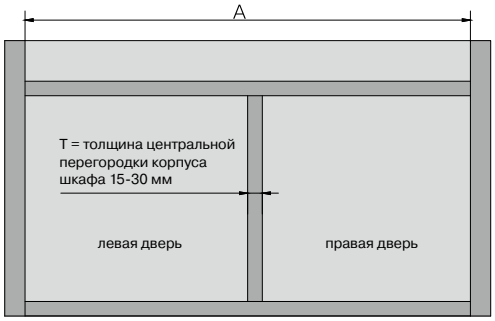

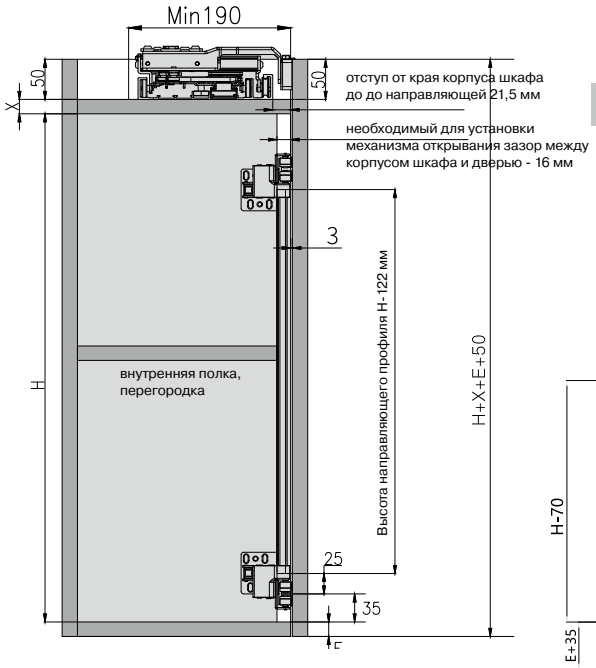

Размеры створок

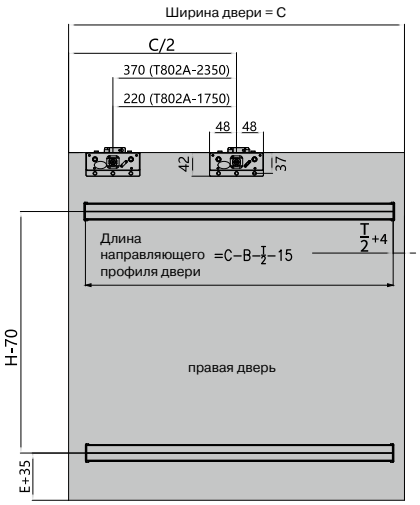

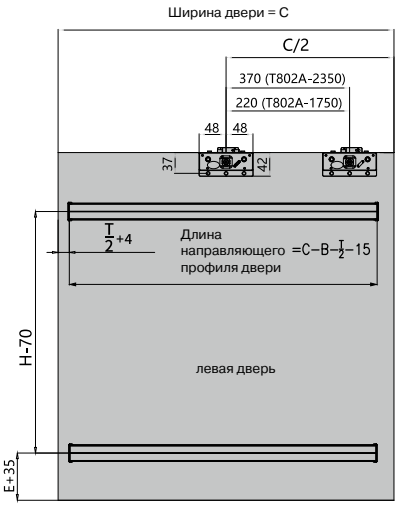

X = толщина верхней крышки шкафа

Складные системы

FM902 - складная система для шкафов с нижней направляющей



Современная система складных дверей премиального уровня. Складные системы становятся все более популярны, это отличная возможность одновременно иметь доступ к наполнению в обеих частях шкафа.
Основные характеристики:

- Накладной монтаж направляющих, стандартный диаметр присадки роликов - 35 мм..
- Ширина полотна двери: 300 - 600 мм.
- Вес одного полотна двери: до 20 кг.
- Толщина полотна двери: min 16 мм.
- Скрытая установка доводчика. Доводчик устанавливается внутрь верхней направляющей.
- Удобная система навешивания и снятия дверей.
- Регулировка роликов ±3 мм.
- Конструкция роликов исключающая соскальзывание с направляющей.

Комплект роликов и доводчиков для одной складной двери

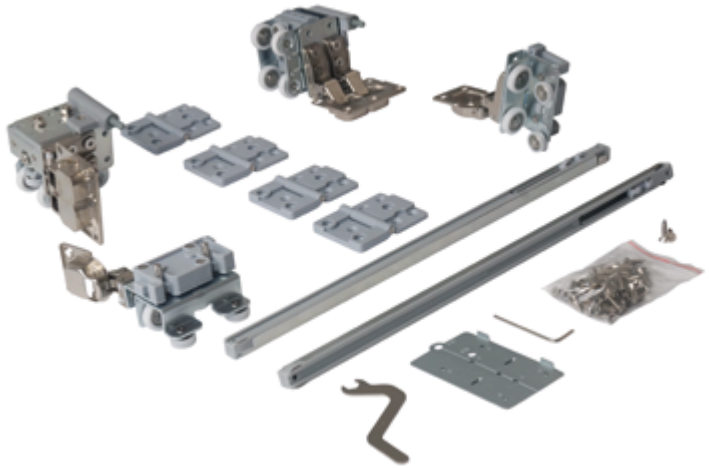

Состав комплекта на 1 дверь:

- Левый верхний ролик: 1 шт.
- Левый нижний ролик: 1 шт.
- Правый верхний ролик: 1 шт.
- Правый нижний ролик: 1 шт.
- Пластиковая петля: 4 шт.
- Доводчик: 2 шт.
- Саморез с потайной головкой 4x16: 46 шт.
- Шаблон для разметки: 1 шт.
- Шестигранный ключ: 1 шт.

цвет	упаковка, шт.	артикул
серебро	10	**FRM0902/T**

Направляющая верхняя



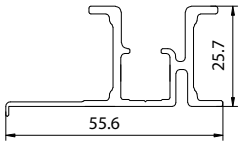

цвет	длина, мм	артикул
серебро	3 000	**FRM0902.TR/T**

Материал : алюминий

Направляющая нижняя

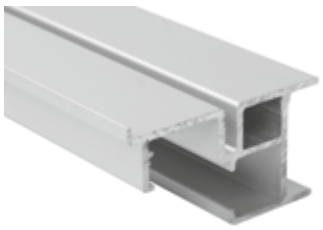

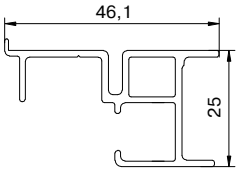

цвет	длина, мм	артикул
серебро	3 000	**FRM0902.BR/T**

Материал : алюминий

Установочные размеры

Рекоммендуемая ширина одной створки двери: 300-600 мм.
Вес одной створки: max 20 кг.
Толщина полотна двери ⩾ 16 мм.
Толщина крышки - F1
Высота полотна двери h=H2+H1+55
H1⩾80+F1

Расчет ширины створки двери

для F = 16 ÷18 мм
Ширина створки W=(L-2n+2)/n
n = количество створок
Толщина боковины - F

для F > 18мм
Ширина створки W=(L1+36-2n+2)/n
n = количество створок
Толщина боковины - F
при использовании боковины > 18 мм
перекрытие торца будет неполное

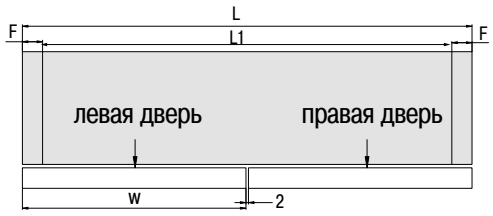

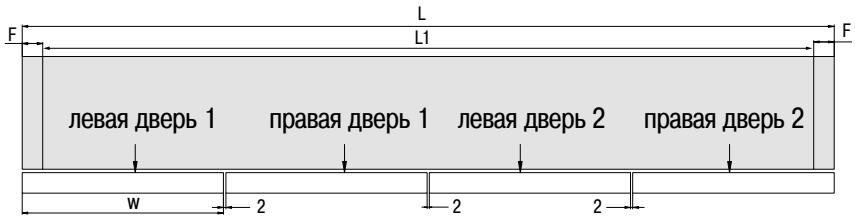

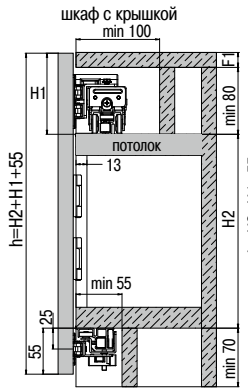

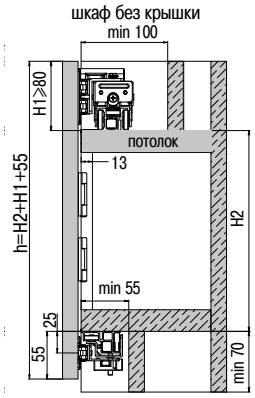

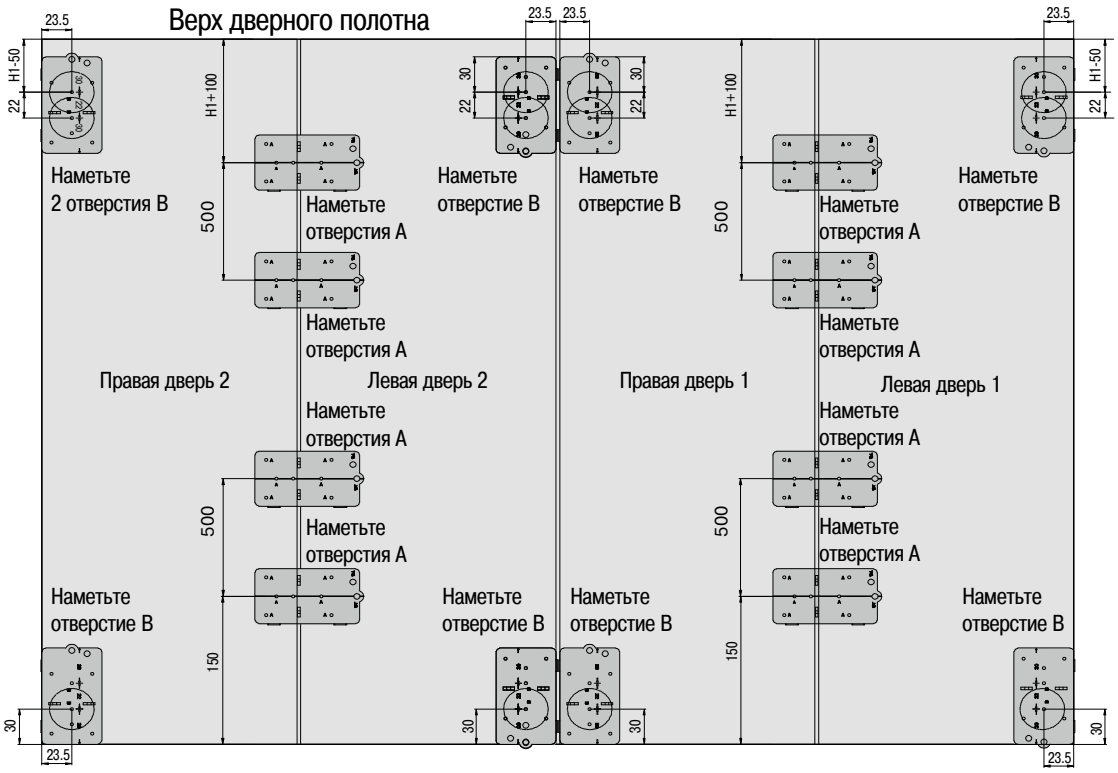

FM909 - складная система для шкафов без нижней направляющей



Современная система складных дверей без нижней направляющей с фиксацией двери к боковине.

- Накладной монтаж направляющей, стандартный диаметр присадки для петли - 35мм.
- Плавное закрывание осуществляется за счет стандартной четырехшарнирной петли с доводчиком.
- Удобная система навешивания и снятия дверей -Click On.
- Защита от расцепления каретки, после навески каретка блокируется винтом.

FM909A система для шкафов высотой до 1200 мм

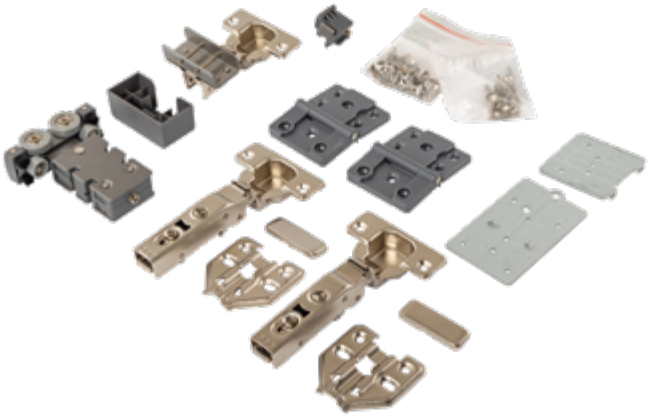

- Ширина полотна двери: до 600 мм.
- Высота двери до 1200 мм.
- Вес одного полотна двери: до 15 кг.
- Толщина полотна двери: 16-25 мм.

Состав комплекта на 1 дверь:
- Верхний блок петель для навеса каретки роликов - 1 шт.
- Каретка верхнего ролика - 1 шт.
- Ограничитель открывания - 1 шт.
- Четырехшарнирная петля полного наложения с доводчиком - 2 шт.
- Средняя петля - 2 шт.
- Установочный шаблон - 1 шт.
- Крепежные саморезы 4x16 - 60 шт.

цвет	артикул
серебро	**FRM0909A/T**

FM909B система для шкафов высотой до 2400 мм



- Ширина полотна двери: до 600 мм.
- Высота двери до 2400 мм.
- Вес одного полотна двери: до 25 кг.
- Толщина полотна двери: 16-25 мм.

Состав комплекта на 1 дверь:
- Верхний блок петель для навеса каретки роликов - 1 шт.
- Каретка верхнего ролика - 1 шт.
- Ограничитель открывания - 1 шт.
- Четырехшарнирная петля полного наложения с доводчиком - 4 шт.
- Средняя петля - 4 шт.
- Установочный шаблон - 1 шт.
- Крепежные саморезы 4x16 - 88 шт.

цвет	артикул
серебро	**FRM0909B/T**

FM214 Верхняя направляющая для FM909A/B



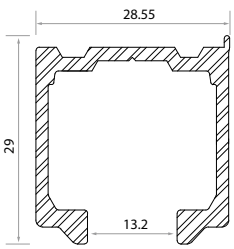

цвет	длина, мм	артикул
серебро	3 000	**FRM0214.TR300/T**

Система может использоваться как с деревянными дверьми,
так и с дверьми из рамочного алюминиевого профиля.

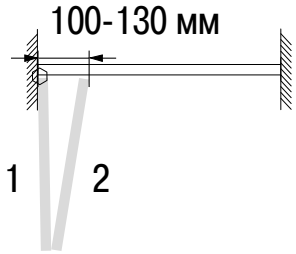

Каретка роликов складной двери

Четырехшарнирная петля

Средняя петля

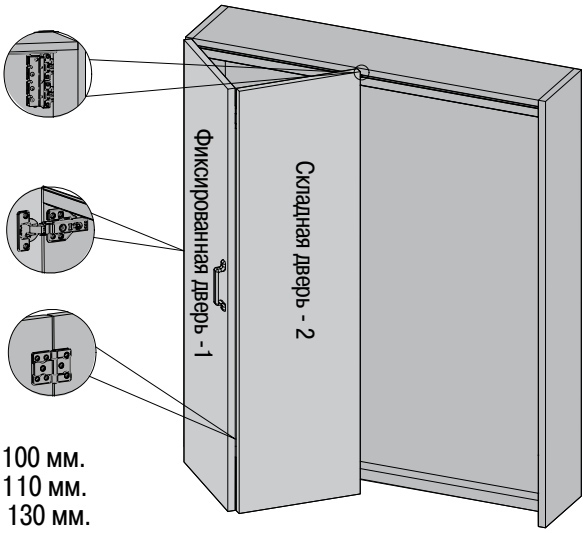

Если толщина полотна двери составляет:
-16 мм, то ширина блока дверей в открытом положении будет 100 мм.
-18 мм, то ширина блока дверей в открытом положении будет 110 мм.
- 25 мм, то ширина блока дверей в открытом положении будет 130 мм.



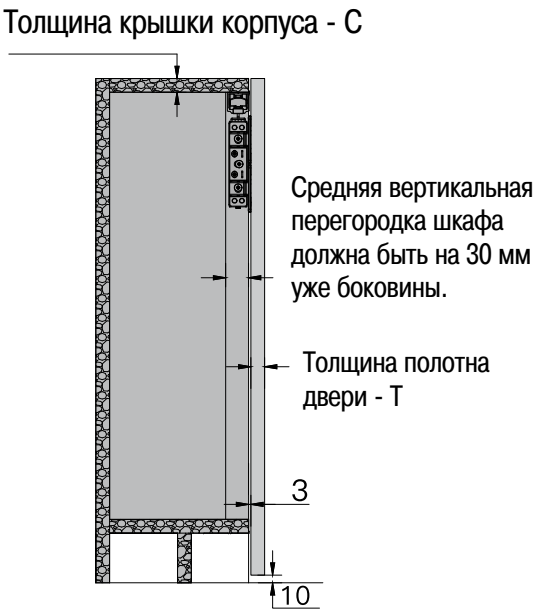

A: Зазор 2 мм между дверьми
B: Зазор 2 мм между боковиной шкафа и дверью.

Ширина двери $W = \frac{L-6}{2} = \frac{(L-2B-A)}{\text{кол-во дверей}}$,

Высота двери: H=K–10

2.1. Присадочные размеры для системы FM909A

Высота двери до 1200 мм

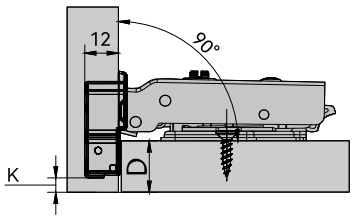

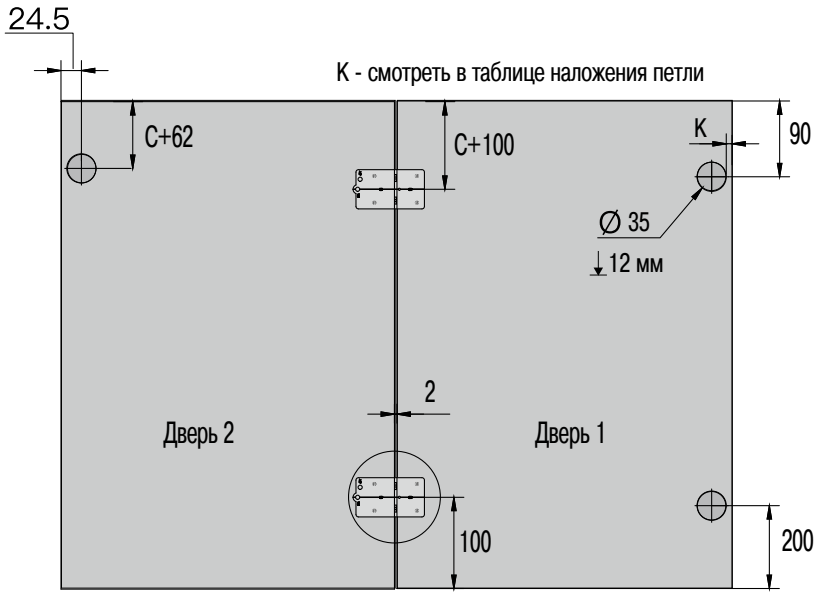

Расчет наложения петли

K	2	3	4	5	6	7	8
D	16	17	18	19	20	21	22

2.2. Присадочные размеры для системы FM909B

Высота двери 1600 - 2400 мм

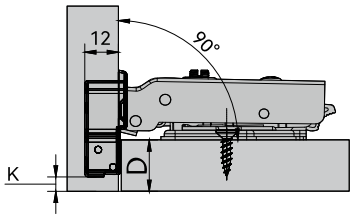

Расчет наложения петли

K	2	3	4	5	6	7	8
D	16	17	18	19	20	21	22

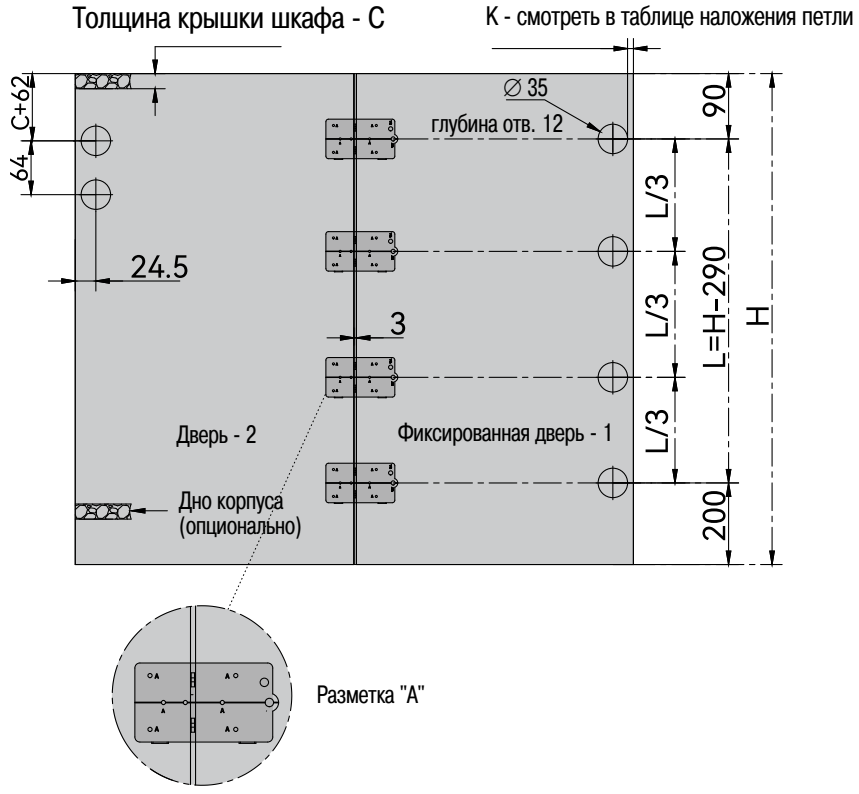

Системы для межкомнатных перегородок

- Использование доводчиков плавного закрывания с двух сторон.
- Скрытая установка доводчика. Доводчик устанавливается в направляющую.
- Монтажная планка двери с фиксацией от случайного расцепления с кареткой надежно фиксирует полотно, но при необходимости позволяет быстро снять полотно для реставрации или обслуживания.
- Сдвоенная усиленная каретка, тихий и плавный ход за счет использования промышленных подшипников в роликах и высококачественного покрытия самих роликов, закрытые высококачественные подшипники не требуют обслуживания.





FM903 - комплект для одной сдвижной двери без доводчиков.

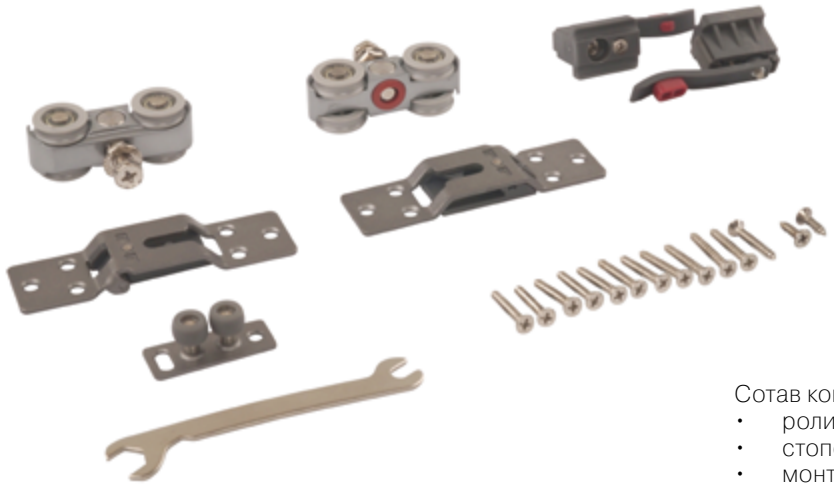

Самые простые и надежные системы, без доводчиков и с максимальным весом двери.

Сотав комплекта:
- ролики - 2 шт.
- стопора - 2 шт.
- монтажная пластина двери (отличается в зависимости от модификации) - 2 шт.
- нижний направляющий элемент (отличается в зависимости от модификации) - 1 шт.
- комплект крепежа - 1 шт.

Артикул	Тип навешиваемой двери	Толщина полотна, мм	Ширина полотна, мм	Вес двери, кг
FRM0903B/T	деревянная	⩾30 мм	500-1200	100
FRM0903C/T	алюминиевый профиль	50 мм	500-1200	100
FRM0903E/T	стеклянная	8-12	500-1200	100

FM905 - комплект для одной сдвижной двери с двухсторонним плавным закрыванием

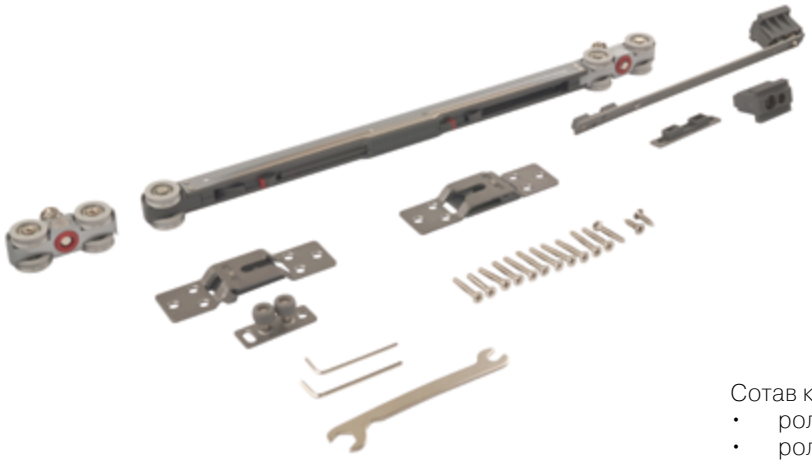

Модификация предыдущей системы, для удобства использования и повышения комфорта была добавлена функция двухстороннего плавного закрывания.

Сотав комплекта:
- ролик - 1 шт.
- ролик с интегрированным доводчиком - 1 шт.
- стопора - 2 шт.
- монтажная пластина двери (отличается в зависимости от модификации) - 2 шт.
- нижний направляющий элемент (отличается в зависимости от модификации) - 1 шт.
- комплект крепежа - 1 шт.

Артикул	Тип навешиваемой двери	Толщина полотна, мм	Ширина полотна, мм	Вес двери, кг
FRM0905B/T	деревянная	⩾30 мм	580-1200	80
FRM0905C/T	алюминиевый профиль	50 мм	580-1200	80
FRM0905E/T	стеклянная	8-12	580-1200	80

FM910 - система для межкомнатных перегородок с каскадным расположением дверей и плавным закрыванием.



Современная беспороговая система предназначена для зонирования пространства и создания межкомнатных перегородок в квартирах, офисах, частных домовладениях. Двери располагаются последовательно, одна за другой и двигаются синхронно. Одна дверь всегда является статичной, в открытом состоянии за ней паркуются две сдвижные.

Основные характеристики

- Отсутствие нижней направляющей.
- Накладной монтаж верхней направляющей.
- Ширина полотна двери: 820-1200мм.
- Вес одного полотна двери: до 80 кг.
- Толщина полотна двери: 35-50 мм.
- Трансмиссионный механизм для синхронизации дверей.
- Регулировка полотна по высоте - 5 мм



артикул	
FRM0910C/T	для дверей из алюминиевого профиля
FRM0910A/T	для деревянных дверей

Материал : сталь, пластик

Расчет размера двери для системы FM910C

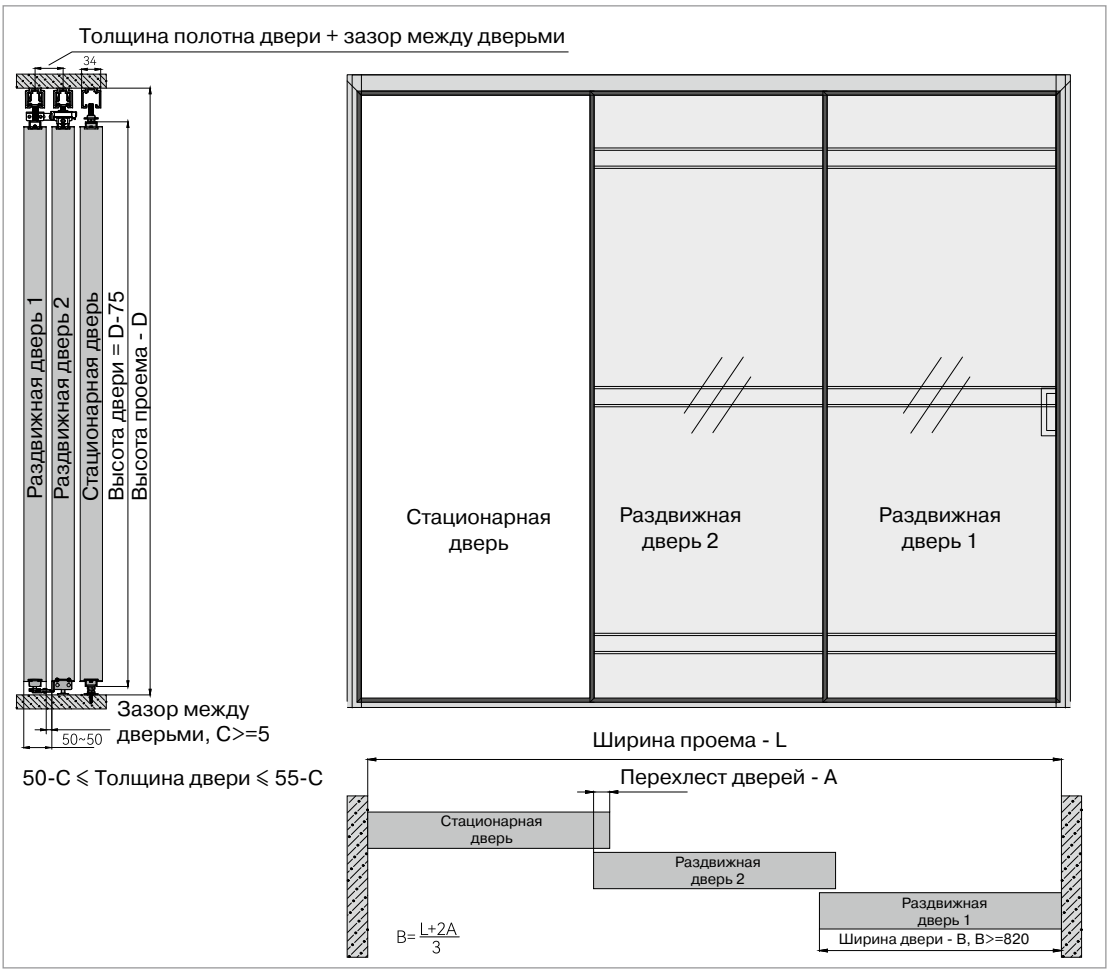

Расчет размера двери для системы FM910A

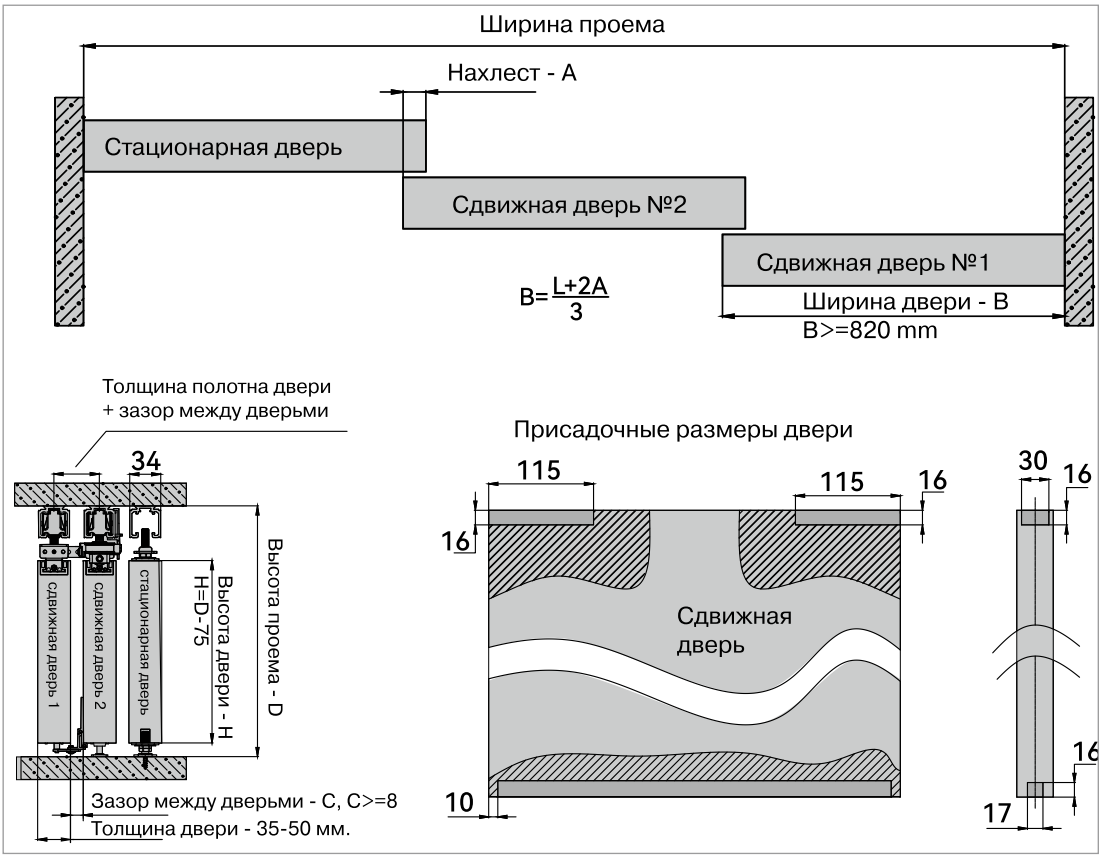

FM911 - система межкомнатных перегородок с синхронным открыванием/закрыванием дверей и системой амортизации.



Современная беспороговая система предназначена для зонирования пространства и создания межкомнатных перегородок в квартирах, офисах, частных домовладениях. Двери открываются синхронно в разные стороны и паркуются по краям проема за статичными полотнами, или за стеной при открывании на весь проем и использовании настенного монтажа направляющей.

Основные характеристики:

- Отсутствие нижней направляющей.
- Накладной монтаж верхней направляющей, крепление в проем к потолку или на стену.
- Ширина полотна двери: 820-1200мм.
- Вес одного полотна двери: до 80 кг.
- Толщина полотна двери: 35-50 мм.
- Трансмиссионный механизм для синхронизации дверей.
- Регулировка полотна по высоте - 5 мм



артикул	
FRM0911C/T	для дверей из алюминиевого профиля
FRM0911A/T	для деревянных дверей

Материал : сталь, пластик

Расчет размера двери для системы FM911C

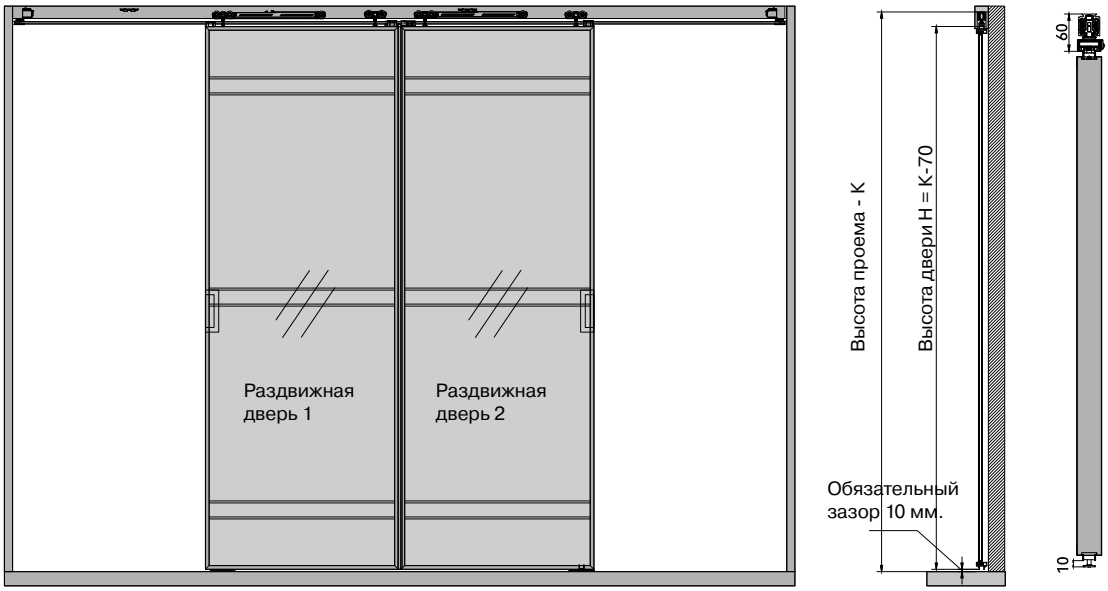

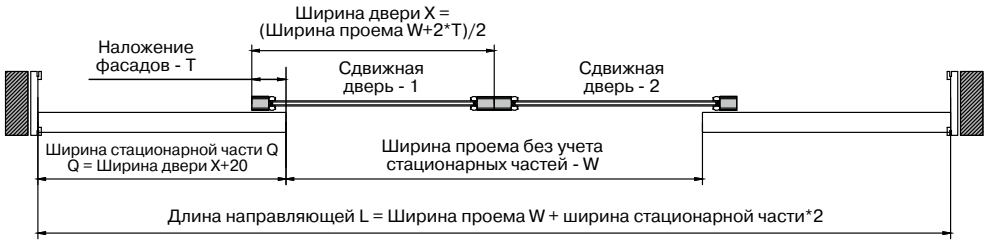

Расчет размера двери для системы FM911A

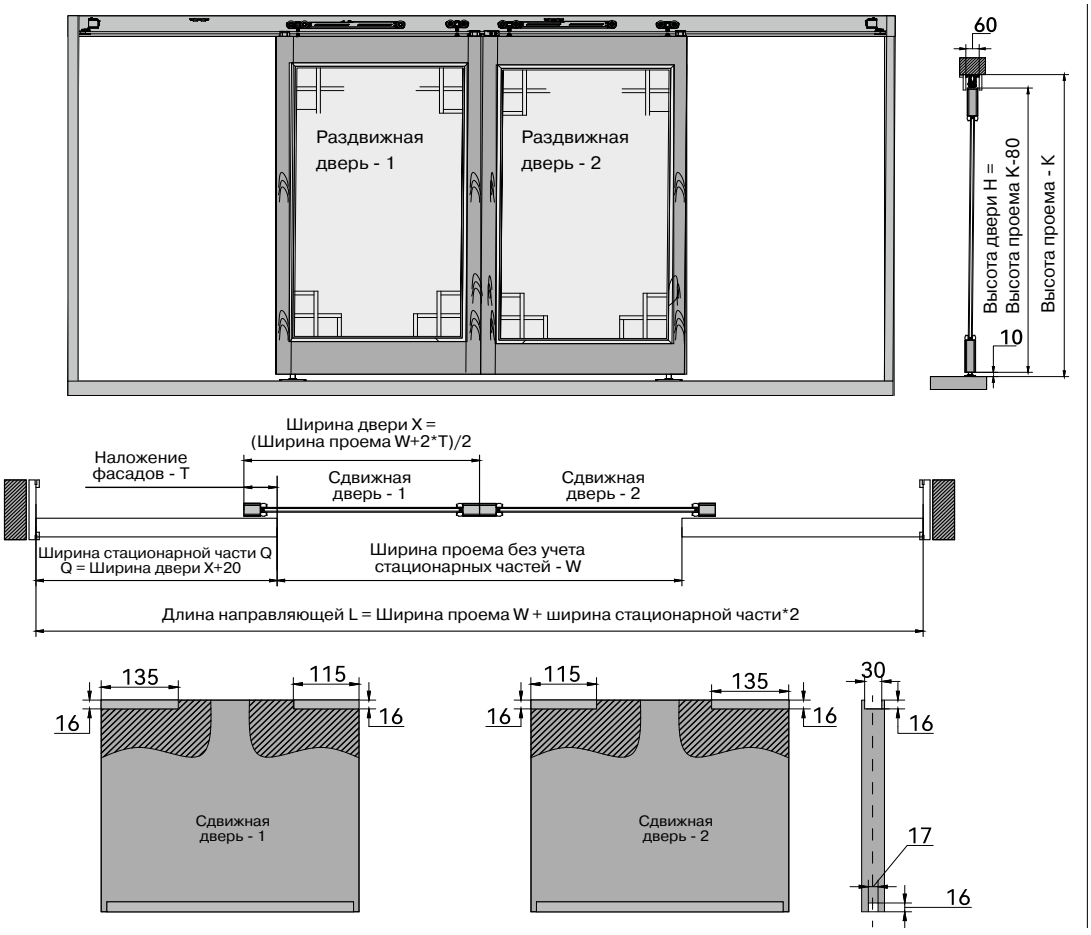

Направляющий профиль и аксессуары для систем межкомнатных перегородок

FM186 Направляющая для FM903/905/910/911

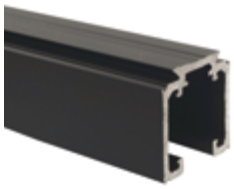

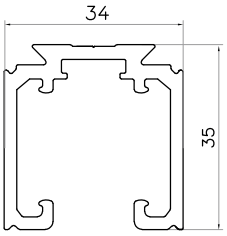

цвет	длина, мм	артикул
черный	2000	**FRM0186.200B/T**

FM183 Кронштейн стеновой для направляющей FM186

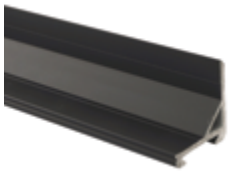

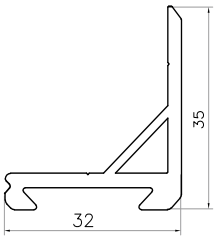

цвет	длина, мм	артикул
черный	2000	**FRM0183.SM.2B/T**

FM182 Декоративная планка для стенового кронштейна FM183

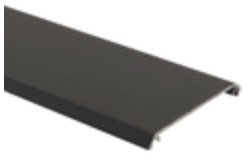

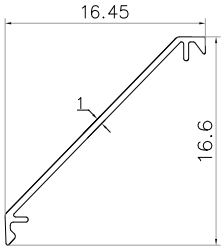

цвет	длина, мм	артикул
черный	2000	**FRM0182.SMCV.200B/T**

FM185 Декоративная планка для направляющей FM186



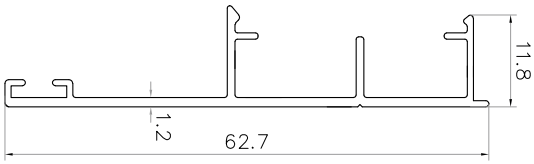

цвет	длина, мм	артикул
черный	2000	**FRM0185.CV.2B/T**

FM181 Направляющий профиль-вставка для деревянной двери

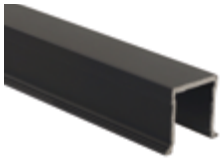

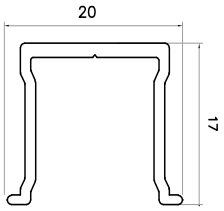

цвет	длина, мм	артикул
черный	2000	**FRM0181.BR.2B/T**

Алюминиевый профиль для межкомнатных перегородок

Верхний/нижний профиль профиль для перегородок

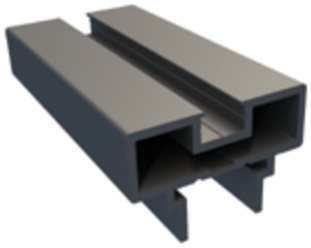

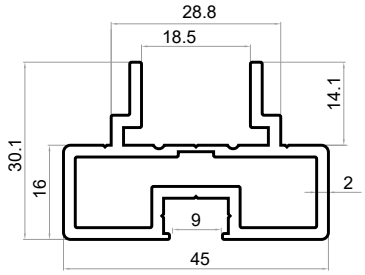

артикул	длина, мм	цвет
FRM0900.300H/T	3000	черный

Толщина вставки максимум 8 мм

Вертикальный профиль для перегородок

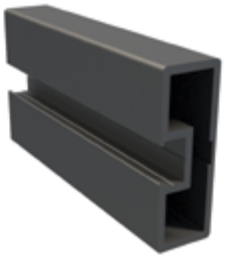

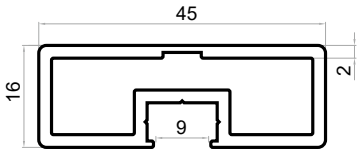

артикул	длина, мм	цвет
FRM0900.300V/T	3000	черный

Толщина вставки максимум 8 мм

Средний профиль для перегородок

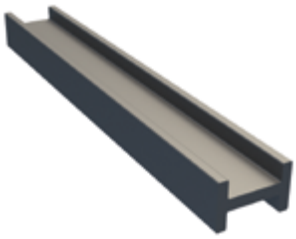

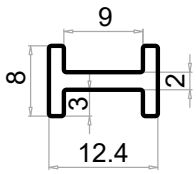

артикул	длина, мм	цвет
FRM0900.300C/T	3000	черный

Толщина вставки максимум 8 мм

Угловой соединитель для перегородочного профиля, алюминий

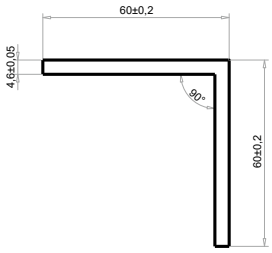

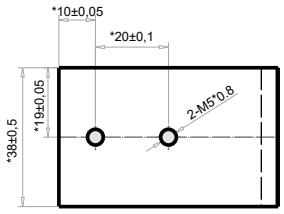

артикул
FRM0900.CC/T

алюминий

Рекомендуемые материалы для вклеивания стекла или декоративных панелей при сборке фасадов из алюминиевго профиля.



ТМ	продукт	артикул	цвет	тип
Kleiberit	600.0	KLB0128	прозрачный	MS - гибридный
Kleiberit	601.1	KLB0203/1	белый	MS - гибридный
SOMA FIX	S546	SOM0016	прозрачный	на основе STP
SOMA FIX	S545	SOM0005	белый	на основе STP
SOMA FIX	S 580	SOM0006	белый	на основе STP

Использование силиконовых клеевых герметиков для сборки и монтажа фасадов – запрещено!

Вклеивание стекла либо иного декоративного материала осуществляется строго на однокомпонентные PUR или STP клеевые составы.

Корректоры фасадов

FM201 - корректор фасада накладной

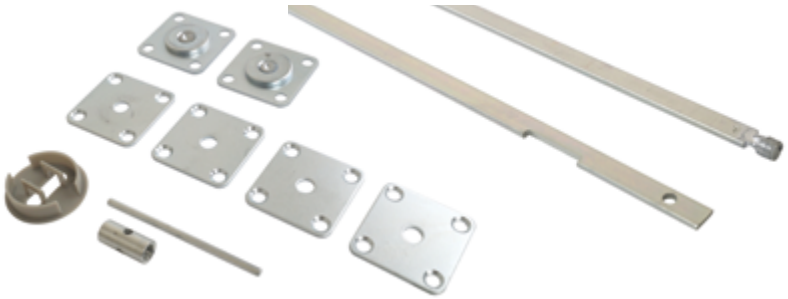

Корректор фасадов используется для предотвращения деформации фасадов из плитных материалов

Особенности:
- min толщина фасада 16 мм
- для фасада высотой 1500 - 2700 мм
- врезной монтаж
- регулировка по центру
- монтажные отверстия под корректор ∅ 26 мм и ∅ 35 мм

цвет	упаковка, шт.	артикул
серебро	10	**FRM0201/T**

Состав комплекта:



1— Разметка двери

— Используйте 2 комплекта корректоров если ширина двери равна или более 600 мм.

Схема разметки двери

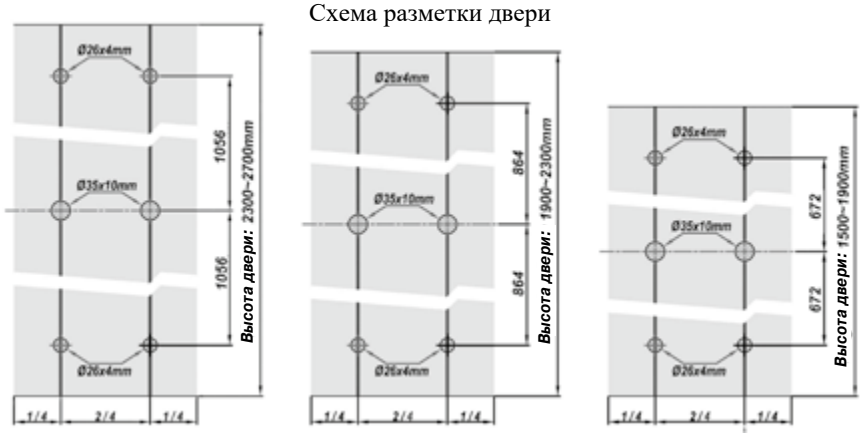

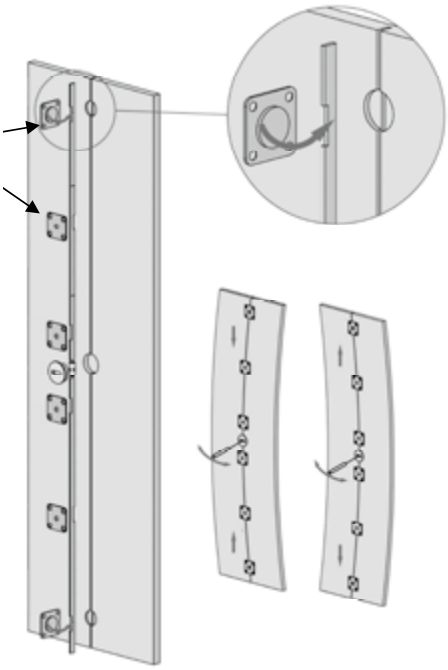

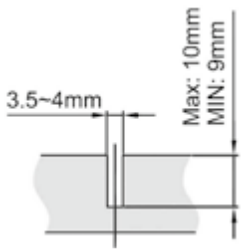

Габарит паза для установки прута

FM202 - корректор фасада врезной

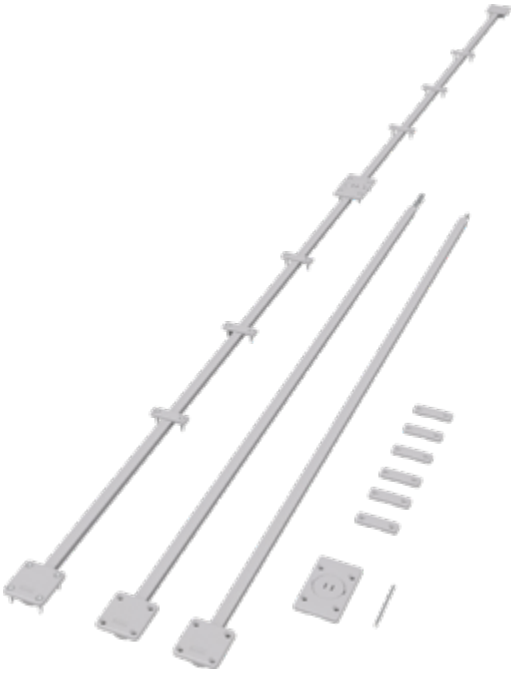

Корректор фасадов используется для предотвращения деформации фасадов из плитных материалов

Особенности:
- min толщина фасада 16 мм
- для фасада высотой 1000 - 2700 мм
- врезной монтаж
- регулировка по центру
- монтажные отверстия под корректор ∅ 35 мм
- алюминиевая накладка закрывающая паз

Состав комплекта

					
Левая часть 1 шт.	Правая часть 1 шт.	Накладка 1 шт.	Фиксирующая пластина 6 шт.	Заглушка 1 шт.	Регулировочная втулка 1 шт.

цвет	упаковка, шт.	артикул
серебро	10	**FRM0202/T**

1. Разметка дверного полотна.

Используйте 2 комплекта корректоров если ширина двери равна или более 600 мм.

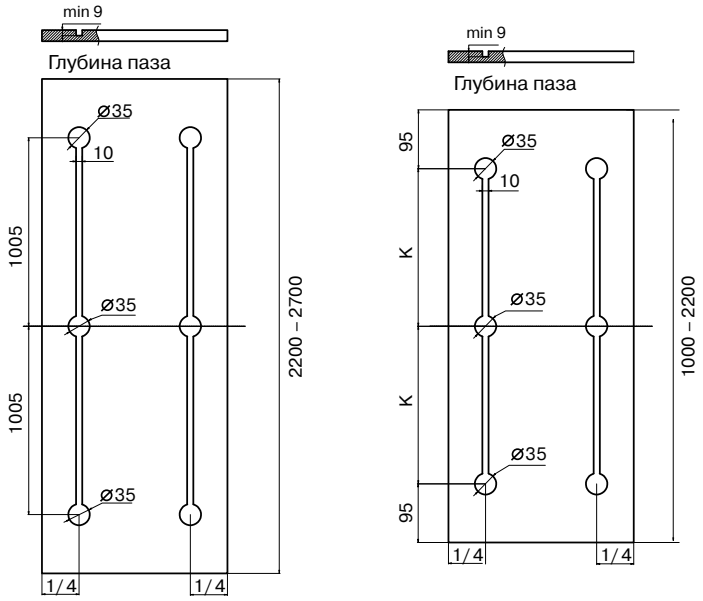

2. Рекомендация по обрезке корректора для высоты двери 1000 – 2200 мм.

Обрезка необходима как для правой, так и для левой частей.

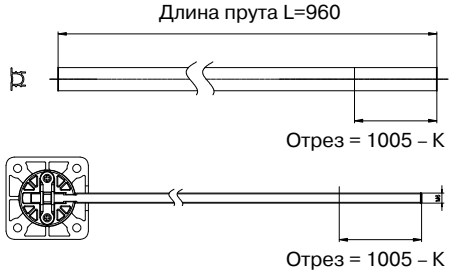

3. С помощью регулировочной втулки настройте корректор по длине и установите в паз. Зафиксируйте чашки корректора саморезами одинаковой длины.

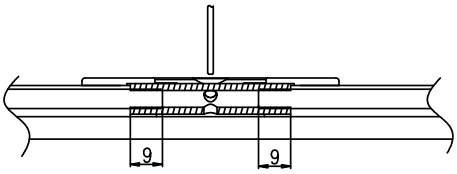

4. Выровняйте корректор в пазе и зафиксируйте пластинами.

5. С помощью регулировочной втулки натяните корректор таким образом чтобы изгиб полотна стал минимальным.

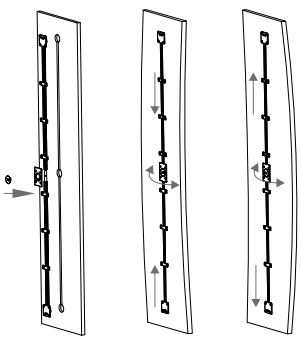

Пример расчета корректора для двери высотой 1500 мм
1500 / 2 = 750 мм
K = 750 – 95 = 655 мм
Отрез =1005 – 655 = 350 мм

FM203 - корректор фасада накладной



Корректор фасадов используется для предотвращения деформации фасадов из плитных материалов

Особенности:
- min толщина фасада 16 мм
- для фасада высотой 1000 - 2700 мм
- накладной монтаж
- регулировка с торцов

Состав комплекта

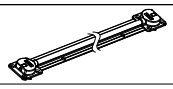	
Корректор накладного монтажа 1шт.	Регулировочный ключ, шестигранник 4мм. 1 шт.

цвет	упаковка, шт.	артикул
серебро	10	**FRM0203/T**

1. Разметка дверного полотна:

Используйте 2 комплекта корректоров если ширина двери равна или более 600 мм.

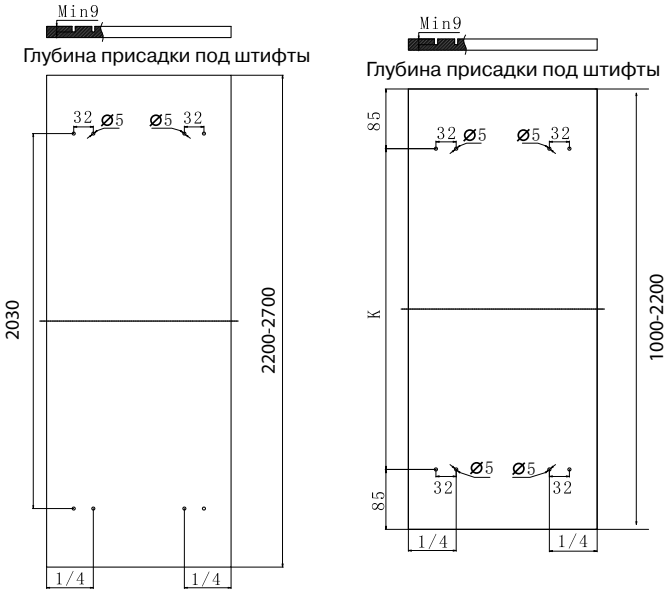

2. Рекомендация по обрезке корректора для высоты двери 1000-2200 мм.

Обрезка алюминиевого кожуха

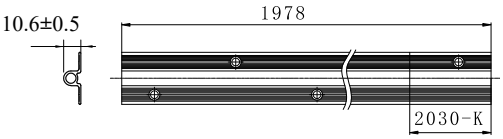

Обрезка шпильки

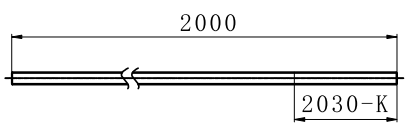

3. Разместите корректор так, чтобы шипы на чашках совпадали с подготовленными в плите отверстиями.

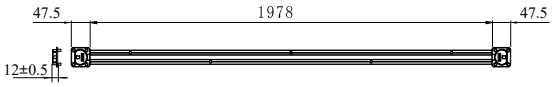

4. Закрепите корректор на плите с помощью саморезов.

5. Отрегулируйте с помощью регулировочного винта в чашке корректора. Натяните корректор таким образом, чтобы изгиб полотна стал минимальным.

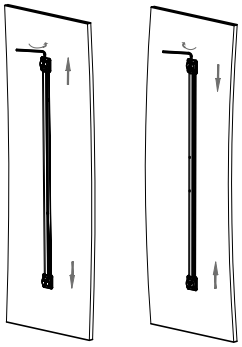

Пример расчета корректора для полотна двери высотой L = 1500 мм.

K = L-85 -85 = 1330 мм.

Длина отреза = 2030 -1330 = 700 мм.

FM206 - корректор фасада врезной

Элегантный внешний вид, идеален для распашных фасадов.

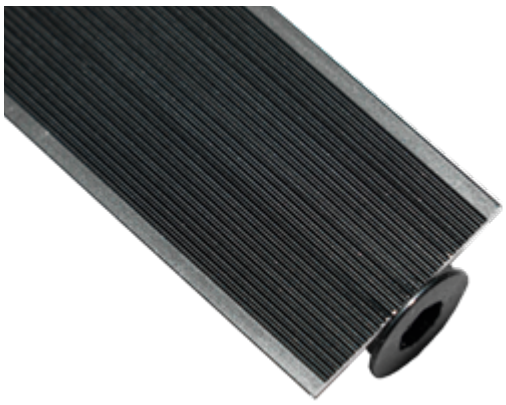

Особенности:

- для толщины фасада: от 18 мм;
- для высоты фасада: 1600 – 2000 мм; 2000 – 2400 мм; 2400 – 2800 мм;
- для установки необходима фреза FRM0206.MC/T

Состав комплекта

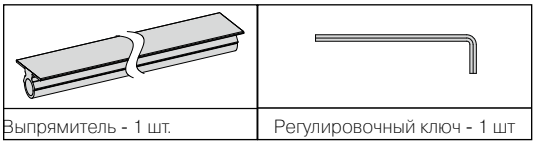

Размер	Черный	Бронза	Серебро
1600 - 2000	FRM0206.200.BL/T	FRM0206.200.BR/T	FRM0206.200.SL/T
2000 - 2400	FRM0206.240.BL/T	FRM0206.240.BR/T	FRM0206.240.SL/T
2400 - 2800	FRM0206.280.BL/T	FRM0206.280.BR/T	FRM0206.280.SL/T
Фреза	FRM0206.MC/T		

Требования по присадке.
С помощью специализированной фрезы арт. FRM0206.MC/T сделайте паз глубиной 13 мм.
Используйте 2 корректора при размере фасада 600 мм. и добавляйте по 1 шт. на каждые 300 мм. ширины полотна.

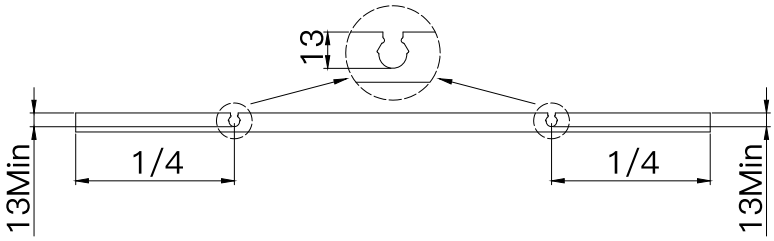

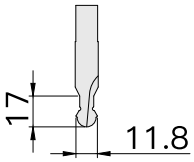

При обрезке корректора максимальный размер отрезаемой части не превышает 400 мм.

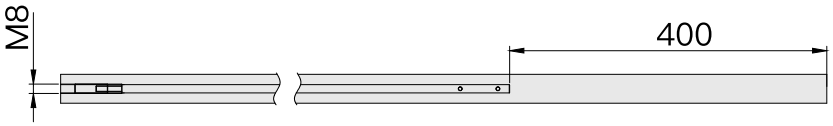

диапазон обрезки

Установите полотно корректора в подготовленный паз и аккуратно простучите киянкой, что бы он корректно защелкнулся.

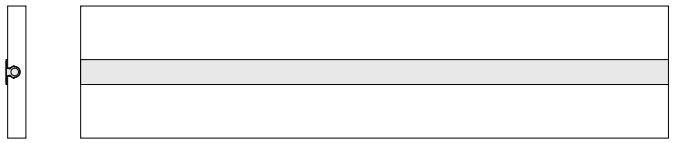

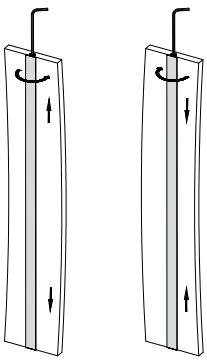

Используйте регулировочный ключ для настройки усилия и компенсации прогиба полотна.

FM207 - корректор фасада врезной

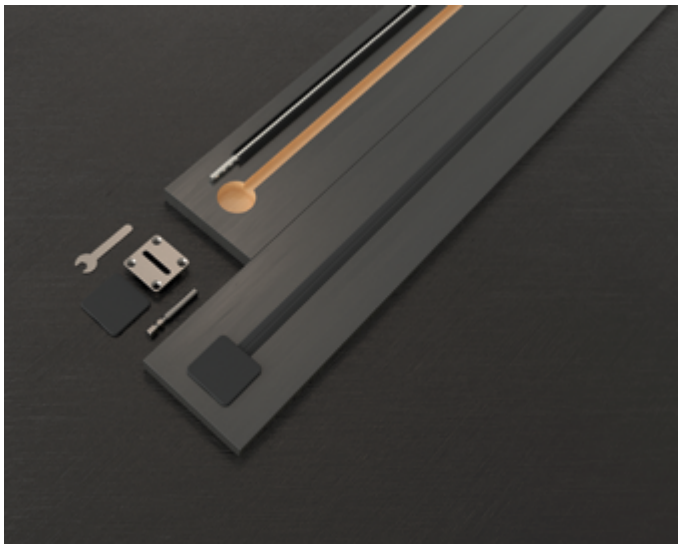

Корректор фасадов используется для предотвращения деформации фасадов из плитных материалов.

Особенности:

- min толщина фасада 16 мм
- для фасадов высотой 1600 - 2800 мм
- врезной монтаж
- регулировка в чашке
- монтажные отверстия под корректор 35 мм
- пластиковая накладка закрывающая паз

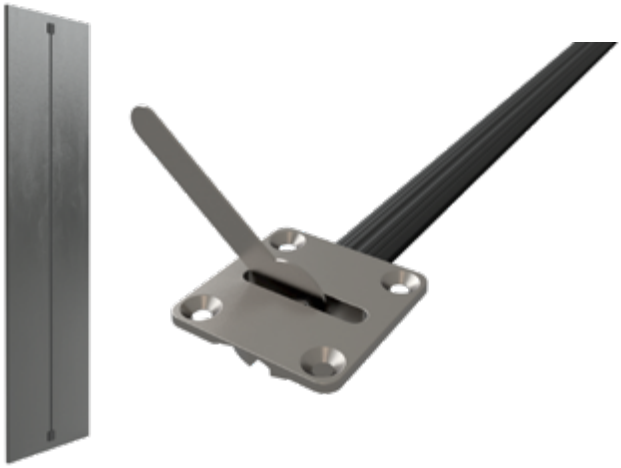

высота фасада, мм	артикул	цвет
1600-2000	**FRM0207.200/T**	черный
2000-2400	**FRM0207.240/T**	черный
2400-2800	**FRM0207.280/T**	черный

Используйте 2 комплекта корректоров если ширина двери равна или более 600 мм.

Диапазон обрезки: 1 - 400 мм. / Длина прутка = A-130 мм. / Длина пластиковой накладки = A-165 мм.

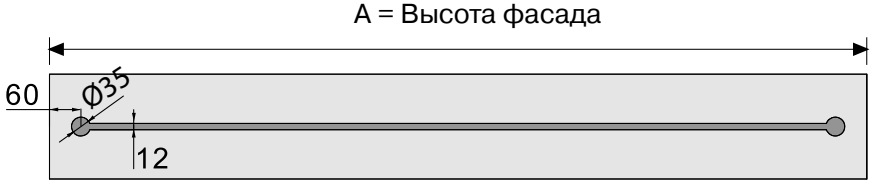

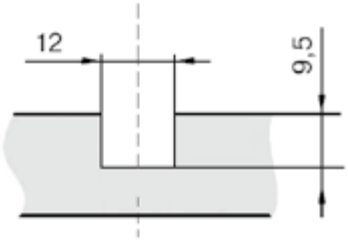

Профиль-ручки для дверей из плитных материалов

Профиль-ручка BRIN





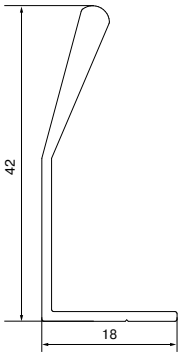

Цвет	Длина, мм	Упаковка, шт.	Артикул
Серебро	3 000	8	**PRO4404.02**
Бронза	3 000	8	**PRO4404.27**
Черный	3 000	8	**PRO4404.16**
Титан	1 400 *	8	**PRO4404.40**

* Ручка поставляется с полированными и окрашенными торцами

Профиль-ручка KARE





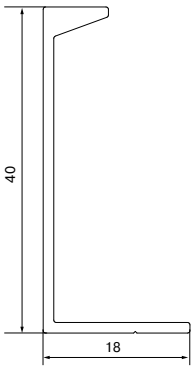

Цвет	Длина, мм	Упаковка, шт.	Артикул
Серебро	3 000	8	**PRO4405.02**
Бронза	3 000	8	**PRO4405.27**
Черный	3 000	8	**PRO4405.16**
Титан	1 400 *	8	**PRO4405.40**

* Ручка поставляется с полированными и окрашенными торцами

Профиль-ручка FORT





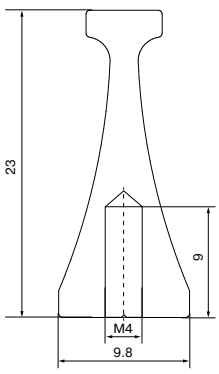

Цвет	Длина, мм	Упаковка, шт.	Артикул
Серебро	3 000	8	**PRO4406.02**
Бронза	3 000	8	**PRO4406.27**
Черный	3 000	8	**PRO4406.16**
Титан	1 400 *	8	**PRO4406.40**

* Ручка поставляется с полированными и окрашенными торцами

На ручке расположенны установочные отверстия М4 с шагом 352 мм

Система алюминиевых профилей для сборки комбинирово



Система алюминиевых профилей серии MONA предназначена для сборки комбинированных фасадов из материалов толщиной 18мм.

Профили разработаны в современном минималистичном стиле с прямоугольными гранями и видимой фронтальной частью 6 мм, с их помощью можно с легкостью комбинировать разные цветовые решения и фактуры.

В профиль-ручке и окантовочном профиле предусмотрен паз для установки щеточного уплотнителя для уменьшения зазора между дверьми или дверью и боковиной.

Профиль ручка универсальная и может использоваться без дополнительных профилей с фасадами из цельной плиты, а торцевой профиль может быть использован как в вертикальном, так и в горизонтальном исполнении (с дополнительным пропилом). Крепление профилей осуществляется саморезами с тыльной стороны.

анных фасадов - MONA

Профиль-ручка





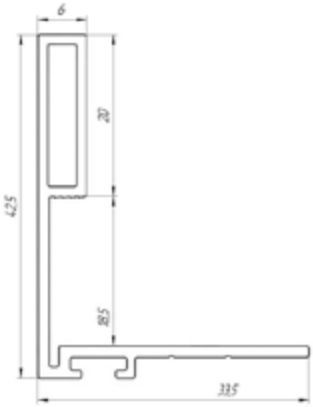

Цвет	Длина, мм	Упаковка, шт.	Артикул
Серебро	3 000	8	**PRO4402.02**
Черный	3 000	8	**PRO4402.16**

Декоративная планка



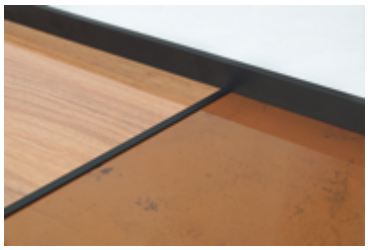

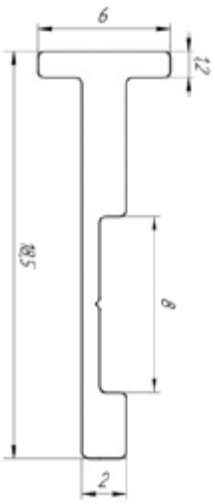

Цвет	Длина, мм	Упаковка, шт.	Артикул
Серебро	3 000	16	**PRO4401.02**
Черный	3 000	16	**PRO4401.16**

Профиль торцевой





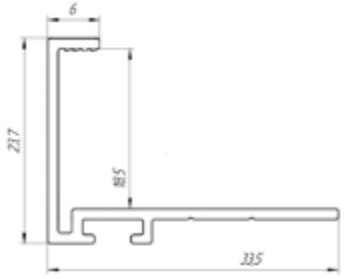

Цвет	Длина, мм	Упаковка, шт.	Артикул
Серебро	3 000	8	**PRO4403.02**
Черный	3 000	8	**PRO4403.16**

Схема сборки комбинированной двери с использованием профилей серии Mona

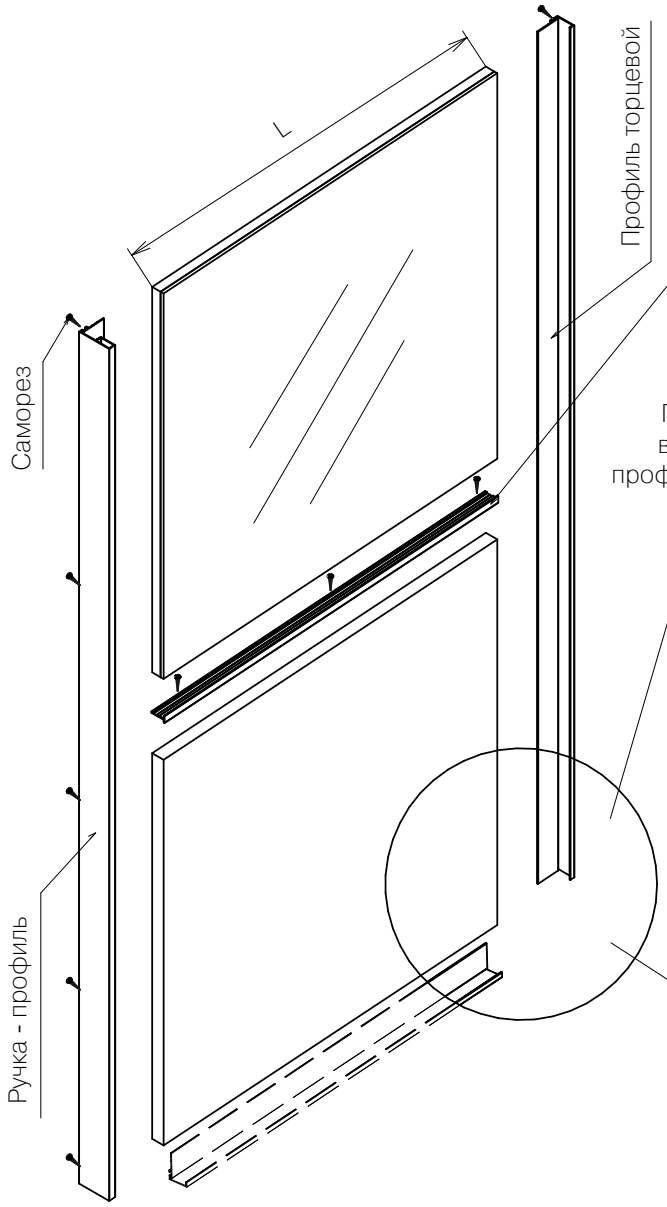

Средняя разделительная планка

Расчет длины разделительной планки (W1)
W1 = L - 12

При использовании торцевого профиля
в горизонтальном исполнении, стыковка
профилей осуществляется следующим образом

Вариант 1. Соединение 90°

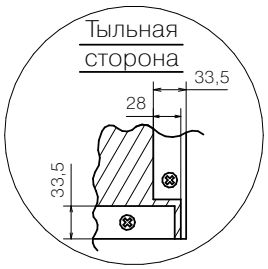

Расчет длины горизонтальной планки (W)
W = L - 12

Вариант 2. Соединение 45°



Расчет длины горизонтальной планки (W)
W = L

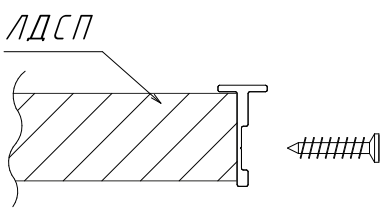

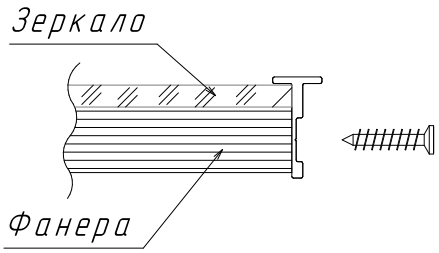

Наполнение для шкафов

546 ...Сетчатое наполнение FIRMAX
554 ...Штанги FIRMAX
555 ...Наполнение для шкафов Firmax CORA
557 ...Наполнение для шкафов Firmax Alfa
562 ...Наполнение для шкафов ALPHALUX Aiden



Сетчатое наполнение FIRMAX



Сетчатое наполнение Firmax

– современное и экологичное решение для организации внутреннего пространства шкафа.

К основным преимуществам сетчатых полок и корзин можно отнести следующее:

- обеспечивают естественную циркуляцию воздуха, сохраняя свежесть одежды.
- не выделяют вредные для здоровья формальдегиды, в отличие от полок из ЛДСП.
- Упрощают поиск нужных вещей.

Благодаря специальным крепежным элементам сетчатое наполнение Firmax легко монтируется в шкаф, позволяя сэкономить время.

В торговой программе ТБМ сетчатое наполнение представлено в трех цветовых решениях:

- серебристый металлик,
- черный муар,
- белый.

Ассортимент включает в себя:

- Сетчатые корзины,
- Сетчатые полки,
- Откидные корзины для белья,
- Пластиковые монтажные элементы.

Корзины сетчатые FIRMAX

- Высокое качество сварных соединений (одно соединение выдерживает нагрузку до 15 кг)
- Допустимая нагрузка ограничена максимальной нагрузкой типа используемых направляющих
- Высокое качество полимерно-порошковой окраски (соответствует 4-му классу по ГОСТ 9.032)
- Универсальное крепление позволяет устанавливать корзины как на роликовые, так и на шариковые направляющие.

в производстве корзины используется проволока ∅ 5 мм и ∅ 2 мм





белая

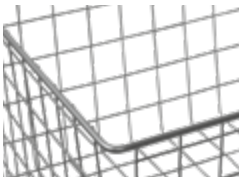

металлик серебристый

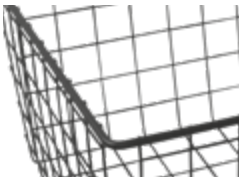

черный муар

Корзина квадратная, высота 120 мм



размер, мм	белый	металлик серебристый	черный муар
400x400	**FRM5540.07/120**	**FRM5540.02/120**	**FRM5540.06/120**
450x450	**FRM5545.07/120**	**FRM5545.02/120**	**FRM5545.06/120**
500x500	**FRM5550.07/120**	**FRM5550.02/120**	**FRM5550.06/120**
550x550	**FRM5555.07/120**	**FRM5555.02/120**	**FRM5555.06/120**

Упаковка: 4 шт.

Корзина квадратная, высота 190 мм



размер, мм	белый	металлик серебристый	черный муар
400x400	**FRM5540.07/190**	**FRM5540.02/190**	**FRM5540.06/190**
450x450	**FRM5545.07/190**	**FRM5545.02/190**	**FRM5545.06/190**
500x500	**FRM5550.07/190**	**FRM5550.02/190**	**FRM5550.06/190**
550x550	**FRM5555.07/190**	**FRM5555.02/190**	**FRM5555.06/190**

Упаковка: 4 шт.

Корзины прямоугольные, высота 120 мм

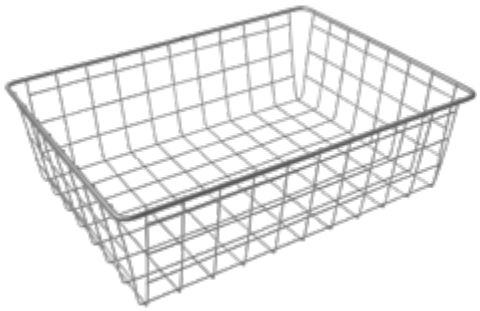

размер, мм	белый	серебристый металлик	черный муар
300x400	**FRM5534.07/120**	**FRM5534.02/120**	**FRM5534.06/120**
350x500	**FRM5535.07/120**	**FRM5535.02/120**	**FRM5535.06/120**

Упаковка: 4 шт.

Корзины прямоугольные, высота 190 мм

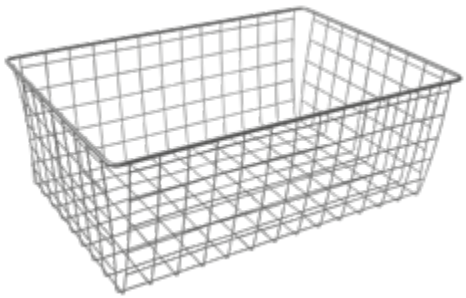

размер, мм	белый	серебристый металлик	черный муар
300x450	**FRM5534.07/190**	**FRM5534.02/190**	**FRM5534.06/190**
350x500	**FRM5535.07/190**	**FRM5535.02/190**	**FRM5535.06/190**

Упаковка: 4 шт.

Прищепка сетчатой корзины





артикул	цвет
FRM5501	белый
FRM5501.02	серый
FRM5501.06	чёрный

Упаковка: 50 шт.

Монтаж сетчатых корзин

Минимальная высота проёма:

для корзин высотой 120 мм

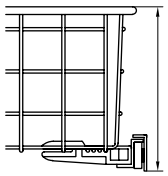

с роликовыми направляющими

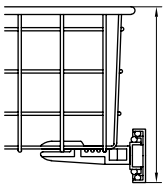

с шариковыми направляющими 45 мм

для корзин высотой 190 мм

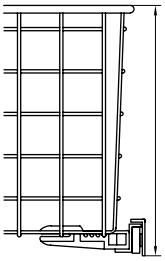

с роликовыми направляющими

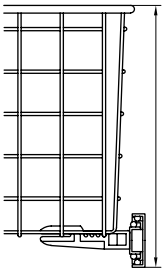

с шариковыми направляющими 45 мм

Ширина проёма:

для корзин 400x400 мм

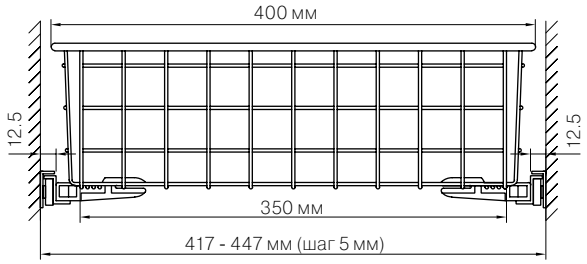

для корзин 500x500 мм

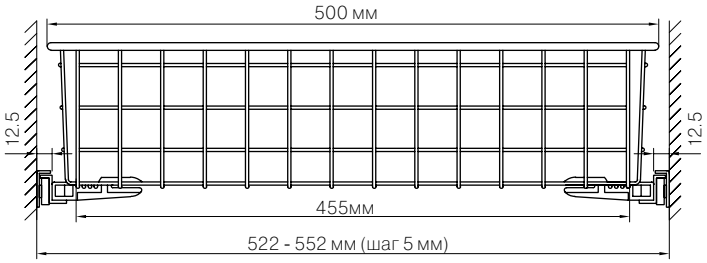

для корзин 450x450 мм

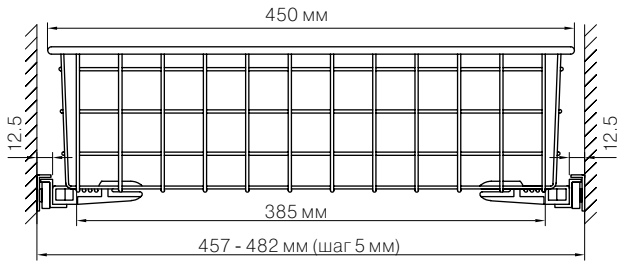

для корзин 550x550 мм

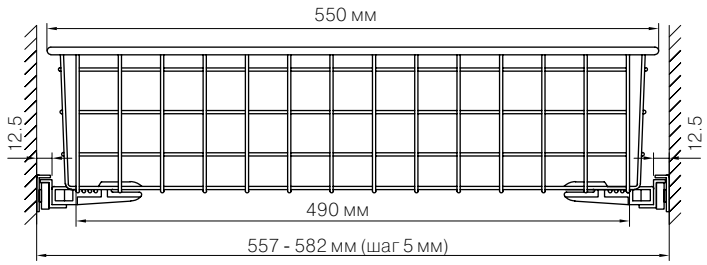

для корзин 300x400 мм

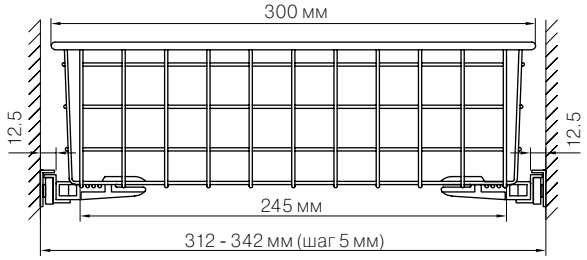

для корзин 350x500 мм

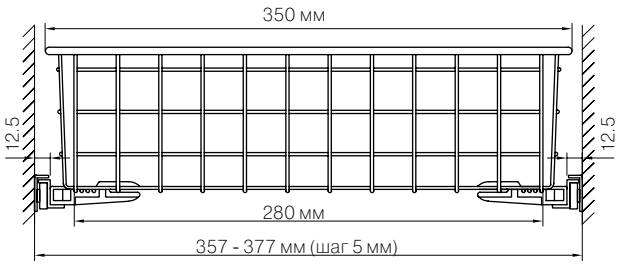

Минимальная глубина корпуса для корзин :

	с роликовыми направляющими	с шариковыми направляющими
для корзин 400x400	405 мм	412 мм
для корзин 450x450	455 мм	462 мм
для корзин 500x500	505 мм	512 мм
для корзин 550x550	555 мм	562 мм

Монтаж возможен как на роликовые, так и на шариковые направляющие
осуществляется при помощи прищепок FRM5501%. (4 прищепки на 1 корзину)
Монтаж прищепок к направляющим осуществляется шурупами 3,5x15 мм или 3,5x16 мм

На роликовые направляющие

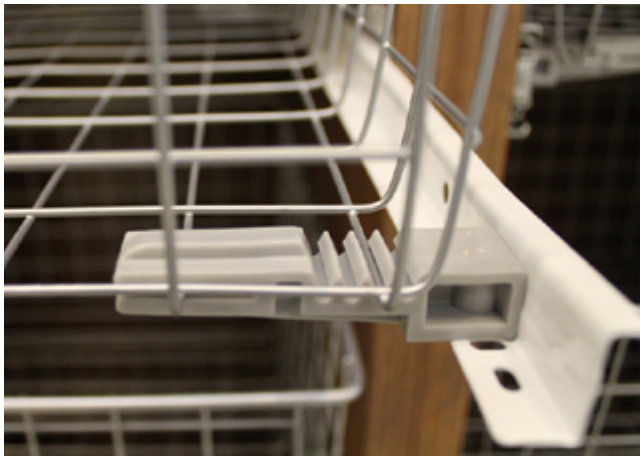



Плюсы:

- простой монтаж (допустима погрешность 1 - 1,5 мм по ширине), в прищепках есть отверстия для монтажа на роликовые направляющие
- легко выдвигать и задвигать
- наиболее бюджетный вариант.

Минусы:

- шумность
- не полное выдвижение.

На шариковые направляющие



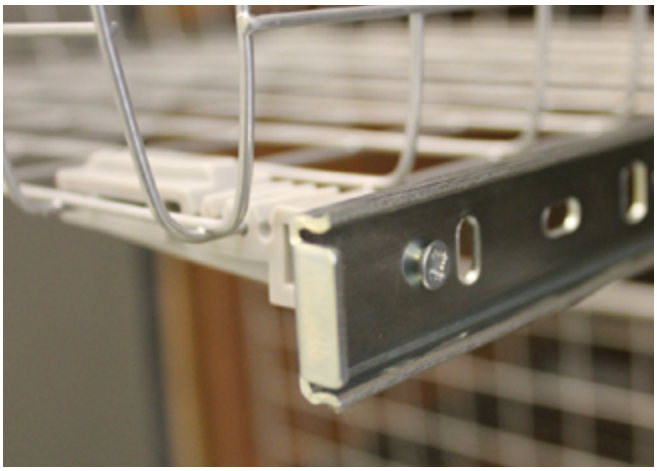

Плюсы:

- Полное выдвижение
- тихий ход.

Минусы:

- более сложный процесс установки в сравнении с роликовыми направляющими, в прищепках нет отверстий для монтажа (необходимо заранее их делать)
- дороже роликовых направляющих.

Корзины навесные, высота 120 мм



Упаковка: 4 шт.

Белый	металлик серебристый	черный муар	Ширина	Глубина
FRM5580.07/120N	**FRM5580.02/120N**	**FRM5580.06/120N**	400	250
FRM5583.07/120N	**FRM5583.02/120N**	**FRM5583.06/120N**	400	450
FRM5585.07/120N	**FRM5585.02/120N**	**FRM5585.06/120N**	400	550

Корзины навесные, высота 190 мм



Упаковка: 4 шт.

Белый	металлик серебристый	черный муар	Ширина	Глубина
FRM5580.07/190N	**FRM5580.02/190N**	**FRM5580.06/190N**	400	250
FRM5583.07/190N	**FRM5583.02/190N**	**FRM5583.06/190N**	400	450
FRM5585.07/190N	**FRM5585.02/190N**	**FRM5585.06/190N**	400	550

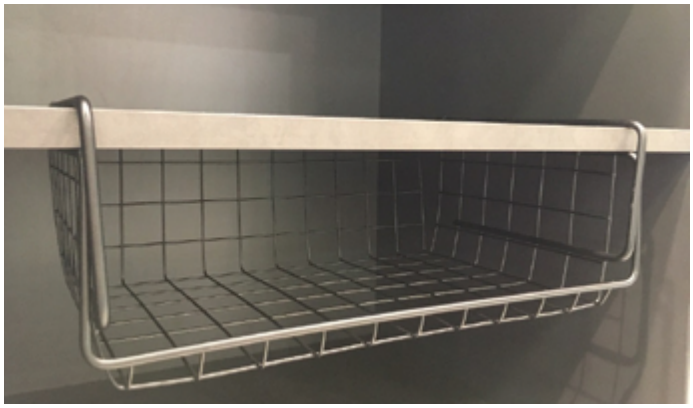



Корзина для белья откидная

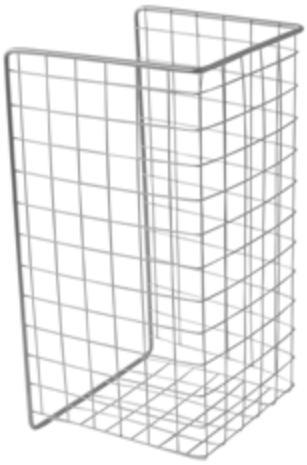

белый	металлик серебристый	Ширина (B) мм	Высота (H) мм	Глубина (L) мм
FRM5520.07	**FRM5520.02**	235	435	230
FRM5521.07	**FRM5521.02**	235	525	230
FRM5522.07	**FRM5522.02**	340	435	230
FRM5523.07	**FRM5523.02**	340	525	230

комплектуется монтажными клипсами (4 шт.)

Упаковка: 4 шт.

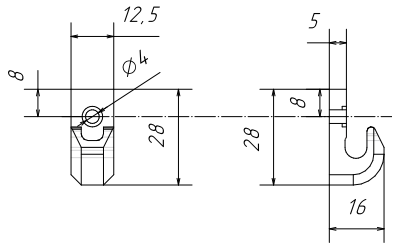

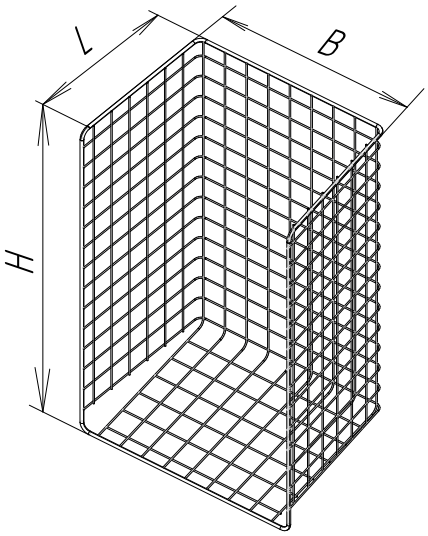

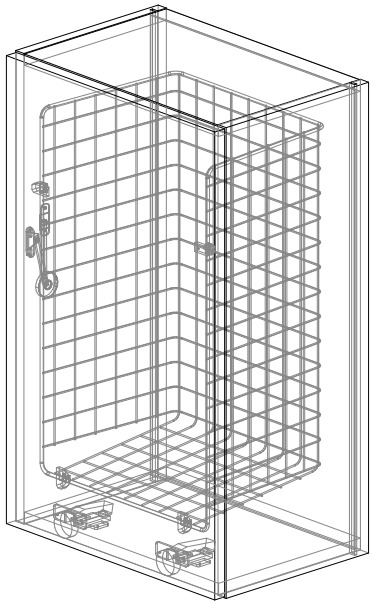

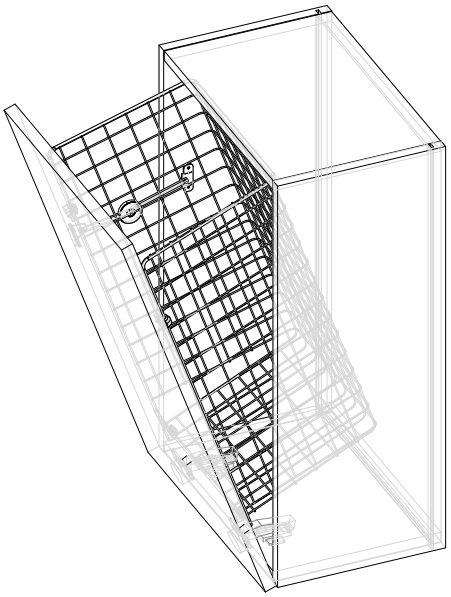

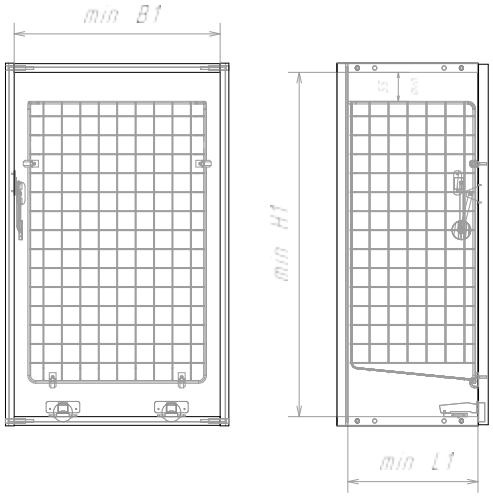

Размеры корпуса для установки корзины

белый	металлик серебристый	Ширина (B1) мм	Высота (H1) мм	Глубина (L1) мм
FRM5520.07	**FRM5520.02**	275	545	240
FRM5521.07	**FRM5521.02**	275	635	240
FRM5522.07	**FRM5522.02**	380	545	240
FRM5523.07	**FRM5523.02**	380	635	240

Полки сетчатые FIRMAX



в производстве полки используется проволока ⌀ 6 мм и ⌀ 3 мм

Упаковка: 4 шт.

Полки сетчатые, длина 3 м

Глубина	белый	металлик серебристый	черный муар
300 мм	**FRM5530.07**	**FRM5530.02**	**FRM5530.06**
400 мм	**FRM5540.07**	**FRM5540.02**	**FRM5540.06**
500 мм	**FRM5550.07**	**FRM5550.02**	**FRM5550.06**

Клипса сетчатой полки



артикул	цвет
FRM5502	белый
FRM5502.02	серый
FRM5502.06	черный

Упаковка: 50 шт.

Кронштейн сетчатой полки



артикул	цвет
FRM5503	белый
FRM5503.02	серый
FRM5503.06	черный

Упаковка: 40 шт.

Наконечник сетчатой полки



артикул	цвет
FRM5505	белый
FRM5505.02	серый
FRM5505.06	черный

Упаковка: 100 шт.

Карман сетчатой полки



артикул	цвет
FRM5504	белый
FRM5504.02	серый
FRM5504.06	черный

Упаковка: 50 шт.

Схема установки сетчатых полок

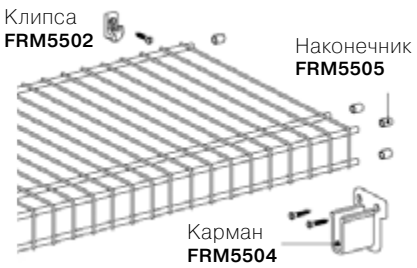

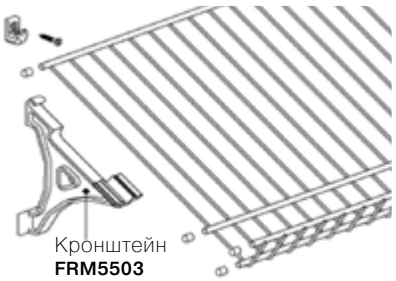

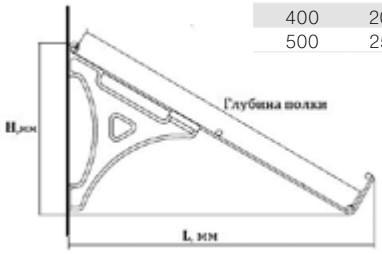

Глубина	H,мм	L, мм
300	150	285
400	200	375
500	250	460

Штанги FIRMAX

Штанга прямоугольная

- Демпфер в верхней части



Артикул	Размер	AL	Длина	Цвет
FRM5822.01	14x30	1.6 мм	1000 мм	серый
FRM5822.06	14x30	1.6 мм	1000 мм	черный
FRM5822.300.01	14x30	1.6 мм	3000 мм	серый
FRM5822.300.06	14x30	1.6 мм	3000 мм	черный
ALF0822.43	14x30	1.6 мм	1000 мм	темно-серый
ALF0822.70	14x30	1.6 мм	1000 мм	шампань
ALF0822.300.43	14x30	1.6 мм	3000 мм	темно-серый
ALF0822.300.70	14x30	1.6 мм	3000 мм	шампань

Штангодержатели для прямоугольной штанги

крепление к боковине

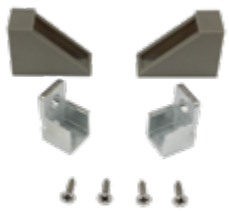

FRM5822.S.01

крепление к потолку



FRM5822.T.01

Артикул	Тип установки	Материал	Цвет
FRM5822.S.01	боковина	пластик, сталь	серый
FRM5822.S.06	боковина	пластик, сталь	черный
FRM5822.T.01	потолок	аллюминий	серый
ALF0822.S.43	боковина	пластик, сталь	темно-серый
ALF0822.S.70	боковина	пластик, сталь	шампань

Штанга круглая, хромированная



Артикул	∅	Сталь	Длина	Упаковка
FRM7053	25 мм	0,7 мм	3000 мм	10 шт

Штангодержатели для круглой штанги



Артикул	∅ штанги	Упаковка
FRM7051.D	25 мм	500 шт

Штанга овальная, хромированная



Артикул	Размер	Сталь	Длина	Упаковка
FRM7061	30x15	0,7	3000	10 шт

Штанга овальная, алюминиевая, рифленая

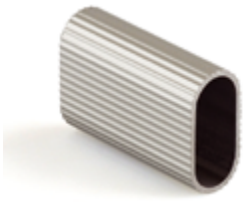

Артикул	Размер	AL	Длина	Цвет
FRM7070	30x15	1,3мм	3000	серебро
FRM7070.05	30x15	1,3мм	3000	бронза

Штангодержатели для овальной штанги 30x15 мм



Артикул	Размер трубы	Упаковка
FRM7061.D	30x15	1000 шт

FIRMAX
FURNITURE COMPONENTS

Линейка наполнения для шкафов Firmax характеризуется высококачественным исполнением и стильным внешним видом, дизайн был разработан совместно с итальянскими специалистами.

Изделия изготовлены из алюминия применяемого в авиастроении и окрашены порошковым способом, в большинстве изделий используются направляющие скрытого монтажа, полного выдвижения и плавного закрывания.



Наполнение для шкафов Firmax CORA

Выдвижная корзина

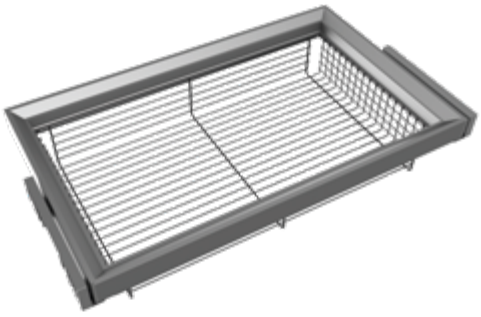



- Направляющие скрытого монтажа
- Частичное выдвижение / плавное закрывание
- Используется с толщиной боковины 16 и 18 мм.
- Декоративные заглушки направляющих
- Углы 45 градусов
- Нагрузка 20 кг.



Артикул	ШхГхВ	В Базу	Цвет
FRM5702.564.01	564x440x140	600	серый

Выдвижная обувница

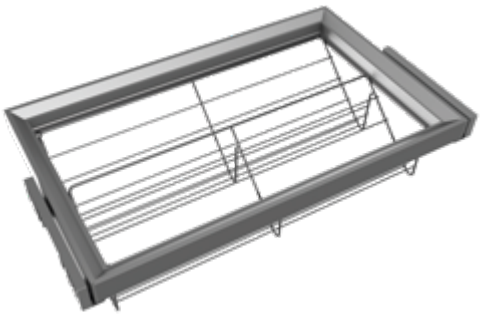



- Направляющие скрытого монтажа
- Частичное выдвижение / плавное закрывание
- Используется с толщиной боковины 16 и 18 мм.
- Декоративные заглушки направляющих
- Углы 45 градусов
- Нагрузка 20 кг.



Артикул	ШхГхВ	В Базу	Цвет
FRM5704.564.01	564x440x177	600	серый

Выдвижная брючница





- Направляющие скрытого монтажа
- Частичное выдвижение / плавное закрывание
- Используется с толщиной боковины 16 и 18 мм.
- Декоративные заглушки направляющих
- Углы 45 градусов
- Нагрузка 20 кг.



Артикул	ШхГхВ	В Базу	перекладин	Цвет
FRM5706.564.01	564x440x51	600	7	серый

Выдвижной лоток для бижутерии

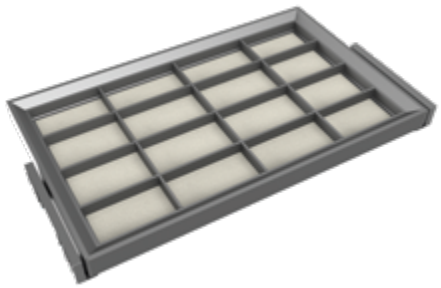



- Направляющие скрытого монтажа
- Частичное выдвижение / плавное закрывание
- Используется с толщиной боковины 16 и 18 мм.
- Декоративные заглушки направляющих
- Углы 45 градусов
- Нагрузка 20 кг.



Артикул	ШхГхВ	В Базу	Цвет
FRM5707.564.01	564x440x51	600	серый

Наполнение для шкафов Firmax Alfa

Выдвижные корзины



- Направляющие скрытого монтажа
- Полное выдвижение / плавное закрывание
- Регулировка в проеме +10 мм с каждой стороны
- Используется с толщиной боковины 16 и 18 мм.
- Декоративные заглушки направляющих
- Нагрузка 30 кг.

Артикул	ШхГхВ	В Базу	Цвет
FRM5802.564.01	564x420x140	600	серый
FRM5802.564.06	564x420x140	600	черный
FRM5802.664.01	664x420x140	700	серый
FRM5802.764.01	764x420x140	800	серый
FRM5802.864.01	864x420x140	900	серый

Цвет: коричневый - под заказ



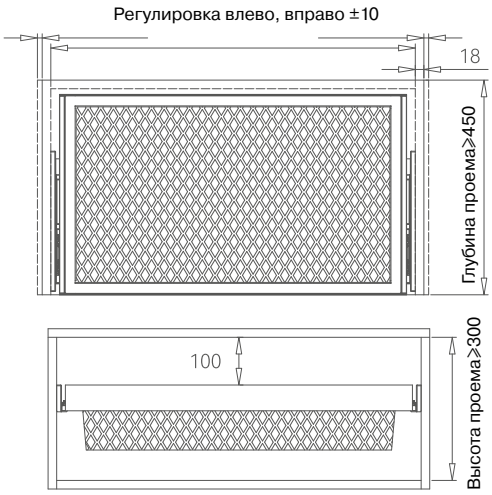

Выдвижные обувницы



- Направляющие скрытого монтажа
- Полное выдвижение / плавное закрывание
- Регулировка в проеме +10 мм с каждой стороны
- Используется с толщиной боковины 16 и 18 мм.
- Декоративные заглушки направляющих
- Нагрузка 30 кг.

Артикул	ШхГхВ	В Базу	Цвет
FRM5804.564.01	564x420x160	600	серый
FRM5804.564.06	564x420x160	600	черный
FRM5804.664.01	664x420x160	700	серый
FRM5804.764.01	764x420x160	800	серый
FRM5804.864.01	864x420x160	900	серый

Цвет: коричневый - под заказ



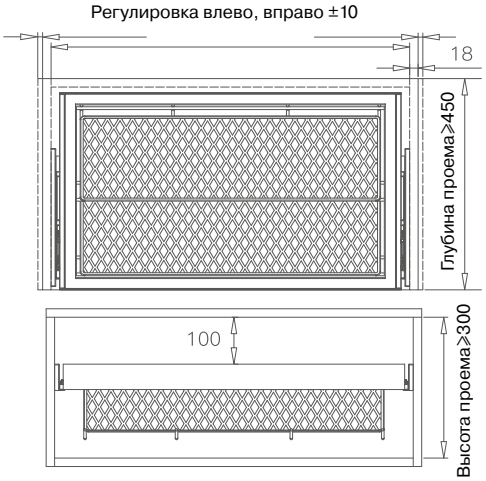

Выдвижная брючница наборного типа



- Направляющие скрытого монтажа
- Полное выдвижение / плавное закрывание
- Регулировка в проеме +10 мм с каждой стороны
- Используется с толщиной боковины 16 и 18 мм.
- Декоративные заглушки направляющих
- Нагрузка 30 кг.

Артикул	ШхГхВ	В Базу	перекладин	Цвет
FRM5806.564.01	564x420x56	600	7	серый
FRM5806.564.06	564x420x56	600	7	черный
FRM5806.664.01	664x420x56	700	9	серый
FRM5806.764.01	764x420x56	800	11	серый
FRM5806.864.01	864x420x56	900	13	серый

Цвет: коричневый - под заказ





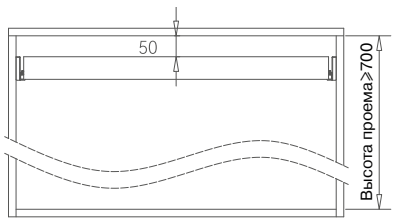

Выдвижной лоток для бижутерии



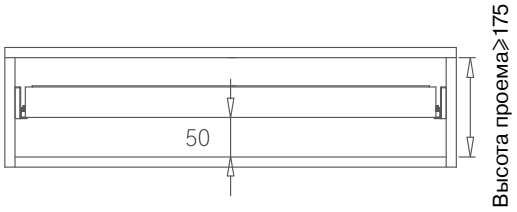

- Направляющие скрытого монтажа
- Полное выдвижение
- Плавное закрывание
- Регулировка в проеме +10 мм с каждой стороны
- Используется с толщиной боковины 16 и 18 мм.
- Декоративные заглушки направляющих

Артикул	ШхГхВ	В Базу	Цвет
FRM5807.564.01	564x420x61	600	серый
FRM5807.564.06	564x420x61	600	черный



Брючница с потолочным креплением



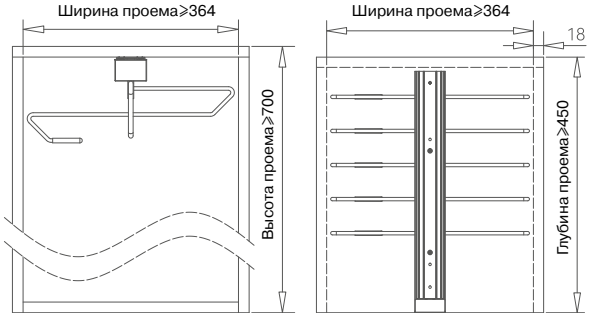

Артикул		Габаритный размер (ШхГхВ)
FRM5808.01	Брючница	364x425x145

- Плавное закрывание
- Скрытый крепеж
- Рекомендуемая нагрузка – до 20 кг.

Цвет: серый

Вешало с потолочным креплением



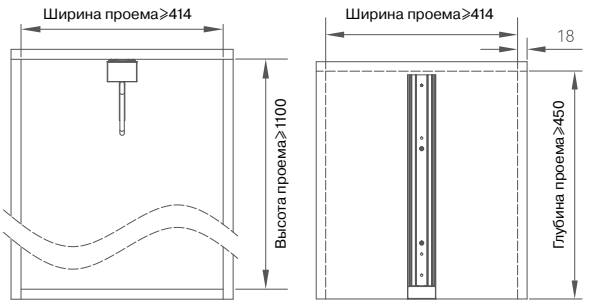

Артикул		Габаритный размер (ШхГхВ)
FRM5809.01	Вешало	54x425x137

- Плавное закрывание
- Скрытый крепеж
- Рекомендуемая нагрузка – до 20 кг.

Цвет: серый

Поворотно-выдвижное зеркало



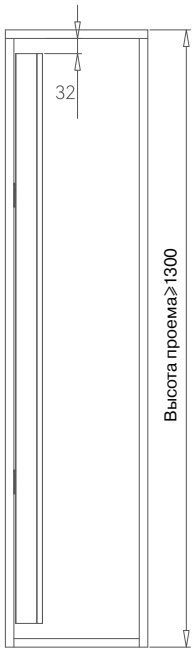

- Универсальное крепление – левое / правое

Артикул	ШхГхВ	Цвет
FRM5810.1200.01	352x61x1200	серый
FRM5810.1200.06	352x61x1200	черный

Цвет: коричневый - под заказ

Ширина проема≥264

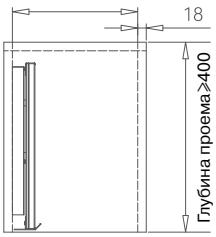

Рамка с боковым креплением





- Усиленные шариковые направляющие
- Полное выдвижение
- Плавное закрывание
- Используется с толщиной боковины 16 и 18 мм.
- Нагрузка 20 кг

Артикул	ШхГхВ	Полок	Цвет
FRM5803.481.01	323x410x481	2	серый
FRM5803.766.01	323x410x766	3	серый

Поворотно-выдвижная гладильная доска





- Полное выдвижение
- Складывается в ячейку
- Поворот на 180 градусов в разложенном состоянии.

Артикул	Габаритный размер (ШхГхВ)
FRM5812.430	300x430x140

Пантограф механический

Пантограф позволяет оптимально использовать верхнее пространство шкафа, обеспечивая максимальную доступность к вешалкам. Представляет собой П-образную конструкцию. Горизонтальная перекладина служит в качестве штанги для вешалок, боковые - обеспечивают подвижное соединение, опускают вешалки в доступное положение и поднимают обратно.



- Двухступенчатое опускание вешала
- Плавный подъем



Минимальная высота проёма - 900 мм

Артикул	Цвет	Ширина проема (L)
FRM5811.564.01	Серый	564 - 764
FRM5811.564.06	Черный	564 - 764
FRM5811.764.01	Серый	764 - 964
FRM5811.764.06	Черный	764 - 964

Цвет: коричневый - под заказ

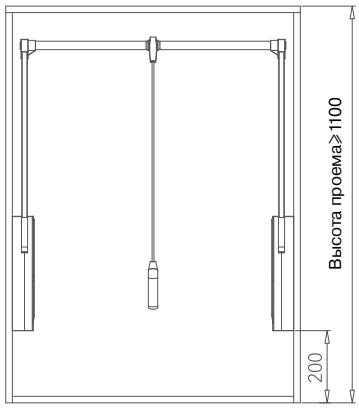

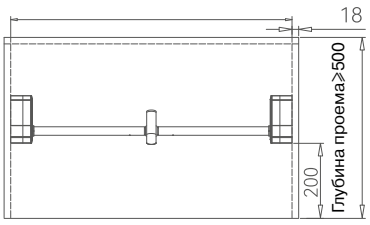

Наполнение для шкафов ALPHALUX Aiden

Выдвижная корзина

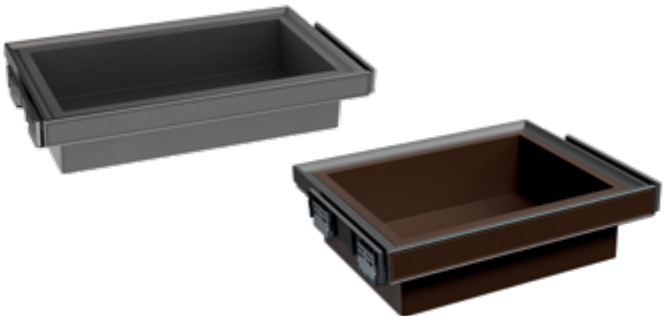





- Направляющие скрытого монтажа
- Полное выдвижение
- Плавное закрывание
- Используется с толщиной боковины 16 и 18 мм.
- Декоративные заглушки направляющих
- Элементы из эко-кожи
- Нагрузка 30 кг



Артикул	ШхГхВ	В Базу	Цвет
ALF0802.564.70	564x420x140	600	шампань
ALF0802.564.43	564x420x140	600	темно-серый
ALF0802.564.05	564x420x140	600	темно-коричневый

Выдвижной лоток

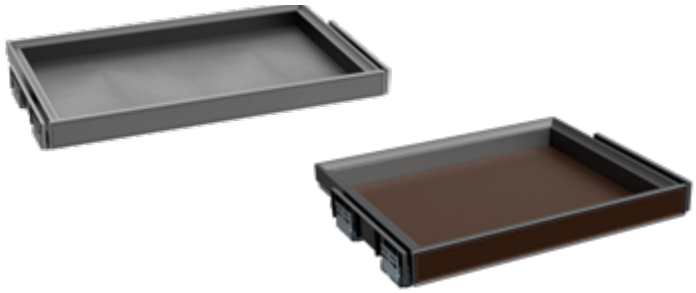

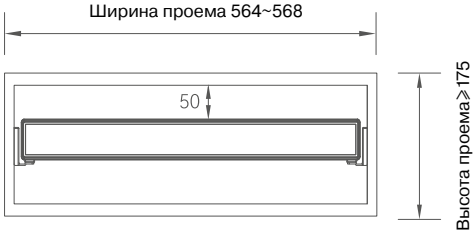



- Направляющие скрытого монтажа
- Полное выдвижение
- Плавное закрывание
- Используется с толщиной боковины 16 и 18 мм.
- Декоративные заглушки направляющих
- Элементы из эко-кожи
- Нагрузка 30 кг



Артикул	ШхГхВ	В Базу	Цвет
ALF0805.564.70	564x420x68	600	шампань
ALF0805.564.43	564x420x68	600	темно-серый
ALF0805.564.05	564x420x68	600	темно-коричневый

Выдвижной лоток для бижутерии





- Направляющие скрытого монтажа
- Полное выдвижение
- Плавное закрывание
- Используется с толщиной боковины 16 и 18 мм.
- Декоративные заглушки направляющих
- Элементы из эко- кожи
- Нагрузка 30 кг



Артикул	ШхГхВ	В Базу	Цвет
ALF0807.564.70	564x420x68	600	шампань
ALF0807.564.43	564x420x68	600	темно-серый
ALF0807.564.05	564x420x68	600	темно-коричневый

Выдвижной лоток для аксессуаров





- Направляющие скрытого монтажа
- Полное выдвижение
- Плавное закрывание
- Используется с толщиной боковины 16 и 18 мм.
- Декоративные заглушки направляющих
- Элементы из эко- кожи
- Нагрузка 30 кг



Артикул	ШхГхВ	В Базу	Цвет
ALF0815.564.70	564x420x133	600	шампань
ALF0815.564.43	564x420x133	600	темно-серый
ALF0815.564.05	564x420x133	600	темно-коричневый

Выдвижная обувница

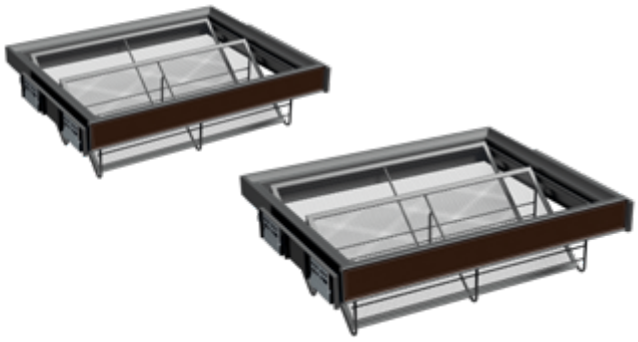



- Направляющие скрытого монтажа
- Полное выдвижение
- Плавное закрывание
- Используется с толщиной боковины 16 и 18 мм.
- Декоративные заглушки направляющих
- Элементы из эко-кожи
- Нагрузка 30 кг



Артикул	ШхГхВ	В Базу	Цвет
ALF0804.564.70	564x420x150	600	шампань
ALF0804.564.43	564x420x150	600	темно-серый
ALF0804.564.05	564x420x150	600	темно-коричневый

Выдвижная брючница







- Направляющие скрытого монтажа
- Полное выдвижение
- Плавное закрывание
- Используется с толщиной боковины 16 и 18 мм.
- Декоративные заглушки направляющих
- Элементы из эко-кожи
- Нагрузка 30 кг



Артикул	ШхГхВ	В Базу	Цвет
ALF0806.564.70	564x420x68	600	шампань
ALF0806.564.43	564x420x68	600	темно-серый
ALF0806.564.05	564x420x68	600	темно-коричневый

Автоматический пантограф

- Питание 12 Вольт.
- Сенсорное управление на корпусе
- Дублирующая клавиша на плече вешала
- Пульт дистанционного управления
- Инфракрасные сенсоры блокирующие открывание пантографа в закрытом шкафу.
- Нагрузка 20 кг.







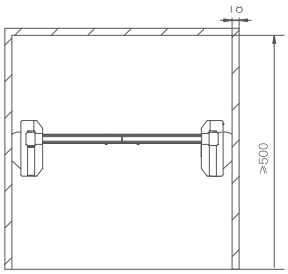

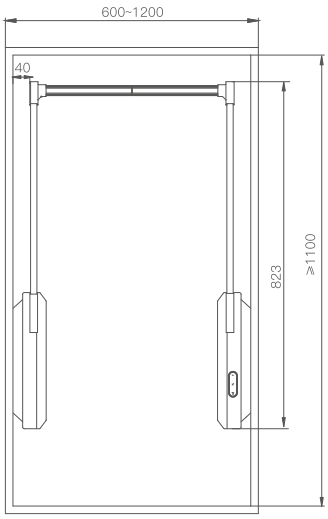

Артикул	Ширина проема (L)	Цвет
ALF0811.564.70	564-764	шампань
ALF0811.764.70	764-964	шампань
ALF0811.564.43	564-764	темно-серый
ALF0811.764.43	764-964	темно-серый

Поворотно-выдвижная обувница

- Полное выдвижение
- Поворот полок на 360 градусов



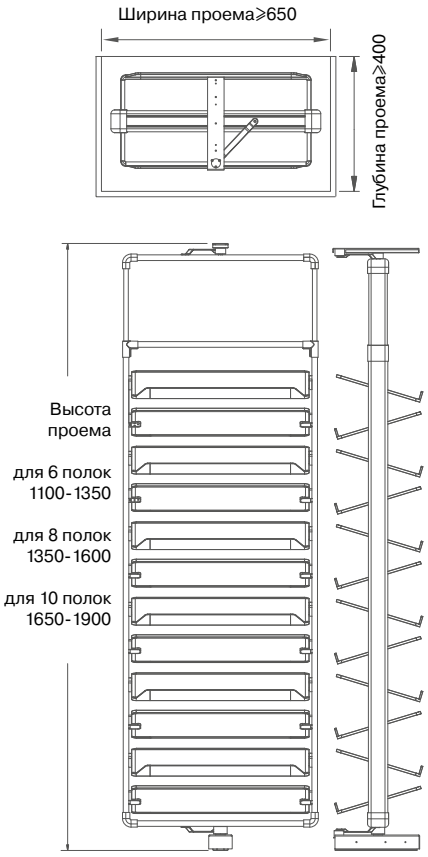

Артикул	Наименование	Кол-во полок	Габариты, мм	Цвет
ALF0814.06F.43	Рама		764x400x(1100-1350)	тёмно-серый
ALF0814.06S.43	Полки	6		тёмно-серый
ALF0814.08F.43	Рама		764x400x(1350-1600)	тёмно-серый
ALF0814.08S.43	Полки	8		тёмно-серый
ALF0814.10F.43	Рама		764x400x(1650-1900)	тёмно-серый
ALF0814.10S.43	Полки	10		тёмно-серый
ALF0814.06F.70	Рама		764x400x(1100-1350)	шампань
ALF0814.06S.70	Полки	6		шампань
ALF0814.08F.70	Рама		764x400x(1350-1600)	шампань
ALF0814.08S.70	Полки	8		шампань
ALF0814.10F.70	Рама		764x400x(1650-1900)	шампань
ALF0814.10S.70	Полки	10		шампань

Аксессуары

Поворотное зеркало



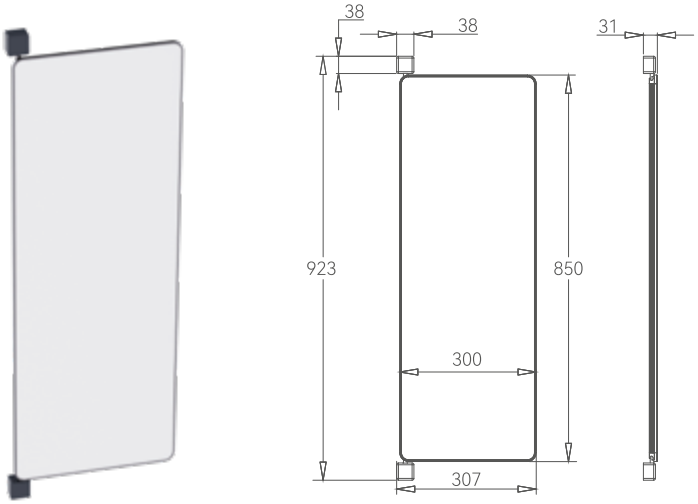

Когда вы не хотите зеркальный фасад, но не можете полностью отказаться от зеркала, всегда есть возможность установить его внутрь шкафа, на боковину или распашной фасад.

Артикул	Размер зеркала, мм	Цвет
ALF0810.850.70	850x300	шампань
ALF0810.850.43	850x300	тёмно-серый

Мини-сейф

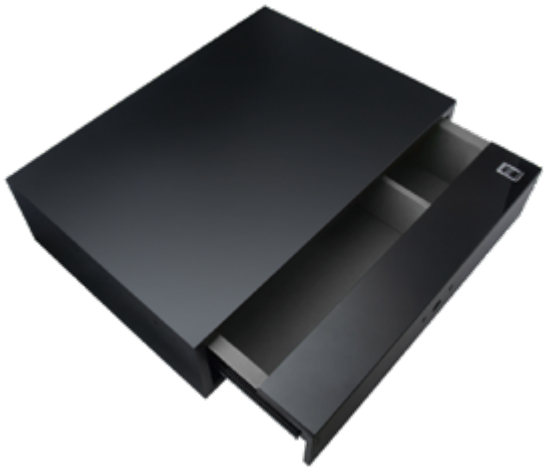



- Сенсорная панель управления
- Открытие по паролю или отпечатку пальцев
- Звуковая сирена при многократном вводе неправильного пароля
- Питание батарейки или аккумуляторы AAx4 шт., USB разъем для подключения источника резервного питания.
- Механический ключ для аварийного открытия
- Трехсекционные шариковые направляющие

Артикул	ШхГхВ	В Базу	Цвет
ALF0823.564.06	564x400x150	600	чёрный

Абразивные материалы





570... Решения по шлифованию древесины
572... HANKO SC442 NET MAROON
573... HANKO PP627 Purple Paper
574... FLEXIFOAM BLOCK ZF/PF
575... FLEXIFOAM RED BLOCK ZF
576... FLEXIFOAM ROUND BLOCK
576... FLEXIFOAM ANGLE BLOCK
577... FLEXIFOAM SOFT PAD
577... FLEXIFOAM PAD HD2S
578... HANKO Tex
579... SANDWOX GOLD

Решения по шлифованию древесины

Предварительное шлифование древесины

После грубой шлифовки на древесине остаются следы, порой видимые даже невооруженным глазом, поскольку крупная зернистость абразива оставляет глубокие царапины на поверхности. Поэтому перед операцией отделки поверхность необходимо обработать мелкозернистым абразивом, в результате этого рельеф поверхность станет менее грубым за счет по сути микроскопически режущего действия мелких гранул мелкозернистого абразива.

Данную операцию рекомендуется проводить в 2-3 этапа, при этом зернистость используемого абразива должна увеличиваться с каждым этапом, а давление, оказываемое на абразив, соответственно снижаться. Например, после грубой шлифовки абразивом P80 на следующие операции используют поэтапно P120, P150 и P180. Для твердой древесины можно использовать и более мелкий абразив P220.

В стремлении получить очень гладкую поверхность, иногда используют абразив со слишком мелкой для данной операции зернистостью, что может приводит к быстрому засорению или износу абразива. В результате чего абразив уже не срезает неровности, а полирует поверхность, что в свою очередь приводит к серьезным проблемам при тонировании и последующей отделке. Поэтому при шлифовании поверхности одинаково не рекомендуются абразивы как со слишком мелким, так и со слишком крупным размером зерна.

Правильность выбора зернистости абразива приобретает еще большее значение при нанесении ЛКМ на водной основе, нанесение которых в отличии ЛКМ на органической основе вызывает более существенное набухание древесины и поднятия ворсинок. По этой причине данная операция шлифования должна выполняться особо тщательно и убирать все шероховатости древесины.

РЕКОМЕНДУЕМЫЕ АБРАЗИВЫ

Шпон, массив, МДФ	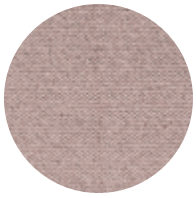 HANKO SC442 Net Maroon	 HANKO PP627 Purple Paper

Промежуточное шлифование грунтов

Даже после самой тщательной подготовки древесины, не смотря на хорошую тактильную гладкость, на поверхности имеются мельчайшие ворсинки. После нанесения грунтов ворсинки поднимаются, и поверхность изделия опять становится не ровной. Поэтому такая поверхность перед нанесением следующего слоя ЛКМ требует промежуточного шлифования для удаления образовавшихся неровностей и прочих дефектов. Для данной операции рекомендуется использовать абразив с зернистостью P240 – P360.

В некоторых технологиях отделки требуется нанести еще один или несколько слоев ЛКМ. Чтобы получить качественное покрытие, операцию промежуточного шлифования необходимо повторить перед каждой операцией нанесения ЛКМ. Данную операцию проводят уже главным образом для улучшения адгезии последнего слоя ЛКМ. Это особенно актуально, если этапы нанесения ЛКМ производятся со значительными временными паузами. Для данной операции рекомендуется использовать абразив с зернистостью P240 – P400.

РЕКОМЕНДУЕМЫЕ АБРАЗИВЫ

Твердый грунт	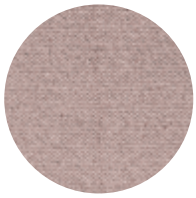 HANKO SC442 Net Maroon	
Мягкий грунт	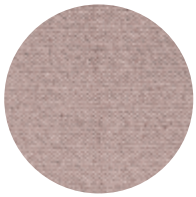 HANKO SC442 Net Maroon	 HANKO PP627 Purple Paper

Шлифование профильных участков

Шлифование профилей и труднодоступных для орбитальных машинок участков как правило производится в ручном режиме.

При этом все рекомендации по шлифованию и принципам выбор зернистости абразива остаются прежними

РЕКОМЕНДУЕМЫЕ АБРАЗИВЫ

Ручное шлифование

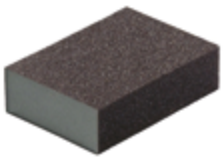

Flexifoam Block ZF/PF

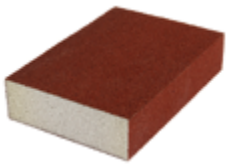

Flexifoam Red Block ZF

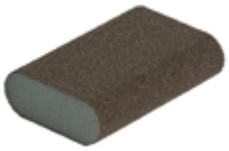

Flexifoam Round Block

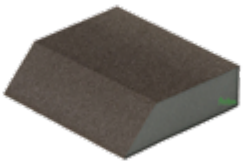

Flexifoam Angle Block

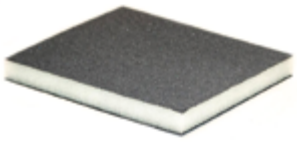

Flexifoam Soft Pad



Flexifoam Pad HD2SP



HANKO Tex



SANDWOX Gold

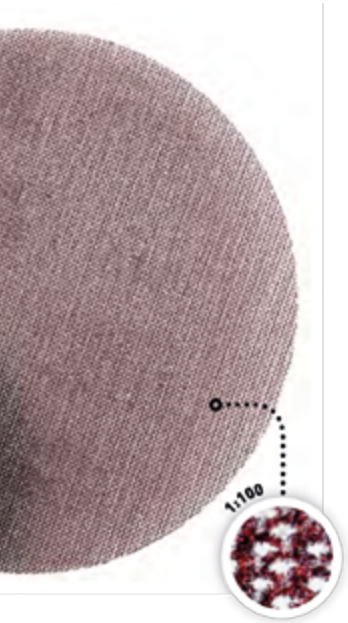

HANKO SC442 NET MAROON

Уникальный абразив на основе полиэфирной сетки, созданный специально для беспыльного шлифования. Сетчатая основа позволяет забыть о проблеме забивки абразива пылью и образования комков на его поверхности. Сетка имеет прочную и эластичную основу, не рвется и отличается высокой износостойкостью.

Техническая спецификация

Связующие	Синтетические (феноловые) смолы
Абразив	Оксид алюминия
Насыпка	Открытая
Цвет	Бордовый
Основа	Полиэфирная сетка

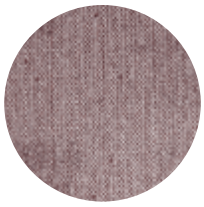

SC442 Net Maroon ⌀ 125 мм

Артикул	Название	Кол-во в упаковке, шт.
SLK0222/080	Шлиф круг HANKO SC442 Net Maroon 125мм P80 на сет синт основе	50 шт.
SLK0222/100	Шлиф круг HANKO SC442 Net Maroon 125мм P100 на сет синт основе	50 шт.
SLK0222/120	Шлиф круг HANKO SC442 Net Maroon 125мм P120 на сет синт основе	50 шт.
SLK0222/150	Шлиф круг HANKO SC442 Net Maroon 125мм P150 на сет синт основе	50 шт.
SLK0222/180	Шлиф круг HANKO SC442 Net Maroon 125мм P180 на сет синт основе	50 шт.
SLK0222/240	Шлиф круг HANKO SC442 Net Maroon 125мм P240 на сет синт основе	50 шт.
SLK0222/320	Шлиф круг HANKO SC442 Net Maroon 125мм P320 на сет синт основе	50 шт.
SLK0222/400	Шлиф круг HANKO SC442 Net Maroon 125мм P400 на сет синт основе	50 шт.

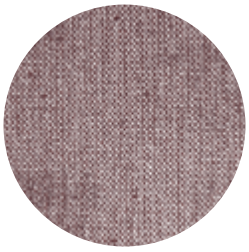

SC442 Net Maroon ⌀ 150 мм

Артикул	Название	Кол-во в упаковке, шт.
SLK0252/080	Шлиф круг HANKO SC442 Net Maroon 150мм P80 на сет синт основе	50 шт.
SLK0252/100	Шлиф круг HANKO SC442 Net Maroon 150мм P100 на сет синт основе	50 шт.
SLK0252/120	Шлиф круг HANKO SC442 Net Maroon 150мм P120 на сет синт основе	50 шт.
SLK0252/150	Шлиф круг HANKO SC442 Net Maroon 150мм P150 на сет синт основе	50 шт.
SLK0252/180	Шлиф круг HANKO SC442 Net Maroon 150мм P180 на сет синт основе	50 шт.
SLK0252/240	Шлиф круг HANKO SC442 Net Maroon 150мм P240 на сет синт основе	50 шт.
SLK0252/320	Шлиф круг HANKO SC442 Net Maroon 150мм P320 на сет синт основе	50 шт.
SLK0252/400	Шлиф круг HANKO SC442 Net Maroon 150мм P400 на сет синт основе	50 шт.
SLK0252/500	Шлиф круг HANKO SC442 Net Maroon 150мм P500 на сет синт основе	50 шт.



HANKO PP627 Purple Paper

Абразивный материал на бумажной основе плотности D, предназначенный для обработки поверхности “по-сухому”. Минерал оксида алюминия грубого сорта идеально подходит для агрессивных работ, в том числе для зачистки краски до чистого металла, формования и шлифования зашпатлёванных участков и пластиковых деталей. Содержание в бумаге латексной пропитки делает абразив мягким и эластичным. Стеаратовое покрытие предотвращает засорение и образование комков на поверхности абразива.

Техническая спецификация

Связующие	Синтетические (феноловые) смолы
Абразив	Оксид алюминия
Насыпка	Открытая
Цвет	Фиолетовый
Основа	Бумага D с латексной пропиткой



PP627 Purple Paper ∅ 125 мм 8 отверстий

Артикул	Название	Кол-во в упаковке, шт.
SLK0221/040	Шлиф круг HANKO PP627 Purple Paper 125мм 8отв P40 липучка	100 шт.
SLK0221/060	Шлиф круг HANKO PP627 Purple Paper 125мм 8отв P60 липучка	100 шт.
SLK0221/080	Шлиф круг HANKO PP627 Purple Paper 125мм 8отв P80 липучка	100 шт.
SLK0221/100	Шлиф круг HANKO PP627 Purple Paper 125мм 8отв P100 липучка	100 шт.
SLK0221/120	Шлиф круг HANKO PP627 Purple Paper 125мм 8отв P120 липучка	100 шт.
SLK0221/150	Шлиф круг HANKO PP627 Purple Paper 125мм 8отв P150 липучка	100 шт.
SLK0221/180	Шлиф круг HANKO PP627 Purple Paper 125мм 8отв P180 липучка	100 шт.
SLK0221/220	Шлиф круг HANKO PP627 Purple Paper 125мм 8отв P220 липучка	100 шт.
SLK0221/240	Шлиф круг HANKO PP627 Purple Paper 125мм 8отв P240 липучка	100 шт.
SLK0221/320	Шлиф круг HANKO PP627 Purple Paper 125мм 8отв P320 липучка	100 шт.
SLK0221/400	Шлиф круг HANKO PP627 Purple Paper 125мм 8отв P400 липучка	100 шт.



PP627 Purple Paper ∅ 150 мм 15 отверстий

Артикул	Название	Кол-во в упаковке, шт.
SLK0251/080	Шлиф круг HANKO PP627 Purple Paper 150мм 15отв P80 липучка	100 шт.
SLK0251/100	Шлиф круг HANKO PP627 Purple Paper 150мм 15отв P100 липучка	100 шт.
SLK0251/120	Шлиф круг HANKO PP627 Purple Paper 150мм 15отв P120 липучка	100 шт.
SLK0251/150	Шлиф круг HANKO PP627 Purple Paper 150мм 15отв P150 липучка	100 шт.
SLK0251/180	Шлиф круг HANKO PP627 Purple Paper 150мм 15отв P180 липучка	100 шт.
SLK0251/220	Шлиф круг HANKO PP627 Purple Paper 150мм 15отв P220 липучка	100 шт.
SLK0251/240	Шлиф круг HANKO PP627 Purple Paper 150мм 15отв P240 липучка	100 шт.
SLK0251/320	Шлиф круг HANKO PP627 Purple Paper 150мм 15отв P320 липучка	100 шт.
SLK0251/400	Шлиф круг HANKO PP627 Purple Paper 150мм 15отв P400 липучка	100 шт.



FLEXIFOAM BLOCK ZF/PF

Прямоугольный шлифовальный блок для шлифования различных типов поверхности, в том числе дерева и лакокрасочных покрытий. Благодаря четырехгранной абразивной поверхности прекрасно подходит для обработки любых углов и прорезей. Основание из вспененного полиуретана позволяет ему принимать форму обрабатываемой заготовки, а после использования блок восстанавливает свою первоначальную форму, благодаря чему обеспечивается качественное шлифование профильных и объемных деталей. Материал обладает высокой износостойкостью, прочностью и долговечностью.

Абразив надежно приклеен к основанию из вспененного полиуретана искусственными смолами, поэтому блок можно безбоязненно использовать как для сухого, так и для мокрого шлифования.

Техническая спецификация

Связующие	Синтетические смола
Абразив	Оксид алюминия
Насыпка	Закрытая
Цвет	Коричневый
Основа	Вспененный полиуретан

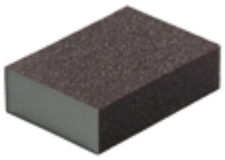

Block ZF (мягкий) 98*69*26мм

Артикул	Название	Кол-во в упаковке, шт.
SLG1130/60	Шлиф блок Flexifoam Block ZF (мягкий) 98x69x26мм P60	250 шт.
SLG1130/60.100	Шлиф блок Flexifoam Block ZF (мягкий) 98x69x26мм P60/100	250 шт.
SLG1130/80	Шлиф блок Flexifoam Block ZF (мягкий) 98x69x26мм P80	250 шт.
SLG1130/100	Шлиф блок Flexifoam Block ZF (мягкий) 98x69x26мм P100	250 шт.
SLG1130/120	Шлиф блок Flexifoam Block ZF (мягкий) 98x69x26мм P120	250 шт.
SLG1130/150	Шлиф блок Flexifoam Block ZF (мягкий) 98x69x26мм P150	250 шт.
SLG1130/180	Шлиф блок Flexifoam Block ZF (мягкий) 98x69x26мм P180	250 шт.
SLG1130/220	Шлиф блок Flexifoam Block ZF (мягкий) 98x69x26мм P220	250 шт.

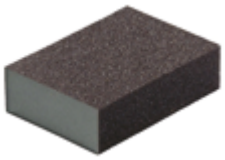

Block PF (жесткий) 98*69*26мм

Артикул	Название	Кол-во в упаковке, шт.
SLG1131/60	Шлиф блок Flexifoam Block PF (жесткий) 98x69x26мм P60	250 шт.
SLG1131/80	Шлиф блок Flexifoam Block PF (жесткий) 98x69x26мм P80	250 шт.
SLG1131/100	Шлиф блок Flexifoam Block PF (жесткий) 98x69x26мм P100	250 шт.
SLG1131/120	Шлиф блок Flexifoam Block PF (жесткий) 98x69x26мм P120	250 шт.
SLG1131/150	Шлиф блок Flexifoam Block PF (жесткий) 98x69x26мм P150	250 шт.
SLG1131/180	Шлиф блок Flexifoam Block PF (жесткий) 98x69x26мм P180	250 шт.
SLG1131/220	Шлиф блок Flexifoam Block PF (жесткий) 98x69x26мм P220	250 шт.



FLEXIFOAM RED BLOCK ZF

Прямоугольный шлифовальный блок для шлифования различных типов поверхности, в том числе дерева и лакокрасочных покрытий. Благодаря четырехгранной абразивной поверхности прекрасно подходит для обработки любых углов и прорезей. Основание из вспененного полиуретана позволяет ему принимать форму обрабатываемой заготовки, а после использования блок восстанавливает свою первоначальную форму, благодаря чему обеспечивается качественное шлифование профильных и объемных деталей. Материал обладает высокой износостойкостью, прочностью и долговечностью. Абразив надежно приклеен к основанию из вспененного полиуретана искусственными смолами, поэтому блок можно безбоязненно использовать как для сухого, так и для мокрого шлифования.
Изготавливаются с использованием красного абразива из оксида алюминия с дополнительным керамическим покрытием. Сочетание абразивного зерна более высокого качества с современным производственным процессом позволило получить более прочный и долговечный блок.

Техническая спецификация

Связующие	Синтетические смола
Абразив	Оксид алюминия с керамическим покрытием
Насыпка	Закрытая
Цвет	Красный
Основа	Вспененный полиуретан

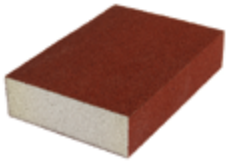

Red Block ZF (мягкий) 98*69*26мм

Артикул	Название	Кол-во в упаковке, шт.
SLG1140/060	Шлиф блок Flexifoam Red Block ZF (мягкий) 98x69x26мм P60	250 шт.
SLG1140/080	Шлиф блок Flexifoam Red Block ZF (мягкий) 98x69x26мм P80	250 шт.
SLG1140/100	Шлиф блок Flexifoam Red Block ZF (мягкий) 98x69x26мм P100	250 шт.
SLG1140/120	Шлиф блок Flexifoam Red Block ZF (мягкий) 98x69x26мм P120	250 шт.
SLG1140/150	Шлиф блок Flexifoam Red Block ZF (мягкий) 98x69x26мм P150	250 шт.
SLG1140/180	Шлиф блок Flexifoam Red Block ZF (мягкий) 98x69x26мм P180	250 шт.
SLG1140/220	Шлиф блок Flexifoam Red Block ZF (мягкий) 98x69x26мм P220	250 шт.



FLEXIFOAM ROUND BLOCK

Шлифовальный блок для шлифования различных типов поверхности, в том числе дерева и лакокрасочных покрытий. Благодаря сферической абразивной поверхности Ш13 мм с двух сторон прекрасно подходит для обработки внутренних радиусов. Материал обладает высокой износостойкостью, прочностью и долговечностью.

Абразив надежно приклеен к основанию из вспененного полиуретана искусственными смолами, поэтому блок можно безбоязненно использовать как для сухого, так и для мокрого шлифования.

Техническая спецификация

Связующие	Синтетические смола
Абразив	Оксид алюминия
Насыпка	Закрытая
Цвет	Коричневый
Основа	Вспененный полиуретан

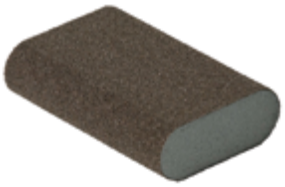

Round Block 98*69*26 мм

Артикул	Название	Кол-во в упаковке, шт.
SLG1136/100	Шлиф блок Flexifoam Round Block 98x69x26мм P100	250
SLG1136/60	Шлиф блок Flexifoam Round Block 98x69x26мм P60	250



FLEXIFOAM ANGLE BLOCK

Шлифовальный блок для шлифования различных типов поверхности, в том числе дерева и лакокрасочных покрытий. Благодаря скошенной под углом 45° одной из сторон прекрасно подходит для обработки труднодоступных внутренних углов. Материал обладает высокой износостойкостью, прочностью и долговечностью.

Абразив надежно приклеен к основанию из вспененного полиуретана искусственными смолами, поэтому блок можно безбоязненно использовать как для сухого, так и для мокрого шлифования.

Техническая спецификация

Связующие	Синтетические смола
Абразив	Оксид алюминия
Насыпка	Закрытая
Цвет	Коричневый
Основа	Вспененный полиуретан

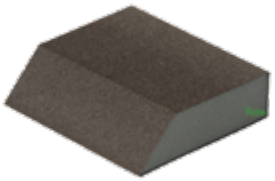

Angle Block 98*86*26мм

Артикул	Название	Кол-во в упаковке, шт.
SLG1135/100	Шлиф блок FLEXIFOAM Angle Block 98x86x26мм P100	250



FLEXIFOAM SOFT PAD

Прямоугольный шлифовальный блок с широкой двухсторонней абразивной поверхностью для ручного шлифования различных типов поверхности, в том числе дерева и лакокрасочных покрытий, в основном в промежуточных стадиях отделки.

Благодаря сверхмягкой поролоновой основе, позволяющей блоку идеально адаптироваться ко всем профилям, прекрасно подходит для обработки любых рельефных поверхностей. Материал обладает высокой износостойкостью, прочностью и долговечностью.

Может использоваться в сухом или влажном состоянии.

Техническая спецификация

Связующие	Синтетические смола
Абразив	Карбид кремния
Насыпка	Закрытая
Цвет	Серый
Основа	Поролон с эластомером

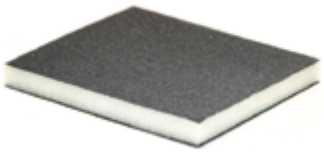

Soft Pad SC 120*98*13 мм

Артикул	Название	Кол-во в упаковке, шт.
SLG1133/60	Шлиф блок Flexifoam Soft Pad BF 120x98x13мм P60	250
SLG1133/100	Шлиф блок Flexifoam Soft Pad BF 120x98x13мм P100	250
SLG1133/120	Шлиф блок Flexifoam Soft Pad BF 120x98x13мм P120	250
SLG1133/120SC	Шлиф блок Flexifoam Soft Pad SC 120x98x13мм P120	250
SLG1133/150	Шлиф блок Flexifoam Soft Pad BF 120x98x13мм P150	250
SLG1133/180	Шлиф блок Flexifoam Soft Pad BF 120x98x13мм P180	250
SLG1133/220	Шлиф блок Flexifoam Soft Pad BF 120x98x13мм P220	250
SLG1133/320	Шлиф блок Flexifoam Soft Pad SC 120x98x13мм P320	250



FLEXIFOAM PAD HD2S

Прямоугольный шлифовальный блок из высококачественной пена высокой плотности, покрытой с двух сторон абразивом. Блок тонкий, очень гибкий и легко складывается без растрескивания. Обеспечивает превосходное качество обрабатываемой поверхности. Применяется для промежуточных этапов шлифования, идеально подходит для шлифования грунта перед нанесением финишного лакокрасочного покрытия.

Допускается использование как сухом, так и во влажном состоянии.

Техническая спецификация

Связующие	Синтетические смола
Абразив	Оксид алюминия
Насыпка	Закрытая
Цвет	Серый
Основа	Вспененный полиуретан



Pad HD2S 123*98*5 мм

Артикул	Название	Кол-во в упаковке, шт.
SLG1134/100	Шлиф блок Flexifoam Pad HD2S 98x123x5 мм P100	200
SLG1134/180	Шлиф блок Flexifoam Pad HD2S 98x123x5 мм P180	200
SLG1134/280	Шлиф блок Flexifoam Pad HD2S 98x123x5 мм P280	200

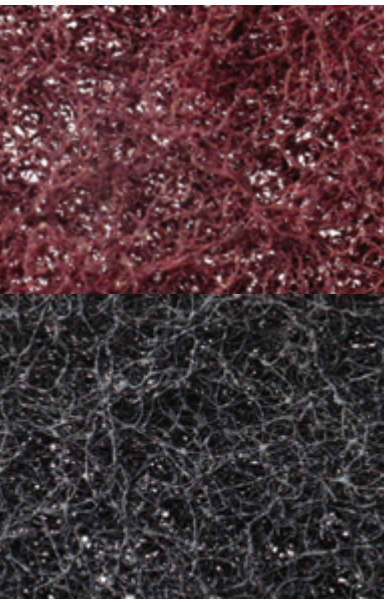

HANKO Tex

Уникальный продукт из трехмерного волокна с нанесенными абразивными зернами на связке из синтетических смол.

Благодаря своей особой структуре, этот гибкий шлифовальный материал очень удобен для обработки профильных поверхностей с большим количеством изгибов и труднодоступных мест.

Техническая спецификация

Связующие	Синтетические (феноловые) смолы
Абразив	Оксид алюминия
Насыпка	Трехмерная
Цвет	бордовый (VF), серый (UF)

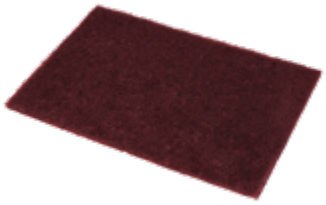

Tex 150*225мм

Артикул	Название	Кол-во в упаковке, шт.
SLS0221/UF	Шлиф войлок HANKO Tex 150x225мм Ultra Fine (P1200-1500) серый	10 шт.
SLS0221/VF	Шлиф войлок HANKO Tex 150x225мм Very Fine (P320-400) бордовый	10 шт.



Tex 150*225мм

Артикул	Название	Кол-во в упаковке, шт.
SLS0223/UF	Шлиф войлок HANKO Tex 115мм x 10м Ultra Fine (P1200-1500) серый	1 шт.
SLS0223/VF	Шлиф войлок HANKO Tex 115мм x 10м Very Fine (P320-400) бордовый	1 шт.

SANDWOX GOLD

Чрезвычайно мягкий и эластичный абразив Gold предназначен для ручного шлифования контурных и криволинейных поверхностей, а также труднодоступных участков. Поролоновая основа обеспечивает равномерное распределение давления руки при ручном шлифовании, благодаря чему снижается риск сквозной прошлифовки при работе по изгибам и контурам поверхностей.
Специальное стеаратовое покрытие предохраняет рабочую поверхность материала от забивки продуктами шлифовки. Основа из бумаги, пропитанной латексом, позволяет эффективно производить мокрое шлифование.

Техническая спецификация

Связующие	Смола/Смола
Абразив	Оксид алюминия премиального качества
Насыпка	Полуоткрытая
Цвет	Золотисто-желтый
Основа	Усиленная бумага с латексной пропиткой на поролоновой основе



Gold 115*125мм

Артикул	Название	Кол-во в упаковке, шт.
SHL1125/150	Шлиф мат SANDWOX Gold 115*125мм P150 на бум основе с поролоном	200 шт.
SHL1125/180	Шлиф мат SANDWOX Gold 115*125мм P180 на бум основе с поролоном	200 шт.
SHL1125/240	Шлиф мат SANDWOX Gold 115*125мм P240 на бум основе с поролоном	200 шт.
SHL1125/320	Шлиф мат SANDWOX Gold 115*125мм P320 на бум основе с поролоном	200 шт.
SHL1125/400	Шлиф мат SANDWOX Gold 115*125мм P400 на бум основе с поролоном	200 шт.

Клей



582 ...Клей для клееного бруса и массивной древесины
590 ...Клей для приклеивания кромки
596 ...Очистители для клеев расплавов
597 ...Смазочно-охлаждающие жидкости
598 ...Клей для окутывания погонажных изделий
600 ...Клей для облицовывания шпоном, пленками и HPL/CPL пластиками
605 ...Контактные клеи
607 ...Клей для укладки паркета и линолиума
608 ...FLAT LAMINATION
609 ...Клей для сборки и монтажа
614 ...Монтажные пистолеты

Популярный продукт



Клей для клееного бруса и массивной древесины

KLEIBERIT® ADHESIVES • COATINGS

LIGNUM 301
водостойкий однокомпонентный клей

KLEIBERIT ADHESIVES • COATINGS

ift ROSENHEIM

- качество склеивания D3

Применяется для склеивания на фугу и по пласти твердых и экзотических пород древесины при изготовлении клееного бруса, пригоден для шпонирования и склеивания в поле токов ВЧ.
Перед применением перемешать, склеиваемые поверхности очистить от пыли и загрязнений. Равномерно нанести на одну из склеиваемых поверхностей, соединить с другой и прижать. Нанесение кистью, гребенкой или валиком. Температура нанесения не ниже 10°С.

Цвет	Белый
Полимер-основа	ПВА
Плотность, г/см^3	1,1
Вязкость RVT 6/20, мПа•с	11 000 ±2 000
Расход, г/м^2	
при шпонировании	100-130
при склеивании массивной древесины	150-200
Время открытой выдержки, минут	6 - 10
Срок хранения (5-25°С), месяцев	12

Упаковка	Вес, кг	Артикул
Пластиковое ведро	28	**LGM0018**
Пластиковая бочка	130	**LGM0019**
Пластиковый контейнер	1000	**LGM0020**

КЛЕЙБЕРИТ 300.0
водостойкий однокомпонентный клей

KLEIBERIT ADHESIVES • COATINGS

ift ROSENHEIM

- качество склеивания D3

Применяется для склеивания на фугу и по пласти твердых и экзотических пород древесины при изготовлении клееного бруса, пригоден для шпонирования и склеивания в поле токов ВЧ.
Перед применением перемешать, склеиваемые поверхности очистить от пыли и загрязнений. Равномерно нанести на одну из склеиваемых поверхностей, соединить с другой и прижать. Нанесение кистью, гребенкой или валиком. Температура нанесения не ниже 10°С.

Цвет	Белый
Полимер-основа	ПВА
Плотность, г/см^3	1,1
Вязкость RVT 6/20, мПа•с	11 000 ±2 000
Расход, г/м^2	
при шпонировании	100-130
при склеивании массивной древесины	150-200
Время открытой выдержки, минут	6 - 10
Срок хранения (5-25°С), месяцев	12

Упаковка	Вес, кг	Артикул
Пластиковое ведро	10	**KLB0130/10**
Пластиковое ведро	16	**KLB0130/16**
Пластиковое ведро	28	**KLB0130/28**
Пластиковая бочка	130	**KLB0130/130**
Пластиковый контейнер	1000	**KLB0130/1000**

КЛЕЙБЕРИТ 303.0
универсальный ПВА клей D3

- качество склеивания D4 (с добавлением 5% отвердителя)
- термостойкость W`91

Применяется для склеивания на фугу и по пласти твердых и экзотических пород древесины при изготовлении клееного бруса, пригоден для шпонирования и склеивания в поле токов ВЧ.
Тщательно перемешать, склеиваемые поверхности очистить от пыли и загрязнений. Клей равномерно нанести на одну из склеиваемых поверхностей, соединить с другой и прижать. Нанесение кистью, шпателем, гребенкой или валиком. Температура нанесения от 10°С.

Цвет	Белый
Полимер-основа	ПВА
Плотность, г/см^3	1,1
Вязкость RVT 6/20, мПа•с	13 000 ±3 000
Расход, г/м^2	
при шпонировании	100-130
при склеивании массивной древесины	150-200
Отвердитель	Клейберит 303.5
Время открытой выдержки, минут	6 - 10
Срок хранения (5-25°С), месяцев	12

Упаковка	Вес, кг	Артикул ТБМ
Бутылка	0,5	**KLB0002/0.5**
Бутылка	1,0	**KLB0001.1**
Пластиковое ведро	4,5	**KLB0002/4.5**
Пластиковое ведро	10	**KLB0003**
Пластиковое ведро	16	**KLB0002/16**
Пластиковое ведро	28	**KLB0002**
Пластиковая бочка	130	**KLB0001**
Пластиковый контейнер	1000	**KLB0001.1**

КЛЕЙБЕРИТ 303.2
универсальный ПВА клей D3

- качество склеивания D4 (с добавлением 5% отвердителя)
- термостойкость W`91

Применяется для склеивания на фугу и по пласти твердых и экзотических пород древесины при изготовлении клееного бруса, пригоден для шпонирования и склеивания в поле токов ВЧ.
Тщательно перемешать, склеиваемые поверхности очистить от пыли и загрязнений. Клей равномерно нанести на одну из склеиваемых поверхностей, соединить с другой и прижать. Нанесение кистью, шпателем, гребенкой или валиком. Температура нанесения от 10°С.

Цвет	Белый
Полимер-основа	ПВА
Плотность, г/см^3	1,1
Вязкость RVT 6/20, мПа•с	13 000 ±3 000
Расход, г/м^2	
при шпонировании	100-130
при склеивании массивной древесины	150-200
Отвердитель	Клейберит 303.5
Время открытой выдержки, минут	6 - 10
Срок хранения (5-25°С), месяцев	12

Упаковка	Вес, кг	Артикул ТБМ
Бутылка	0,5	**KLB0535/0.5**
Пластиковое ведро	4,5	**KLB0535/4.5**
Пластиковое ведро	10	**KLB0535**
Пластиковое ведро	16	**KLB0522/16**
Пластиковое ведро	28	**KLB0522**
Пластиковая бочка	130	**KLB0540**
Пластиковый контейнер	1000	**KLB0001.03**

КЛЕЙБЕРИТ 303.6
универсальный ПВА клей D3

- качество склеивания D4 (с добавлением 5% отвердителя)
- термостойкость W`91

Применяется для склеивания на «шип» и «мини-шип», на фугу и по пласти твердых и экзотических пород древесины при изготовлении клееного бруса, пригоден для шпонирования.
Тщательно перемешать, склеиваемые поверхности очистить от пыли и загрязнений. Клей равномерно нанести на одну из склеиваемых поверхностей, соединить с другой и прижать. Нанесение кистью, шпателем, гребенкой или валиком. Температура нанесения от 10°С.

Цвет	Белый
Полимер-основа	ПВА
Плотность, г/см^3	1,1
Вязкость RVT 6/20, мПа•с	6 000 ± 500
Расход, г/м^2	
при склеивании на мини-шип	80-120
при склеивании массивной древесины	150-200
Отвердитель	Клейберит 303.5
Время открытой выдержки, минут	6 - 10
Срок хранения (5-25°С), месяцев	12

Упаковка	Вес, кг	Артикул ТБМ
Пластиковое ведро	16	**KLB0748/16**

KLEIBERIT 303.7
Водостойкий клей ПВА

- Качество склеивания D3/D4
- Термостойкость W91

Для склеивания окон и дверей, по пласти HPL – плит, лестниц, слоистых плит, шиповых соединений, твердых и тропических пород дерева.

Цвет	Белый
Плотность, г/см³	1,13
Вязкость при 20°C 6/20 мПа*с	Ок. 12 000
Время открытой выдержки, при 20°C	6 – 10 мин
Время прессования при 20°C	От 15 мин.
Расход г/м² при приклеивании шпона при склеивании массивной древесины	 100 – 130 150 – 200
Срок хранения (+5-25°C), месяцев	12
Очиститель	Очищается водой
Срок хранения (5-25°C), месяцев	12

Упаковка	Вес, кг	Артикул ТБМ
Ведро	10	**KLB0090/10**
Ведро	28	**KLB0090/28**
Бочка	130	**KLB0090/28**
Контейнер	1000	**KLB0090**

КЛЕЙБЕРИТ 314.5
универсальный водостойкий клей D4

- качество склеивания D4
- термостойкость W`91

Применяется для склеивания на фугу и по пласти твердых и экзотических пород древесины при изготовлении клееного бруса, пригоден для шпонирования.
Тщательно перемешать, склеиваемые поверхности очистить от пыли и загрязнений. Клей равномерно нанести на одну из склеиваемых поверхностей, соединить с другой и прижать. Нанесение кистью, шпателем, гребенкой или валиком. Температура нанесения от 5°C.

Цвет	Белый
Полимер-основа	ПВА
Плотность, г/см³	1,11
Вязкость RVT 6/20, мПа•с	8 000 ± 2 500
Расход, г/м²	
при шпонировании	100-130
при склеивании массивной древесины	150-200
Время открытой выдержки, минут	4 - 7
Срок хранения (5-25°C), месяцев	12

Упаковка	Вес, кг	Артикул ТБМ
Бутылка	1	**KLB0953/1**
Пластиковое ведро	16	**KLB0953/16**
Пластиковый контейнер	1050	**KLB0953**

КЛЕЙБЕРИТ ТЕМПО 347.0
специальный клей для непрерывного постформинга

- качество склеивания IMO FTPC часть 2 и 5

Применяется для приклеивания шпона на стружечные и столярные плиты, склеивания плит из слоистых материалов (HPL), бумажных пленок на основе смол и бумажных ламинатов, постформинг-процесс, монтажное склеивание.
Тщательно перемешать, склеиваемые поверхности очистить от пыли и загрязнений. Клей равномерно нанести на одну из склеиваемых поверхностей, соединить с другой и прижать. Нанесение кистью, шпателем, гребенкой или валиком. Температура нанесения от 10°C.

Цвет	Белый
Полимер-основа	ПВА
Плотность, г/см³	1,08
Вязкость RVT 6/20, мПа•с	14 000 ± 2 000
Расход, г/м²	
при машинном нанесении	100-110
при ручном нанесении	130-160
Время открытой выдержки, минут	3
Срок хранения (5-25°C), месяцев	12

Упаковка	Вес, кг	Артикул ТБМ
Пластиковое ведро	16	**KLB0040/16**

КЛЕЙБЕРИТ 304.4
ЭПИ-система для водостойких соединений

- качество склеивания D4
- термостойкость W`91

ЭПИ-система для производства клееных деревянных конструкций различного назначения с качеством склеивания D4 по DIN EN 204.
Нанесение кистью, шпателем, гребенкой или валиком. Температура нанесения от 10°С.

Цвет	Белый
Полимер-основа	Поливинилацетат
Плотность, г/см^3	1,3
Вязкость RVT 6/20, мПа•с	10 000 ± 2 000
Расход, г/м^2	120-200
Отвердитель (10%)	Клейберит 808.0
Жизнеспособность смеси при 20°С	около 60 минут
Срок хранения (5-25°С), месяцев	12
Время открытой выдержки, мин.	8 - 12

Упаковка	Вес, кг	Артикул ТБМ
Пластиковая бочка	130	**KLB0552/130**
Контейнер	1000	**KLB0552**
Отвердитель	19,5	**KLB0553/19.5**
Отвердитель	250	**KLB0553**

КЛЕЙБЕРИТ 304.5
ЭПИ-система для водостойких соединений

- качество склеивания D4
- термостойкость W`91

ЭПИ-система для производства клееных деревянных конструкций различного назначения с качеством склеивания D4 по DIN EN 204. Нанесение кистью, шпателем, гребенкой или валиком. Температура нанесения от 10°С.

Цвет	Белый
Полимер-основа	Поливинилацетат
Плотность, г/см^3	1,3
Вязкость RVT 6/20, мПа•с	8 000 ± 2 000
Расход, г/м^2	120-200
Отвердитель (10%)	Клейберит 808.0
Жизнеспособность смеси при 20°С	до 120 минут
Срок хранения (5-25°С), месяцев	12
Время открытой выдержки, мин.	10 - 12

Упаковка	Вес, кг	Артикул ТБМ
Пластиковая бочка	130	**KLB0554/130**
Контейнер	1200	**KLB0554/1200**
Отвердитель	19,5	**KLB0553/19.5**
Отвердитель	250	**KLB0553**

КЛЕЙБЕРИТ 501.0
средневспенивающийся полиуретановый клей (средний)

- качество склеивания D4
- теплостойкость 120°С

Применяется для склеивания древесины, пластика, керамики, металла, пенопластов и бетона. Можно использовать для склеивания мягких и твердых пород древесины.
Перед применением перемешать, склеиваемые поверхности очистить от пыли и загрязнений. Клей равномерно нанести на одну из склеиваемых поверхностей, соединить и прижать. Нанесение из флакона, шпателем. Температура нанесения от 10°С.

Цвет	коричневый
Плотность, г/см^3	1,13
Расход одно-/двусторонне, г/м^2	100/200
Время открытой выдержки, при 20°С мин.	20-25
Время прессования при 20°С, мин	60
Срок хранения (5-25°С), месяцев	9
Очиститель	Клейберит 820.0

Упаковка	Вес, кг	Артикул ТБМ
Пластиковый флакон	0,5	**KLB0594**
Пластиковый флакон	1,0	**KLB0502**

КЛЕЙБЕРИТ 507.0

1-компонентный полиуретановый клей для водо- и термостойких склеиваний дерева, пластика, керамики, металлов, изоляционных материалов и бетона

- качество склеивания D4
- теплостойкость 120°C

Цвет	Бежевый
Плотность, г/см³	1,12
Вязкость 20°C, мПа•с	7 700 ± 1 800
Время прессования 20°C, минут	ок. 60
Расход, г/м²	100 ... 200
Очиститель	Клейберит 820.0
Хранение, месяцев	9

Упаковка	Вес, кг	Артикул ТБМ
Флакон	0,5	**KLB0742/05**
Канистра	32	**KLB0742/32**

Склеиваемые поверхности очистить от пыли и грязи. Клей равномерно нанести на одну из поверхностей, соединить и прижать. Нанесение из флакона, гребенкой или шпателем. Температура нанесения не ниже 5 °C. Отверждение под действием влажности. Повышение влажности и температуры ускоряет процесс отверждения. Дальнейшая обработка склеенных заготовок возможна через 2-3 часа.

KLEIBERIT 510.3.05

Полиуретановый клей для склеивания в процессе производства несущих деревянных конструкций

- качество склеивания D4
- Сертифицирован для несущих конструкций

Цвет	От белого до светло-желтого
Плотность, г/см³	1,13
Вязкость при 20°C 6/20 мПа*с	Ок. 18 500
Время открытой выдержки, при 20°C	До 5 мин
Время прессования при 20°C	17 мин
Срок хранения (+5-25°C), месяцев	12
Очиститель	KLEIBERIT 820

Упаковка	Вес, кг	Артикул ТБМ
Бутылка	0,8	**KLB0958/0.8**
Жестяная канистра	5	**KLB0958/5**
Жестяное ведро	20	**KLB0958/20**
Жестяная бочка	210	**KLB0958/210**
Контейнер	1100	**KLB0958/1100**

Клей для склеивания деревянных строительных конструкций по пласти и на мини-шип. Так же подходит для склеивания окон и дверей, фанеры и древесины, минеральных строительных материалов, бетона и твердых пен

KLEIBERIT 510.3.17

Полиуретановый клей для склеивания в процессе производства несущих деревянных конструкций

- качество склеивания D4
- Сертифицирован для несущих конструкций

Цвет	От белого до светло-желтого
Плотность, г/см³	1,13
Вязкость при 20°C 6/20 мПа*с	Ок. 18 500
Время открытой выдержки, при 20°C	До 17 мин
Время прессования при 20°C	17 мин
Срок хранения (+5-25°C), месяцев	12
Очиститель	KLEIBERIT 820

Упаковка	Вес, кг	Артикул ТБМ
Бутылка	0,8	**KLB0959/0.8**
Жестяная канистра	5	**KLB0959/5**
Жестяное ведро	20	**KLB0959/20**
Жестяная бочка	210	**KLB0959/210**
Контейнер	1100	**KLB0959/1100**

Клей для склеивания деревянных строительных конструкций по пласти и на мини-шип. Так же подходит для склеивания окон и дверей, фанеры и древесины, минеральных строительных материалов, бетона и твердых пен

KLEIBERIT 510.3.30
Полиуретановый клей для склеивания в процессе производства несущих деревянных конструкций

KLEIBERIT ADHESIVES • COATINGS

- качество склеивания D4
- Сертифицирован для несущих конструкций

Клей для склеивания деревянных строительных конструкций по пласти и на мини-шип. Так же подходит для склеивания окон и дверей, фанеры и древесины, минеральных строительных материалов, бетона и твердых пен

Цвет	От белого до светло-желтого
Плотность, г/см³	1,13
Вязкость при 20°C 6/20 мПа*с	Ок. 18 500
Время открытой выдержки, при 20°C	До 25 мин
Время прессования при 20°C	35 мин
Срок хранения (+5-25°C), месяцев	12
Очиститель	KLEIBERIT 820

Упаковка	Вес, кг	Артикул ТБМ
Бутылка	0,8	**KLB0958/0.8**
Жестяная канистра	5	**KLB0958/5**
Жестяное ведро	20	**KLB0958/20**
Жестяная бочка	210	**KLB0958/210**
Контейнер	1100	**KLB0958/1100**

H.B. Fuller

RAKOLL GXL-3
универсальный ПВА клей D3

H.B. Fuller

ift ROSENHEIM

- качество склеивания D4 (с добавлением 5% отвердителя)
- термостойкость W`91

Для склеивания твердых и мягких пород древесины при изготовлении клееного бруса, пригоден для каширования, шпонирования и склеивания в поле токов ВЧ. Перед применением перемешать, поверхности очистить от пыли и загрязнений. Равномерно нанести на одну из поверхностей, соединить с другой и прижать. Нанесение кистью, гребенкой или валиком. Температура нанесения не ниже 10°C.

Цвет	Белый
Полимер	ПВА
Плотность, г/см³	1,09
Вязкость НВ 3/20, мПа•с	13 000
Расход, г/м²	
гладкая фуга	80-140
монтажное склеивание	160-180
Открытая выдержка, мин	8 - 12
Хранение, месяцев	9

Упаковка	Вес, кг	Артикул ТБМ
Ведро	30	**RAK0110**
Контейнер	1135	**RAK0110/1135**

RAKOLL GXL-4
водостойкий ПВА клей D4

H.B. Fuller

ift ROSENHEIM

- термостойкость W`91
- отвердитель уже в составе

Для склеивания твердых и экзотических пород древесины при изготовлении клееного бруса для окон, дверей и паркета и склеивания в поле токов ВЧ. Перед применением перемешать, поверхности очистить от пыли и загрязнений. Равномерно нанести на одну из поверхностей, соединить с другой и прижать. Нанесение кистью, гребенкой или валиком. Температура нанесения не ниже +10°C. **Перед применением тщательно перемешать.**

Цвет	Белый
Полимер	ПВА
Плотность, г/см³	1,09
Вязкость RVT 3/20, мПа•с	5 500
Расход, г/м² склеивание массива	150-180
Открытая выдержка, мин	8 - 9
Хранение, месяцев	9

Упаковка	Вес, кг	Артикул ТБМ
Ведро	30	**RAK0030**
Контейнер	1110	**RAK0045**

DispoNix DE 254
Водостойкий однокомпонентный клей D2

• качество склеивания D2

Однокомпонентный индустриальный клей на основе модифицированного поливинилацетата. Предназначен для использования в текстильной промышленности, а также склеивания бумаги и картона, для наклеивания этикеток. При высыхании образует прозрачную эластичную пленок, стойкую к воздействию УФ, масел и бензина, паропроницаемую

Цвет		Белый
Полимер - основа модифицированный поливинилацетат		
Плотность г/см³		1,1
Расход г/м²		100 – 200
Срок хранения (от +6 до + 25°С), месяцев		6
Очиститель		Очищается водой
Упаковка	**Вес, кг**	**Артикул ТБМ**
Картонный барабан	45	UMC0041

DispoNix DE 384
водостойкий однокомпонентный клей D2

• качество склеивания D2

Водная дисперсия на основе модифицированного поливинилацетата.
Клей предназначен для склеивания всех типоизделий из массива древесины, из МДФ, ДСП, подверженных воздействию влаги, удовлетворяет требованиям влагостойкости D2 по норме EN204:1991. Подходит для холодного и горячего прессования.

Цвет		Белый
Полимер		ПВА
Плотность, г/см³		1,1
Расход, г/м²		100-200
Хранение, месяцев		6
Температура хранения		от + 5 до 35 °С
Упаковка	**Вес, кг**	**Артикул ТБМ**
Картонный барабан	45	UMC0025/45
Пластиковый контейнер	1000	UMC0025/1000

UMACOLL 37D
водостойкий однокомпонентный ПВА клей D3

• качество склеивания D3

Однокомпонентный индустриальный клей на основе модифицированного поливинилацетата.
Клей предназначен для склеивания всех типоизделий из массива древесины, из МДФ, ДСП, подверженных воздействию влаги, удовлетворяет требованиям влагостойкости D3 по норме EN204:1991. Подходит для холодного и горячего прессования.

Цвет		Белый
Полимер		Поливинилацетат
Вязкость BROOKFIELD, LVT, мПа•с		10.000±3000
Расход, г/м²		
шпонирование		100-120
склеивание массива		160-200
Открытая выдержка, мин		6 - 8
Хранение, месяцев		6
Температура хранения		от + 5 до 35 °С
Упаковка	**Вес, кг**	**Артикул ТБМ**
Ведро	30	UMC0002
Картонный барабан	52	UMC0030

UMACOLL 39D
Водостойкий клей ПВА D3

• качество склеивания D3/D4

Однокомпонентный индустриальный клей на основе модифицированного поливинилацетата. Класс влагостойкости D3. Может применяться с отвердителем Umacoll 04 для достижения влагостойкости D4. Удовлетворяет требованиям влагостойкости D3 по норме EN204:1991. Подходи для холодного и горячего прессования

Цвет	Белый
Полимер - основа	Поливинилацетат
Вязкость при 20° BROOKFIELD, LVT, мПа*с	10 000 ± 3000
Время открытой выдержки, при 20°С	8 – 10 мин
Точка беления, °С	7
Расход г/м² шпонировани склеивание массива	 100 – 120 160 – 200
Срок хранения (+5-25°С), месяцев	6
Очиститель	Очищается водой

Упаковка	Вес, кг	Артикул ТБМ
Ведро	30	UMC0003

UMACOLL 552
ЭПИ-система для водостойких соединений

• качество склеивания D4

ЭПИ-система для производства клееных деревянных конструкций различного назначения с качеством склеивания D4 по DIN EN 204.
Нанесение кистью, шпателем, гребенкой или валиком. Температура нанесения от 10°С.

Цвет	Белый
Полимер-основа	Поливинилацетат
Плотность, г/см^3	1,28
Вязкость RVT 6/20, мПа•с	7 000 ± 2 500
Расход, г/м^2	200 - 300
Отвердитель (15%)	Umacoll 024
Жизнеспособность смеси при 20°С	около 60 минут
Срок хранения (5-25°С), месяцев	12
Время открытой выдержки, мин.	8 - 12

Упаковка	Вес, кг	Артикул ТБМ
Ведро	30	UMC0005
Контейнер	1 200	UMC0005/1200
Отвердитель	4,5	UMC0006
Отвердитель	30	UMC0006/30



Клей для приклеивания кромки

KLEIBERIT® ADHESIVES • COATINGS

КЛЕЙБЕРИТ 774.4
универсальный ЭВА-расплав для кромок и предварительного нанесения с целью последующей активации

- прочность на отрыв
- теплостойкость
- морозостойкость

Для приклеивания полиэфирных кромок, ПВХ, PP и ABS-кромок обработанных праймером, пропитанных бумажных кромок, кромок из массивной древесины и шпона.
Подложку обработать и обеспылить. Плиты и кромки акклиматизировать. Наиболее благоприятная влажность материалов 8-10%, температура не ниже 18°С, исключить сквозняки. Способ нанесения - автоматические кромкооблицовочные машины с вальцовым или с сопловым нанесением и машины для предварительного нанесения расплава.

Форма выпуска	гранулы
Плотность, г/см³	1,42
Вязкость HBTD 27/10, мПа•с	
при 180 °С	65 000±10 000
при 200 °С	55 000±10 000
Индекс DIN 53735, MFI 120/2, 16	50±15г/10 минут
Точка размягчения по «кольцу», °С	105±5
Очиститель	Клейберит 827.0

Упаковка	Цвет	Вес, кг	Артикул ТБМ
Мешок	бежевый	25	**KLB0521**
Мешок	бежевый	15	**KLB0521/15**
Мешок	белый	15	**KLB0934**
Мешок	коричневый	15	**KLB0935**
Мешок	черный	15	**KLB0936**

КЛЕЙБЕРИТ 774.6
универсальный ЭВА-расплав для кромок

- прочность на отрыв
- теплостойкость
- морозостойкость

Для приклеивания ПЭ, ПВХ, PP и АБС-кромок обработанных праймером, пропитанных бумажных и кромок из массивной древесины и шпона.
Подложку обработать и обеспылить. Плиты и кромки акклиматизировать. Наиболее благоприятная влажность материалов 8-10%, температура не ниже 18°С, исключить сквозняки. Нанесение - автоматические вальцовые или сопловые кромкооблицовочные машины.

Цвет	бежевый
Форма выпуска	гранулы
Плотность, г/см³	1,48
Вязкость HBTD 27/10, мПа•с	
при 180 °С	90 000±20 000
при 200 °С	50 000±20 000
Индекс DIN 53735, MFI 120/2, 16	50±15г/10 минут
Точка размягчения по «кольцу», °С	100±5
Очиститель	Клейберит 827.0

Упаковка	Вес, кг	Артикул ТБМ
Мешок (бежевый)	15	**KLB0218/15**
Мешок (белый)	25	**KLB0218/01**
Мешок (бежевый)	25	**KLB0218**

КЛЕЙБЕРИТ 774.8
универсальный ЭВА-расплав для кромок

- прочность на отрыв
- теплостойкость
- морозостойкость

Для приклеивания ПЭ, ПВХ, PP и АБС-кромок обработанных праймером, пропитанных бумажных и кромок из массивной древесины и шпона. Подложку обработать и обеспылить. Плиты и кромки акклиматизировать. Наиболее благоприятная влажность материалов 8-10%, температура не ниже 18°С, исключить сквозняки. Нанесение - автоматические вальцовые или сопловые кромкооблицовочные машины.

Цвет	бежевый
Форма выпуска	гранулы
Плотность, г/см^3	1,48
Вязкость HBTD 27/10, мПа•с	
при 180 °С	90 000±20 000
при 200 °С	50 000±20 000
Индекс DIN 53735, MFI 120/2, 1б	50±15г/10 минут
Точка размягчения по «кольцу», °С	100±5
Очиститель	Клейберит 827.0

Упаковка	Вес, кг	Артикул ТБМ
Мешок	25	**KLB0126**

КЛЕЙБЕРИТ 779.6
ЭВА-расплав для приклеивания и предварительной обработки кромок

- прочность на отрыв
- теплостойкость
- морозостойкость

Для приклеивания кромок из массивной древесины, шпона, кромок на основе пропитанных бумаг, а также ПВХ-, ПП- и АБС-кромок с обработанной обратной стороной.
Рабочая температура 200-210 °С. Для сложных кромок температуру ненадолго можно поднять до 230 °С. При работе с длинными плитами следует работать в области высоких температур. Низкие температуры уменьшают адгезию к кромочному материалу.

Цвет	белый, бежевый, коричневый и черный
Форма выпуска	гранулы, патроны HolzHer
Плотность, г/см^3	1,38
Вязкость HBTD 27/10, мПа•с	
при 180 °С	130 000 ± 22 000
при 200 °С	80 000 ± 15 000
Индекс DIN 53735, MFI150/2, 1б	30-60г/10 минут
Точка размягчения по «кольцу», сек-1	105±5
Очиститель	В указаниях на станок

Упаковка	Вес, кг	Артикул ТБМ
Мешок (бежевый)	25	**KLB0581**
Коробка с патронами (белый)	15,98	**KLB0581.10**
Коробка с патронами (бежевый)	15,98	**KLB0581.20**
Коробка с патронами (коричневый)	15,98	**KLB0581.50**
Коробка с патронами (черный)	15,98	**KLB0581.99**

КЛЕЙБЕРИТ 782
ЭВА-расплав для кромкооблицовочных станков

- прочность на отрыв
- теплостойкость
- морозостойкость

Применяется для приклеивание АБС-, ПВХ-, ПЭ и бумажных кромок, а также шпона при средних скоростях подачи (5-10 м/мин). Несущий материал для кромок точно и прямоугольно обработать и обеспылить. Поставляется в виде патронов. Плиты и кромки акклиматизировать до температуры помещения. Оптимальная влажность - 8-10%.

Форма выпуска	патроны HolzHer (коробка 45 патронов)
Плотность, г/см^3	0,96 - 1,3
Индекс DIN 53735, MFI 120/2, 1б	60±15г/10 минут
Температура переработки, °С	190-210
Точка размягчения по «кольцу», °С	120±10
Очиститель	Клейберит 761.6

Упаковка	Вес, кг	Артикул ТБМ
Коробка с патронами (бесцветный)	≈ 11	**KLB0519.5**
Коробка с патронами (бежевый)	≈ 15	**KLB0519**
Коробка с патронами (махагони)	≈ 15	**KLB0519.70**
Коробка с патронами (черный)	≈ 15	**KLB0519.99**

КЛЕЙБЕРИТ 788.2
ЭВА-расплавы для кромкооблицовочных станков с ручной скоростью подачи

- прочность на отрыв
- теплостойкость
- морозостойкость

Применяется для приклеивание АБС-, ПВХ-, ПЭ и бумажных кромок, а также шпона при низких скоростях подачи.
Несущий материал для кромок точно и прямоугольно обработать и обеспылить. Плиты и кромки акклиматизировать до температуры помещения. Оптимальная влажность - 8-10%.

Цвет	бежевый
Форма выпуска	гранулы
Плотность, г/см^3	1,45
Вязкость HBTD 27/10, мПа•с	
при 130 °C	130 000 ± 15 000
при 160 °C	45 000 ± 15 000
Индекс DIN 53735, MFI 120/2, 16	125±25г/10 минут
Точка размягчения по «кольцу», °C	85±5
Очиститель	Клейберит 827.0

Упаковка	Вес, кг	Артикул ТБМ
Мешок	25	**KLB0172**

КЛЕЙБЕРИТ 788.3
ЭВА-расплавы для кромкооблицовочных станков с ручной скоростью подачи

- прочность на отрыв
- теплостойкость
- морозостойкость

Применяется для приклеивание АБС-, ПВХ-, ПЭ и бумажных кромок, а также шпона при низких скоростях подачи.
Несущий материал для кромок точно и прямоугольно обработать и обеспылить. Плиты и кромки акклиматизировать до температуры помещения. Оптимальная влажность - 8-10%.

Форма выпуска	гранулы
Плотность, г/см^3	1,16
Вязкость HBTD 27/10, мПа•с	
при 130 °C	135 000 ± 15 000
при 160 °C	45 000 ± 15 000
Индекс DIN 53735, MFI 120/2, 16	125±25г/10 минут
Точка размягчения по «кольцу», °C	85±5
Очиститель	Клейберит 827.0

Упаковка	Цвет	Вес, кг	Артикул ТБМ
Мешок	бежевый	25	**KLB0572**
Мешок	бежевый	15	**KLB0572/15**
Мешок	белый	15	**KLB0572/10**

KLEIBERIT 788.4
ЭВА-расплав для кромкооблицовочных станков наполненный

- прочность на отрыв
- теплостойкость
- морозостойкость

Применятся для приклеивания АБС-, ПВХ-, ПЭ и бумажных кромок, а также шпона при скорости подачи от 5 м/мин. Несущий материал для кромок точно и прямоугольно обработать и обеспылить. Плиты и кромки акклиматизировать до температуры помещения. Оптимальная влажность склеиваемых материалов – 8-10%

Цвет	Слоновая кость
Форма выпуска	Гранулы
Плотность, г/смі	1,4
Индекс расплава по DIN EN ISO 1133 (MFI 150/1,2)	40 ± 15 г/10 мин.
Вязкость HBTD мПа*с	
При 160°C	150 000 ± 25 000
При 180°C	80 000 ± 20 000
При 200°C	45 000 ± 10 000
Точка размягчения по «кольцу», °C	95 ± 5
Время прессования при 20°C мин	35 мин
Температура нанесения, °C	160 - 200
Срок хранения (+5-25°C), месяцев	24
Очиститель	KLEIBERIT 827.0

Упаковка	Вес, кг	Артикул ТБМ
Мешок	25	**KLB0186**

КЛЕЙБЕРИТ 788.7
ЭВА-расплав для кромкооблицовочных станков со средней скоростью подачи

- прочность на отрыв
- теплостойкость
- морозостойкость



Применяется для приклеивание АБС-, ПВХ-, ПЭ и бумажных кромок, а также шпона при средних скоростях подачи (5-10 м/мин).
Несущий материал для кромок точно и прямоугольно обработать и обеспылить. Плиты и кромки акклиматизировать до температуры помещения. Оптимальная влажность - 8-10%.

Форма выпуска	гранулы
Плотность, г/см^3	1,2
Вязкость HBTD 27/10, мПа•с	
при 160 °C	120 000
при 190 °C	45 000
Индекс DIN 53735, MFI 120/2, 1б	40±15г/10 минут
Точка размягчения по «кольцу», °C	85±5
Очиститель	Клейберит 827.0

Упаковка	Цвет	Вес, кг	Артикул ТБМ
Мешок	бежевый	25	**KLB0536**
Мешок	бежевый	15	**KLB0535/15**
Мешок	белый	15	**KLB0938**
Мешок	белый	25	**KLB0536/10**

КЛЕЙБЕРИТ 773.3
ЭВА-расплав для кромкооблицовочных станков ненаполненый

- прочность на отрыв
- теплостойкость
- морозостойкость

Применяется для приклеивание АБС-, ПВХ-, ПЭ и бумажных кромок, а также шпона при средних скоростях подачи (5-10 м/мин). Несущий материал для кромок точно и прямоугольно обработать и обеспылить. Плиты и кромки акклиматизировать до температуры помещения. Оптимальная влажность - 8-10%.

Цвет	бежево-прозрачный
Форма выпуска	гранулы
Плотность, г/см^3	1,2
Вязкость HBTD 27/10, мПа•с	
при 180 °C	80 000
при 200 °C	50 000
Температура переработки, °C	170 - 200
Точка размягчения по «кольцу», °C	105±5
Очиститель	Клейберит 827.0

Упаковка	Вес, кг	Артикул ТБМ
Мешок	20	**KLB0106**

КЛЕЙБЕРИТ 707.6.40/41
ПУР-расплав для кромкооблицовочных станков с длинным временем переработки

- прочность на отрыв
- теплостойкость
- водостойкость
- морозостойкость
- химстойкость

Применяется для приклеивания кромок из всех известных материалов. Склеиваимые субстраты аклиматизировать и очистить от загрязнений, сделать подготовку плитного материала (чистый рез, прифуговка). Для кромок из полимерных материалов толщиной до 2 мм. Способ нанесения – автоматические машины с вальцовым или дюзовым нанесением. Для получения тонкого клеевого шва на плитах МДФ рекомендуется дюзовое нанесение.

Форма выпуска	таблетки, пакеты, гильзы, патроны HolzHer
Плотность, г/см^3	1,3
Вязкость HBTD 27/10, мПа•с	
при 120 °C	100 000 ± 25 000
при 140 °C	65 000 ± 15 000
Очиститель-консервант	Клейберит 761.7
Очиститель	Клейберит 761.6
Очиститель	Клейберит 823.3

Упаковка	Цвет	Вес, кг	Артикул ТБМ
Пакет	бежевый	0,4	**KLB0891/04**
Гильза	бежевый	2	**KLB0891/2**
Коробка HolzHer	бежевый	1,56	**KLB0858**
Гильза	бежевый	20	**KLB0891/20**
Пакет	белый	0,4	**KLB0155/0.4**
Гильза	белый	2	**KLB0155/41**
Коробка HolzHer	белый	1,56	**KLB0889**
Коробка HolzHer	бесцветный	1,56	**KLB0913**

КЛЕЙБЕРИТ 707.9
ПУР-расплав для кромкооблицовочных станков с высокой начальной силой схватывания

- прочность на отрыв
- теплостойкость
- водостойкость
- морозостойкость
- химстойкость

Применяется для приклеивания кромок из всех известных материалов. Склеиваимые субстраты аклиматизировать и очистить от загрязнений, сделать подготовку плитного материала (чистый рез, прифуговка). Для кромок из полимерных материалов толщиной до 2 мм. Способ нанесения – автоматические машины с вальцовым или дюзовым нанесением. Для получения тонкого клеевого шва на плитах МДФ рекомендуется дюзовое нанесение.

Форма выпуска	гильзы, патроны HolzHer
Плотность, г/см^3	1,3
Вязкость HBTD 27/10, мПа•с	
при 120 °C	100 000 ± 25 000
при 140 °C	65 000 ± 15 000
Очиститель-консервант	Клейберит 761.7
Очиститель	Клейберит 761.6
Очиститель	Клейберит 823.3

Упаковка	Цвет	Вес, кг	Артикул ТБМ
Коробка HolzHer	бесцветный	1,56	**KLB0885**
Пакет	бесцветный	0,4	**KLB0111/0.4**
Гильза	бесцветный	2	**KLB0870/1.8**
Коробка HolzHer	белый	1,56	**KLB0857**
Гильза	белый	2	**KLB0857/2**
Коробка HolzHer	бежевый	1,56	**KLB0856**
Гильза	бежевый	2	**KLB0158**

LERAMELT
Industrial Adhesives

Лерамелт 101SRT
среднескоростной наполненный ЭВА-расплав для кромок

LERAMELT
Industrial Adhesives

- прочность на отрыв
- теплостойкость
- морозостойкость



Для приклеивания кромок из ПВХ и пропитанных бумаг. Плиту обработать и обеспылить. Материалы акклиматизировать. Благоприятная влажность материалов 8-10%, температура не ниже 15°С, исключить сквозняки. Способ нанесения – автоматические машины с вальцовым или сопловым нанесением.

Цвет	Бежевый
Форма выпуска	Гранулы
Плотность, г/см^3	1,5 ± 0,05
Вязкость HBTD 29/50, мПа•с при 190 °С	129 000 ± 15 000
Рабочие температуры, °С	180 - 210
Точка размягчения по «кольцу»	100 ± 5
Срок годности, месяцев	24

Упаковка	Вес, кг	Артикул ТБМ
ПЭ мешок	25	**LRM0020**

Лерамелт 102.2
среднескоростной наполненный ЭВА-расплав для кромок

LERAMELT
Industrial Adhesives

- прочность на отрыв
- теплостойкость
- морозостойкость

Для приклеивания кромок из ПВХ, АБС, ПЭ, HPL и пропитанных бумаг. Плиту обработать и обеспылить. Материалы акклиматизировать. Благоприятная влажность материалов 8-10%, температура не ниже 15°С, исключить сквозняки. Способ нанесения – автоматические машины с вальцовым или сопловым нанесением.

Цвет	Бежевый
Форма выпуска	Гранулы
Плотность, г/см^3	1,45 ± 0,05
Вязкость HBTD 29/50, мПа•с при 190 °С	90 000 ± 15 000
Рабочие температуры, °С	180 - 200
Точка размягчения по «кольцу»	100±3
Срок годности, месяцев	24

Упаковка	Вес, кг	Артикул ТБМ
ПЭ мешок	25	**LRM0002**

Лерамелт 107
высокоскоростной малонаполненный ЭВА-расплав для кромок

LERAMELT
Industrial Adhesives

- прочность на отрыв
- теплостойкость
- морозостойкость

Для приклеивания кромок из ПВХ, АБС, ПЭ, HPL и пропитанных бумаг. Плиту обработать и обеспылить. Материалы акклиматизировать. Благоприятная влажность материалов 8-10%, температура не ниже 15°С, исключить сквозняки. Способ нанесения – автоматические машины с вальцовым или сопловым нанесением.

Цвет	Бежевый
Форма выпуска	Гранулы
Плотность, г/см^3	1,07 ± 0,05
Вязкость HBTD 29/50, мПа•с при 190 °С	70 000 ± 10 500
Рабочие температуры, °С	180 - 200
Точка размягчения по «кольцу»	100±3
Срок годности, месяцев	24

Упаковка	Вес, кг	Артикул ТБМ
ПЭ мешок	20	**LRM0003**

Лерамелт 104 YT/T
высокопрочный ненаполненный ЭВА-расплав для кромок

- прочность на отрыв
- теплостойкость
- морозостойкость

Для приклеивания кромок из ПВХ, АБС, ПЭ, HPL и пропитанных бумаг. Плиту обработать и обеспылить. Материалы акклиматизировать. Благоприятная влажность материалов 8-10%, температура не ниже 15°С, исключить сквозняки. Способ нанесения – автоматические машины с вальцовым или сопловым нанесением.

Цвет	YT-янтарный T- бесцветный
Форма выпуска	Гранулы
Плотность, г/см^3	0,98 ± 0,05
Вязкость HBTD 29/50, мПа•с при 190 °С	62 500 ± 10 000
Рабочие температуры, °С	180 - 200
Точка размягчения по «кольцу»	95±3
Срок годности, месяцев	24

Упаковка	Вес, кг	Артикул ТБМ
ПЭ мешок (бесцветный)	20	**LRM0005**
ПЭ мешок (янтарный)	20	**LRM0006**

Лерамелт 105
низкоскоростной средненаполненный ЭВА-расплав для кромок

- прочность на отрыв
- теплостойкость
- морозостойкость

Для приклеивания кромок из ПВХ, АБС, ПЭ, HPL и пропитанных бумаг. Плиту обработать и обеспылить. Материалы акклиматизировать. Благоприятная влажность материалов 8-10%, температура не ниже 15°С, исключить сквозняки. Способ нанесения – автоматические машины с вальцовым или сопловым нанесением.

Цвет	Бежевый
Форма выпуска	Гранулы
Плотность, г/см^3	1,28 ± 0,05
Вязкость HBTD 29/50, мПа•с при 150 °С	32 000 ± 5 000
Рабочие температуры, °С	140 - 160
Точка размягчения по «кольцу»	80±3
Срок годности, месяцев	24

Упаковка	Вес, кг	Артикул ТБМ
ПЭ мешок	25	**LRM0004**



Очистители для клеев расплавов

KLEIBERIT® ADHESIVES • COATINGS

КЛЕЙБЕРИТ 827.0
очиститель

Применяется для горячей очистки нагара клеев на основе ЭВА и ПО в плавильнике. КЛЕЙБЕРИТ Очиститель 827.0 представляет собой прозрачную, маслянистую жидкость с очень высокой точкой воспламенения.

Цвет	бесцветный
Состояние	жидкость
Срок хранения (20°C), месяцев	9
Морозостойкость, °C	+5
Не содержит масло и силикон	

Упаковка	Вес, кг	Артикул ТБМ
Бутылка	0,7	**KLB0777/1**
Канистра	4,5	**KLB0777**

КЛЕЙБЕРИТ 761.6
очиститель-консервант для ЭВА и ПУР

Применяется для горячей очистки:
- Ящечных и бочечных плавильных установок
- Шестеренчатых насосов и подающих шлангов
- Металлических наносящих головок (например, щелевого сопла, вала)

Объединяет свойства промывочного очистителя, такого как КЛЕЙБЕРИТ 761.7 и интенсивного очистителя КЛЕЙБЕРИТ 826.0 в одном продукте.

Цвет	Голубой
Форма выпуска	гильзы
Срок хранения (20°C), месяцев	24
Температура переработки, °C	150 - 160

Упаковка	Вес, кг	Артикул ТБМ
Пакет	0,4	**KLB0213/40**
Патрон для HolzHer (коробка 6 шт.)	0,2 x 6	**KLB0213/02**
Гильза	1,8	**KLB0213/1.8**

КЛЕЙБЕРИТ 761.7
легкий очиститель-консервант

Применяется для горячей очистки агрегатов для плавления и нанесения при поочередном использовании реактивного ПУР клея-расплава и других нереактивных систем клеев-расплавов (например, на основе ЭВА)

Цвет	Голубой
Форма выпуска	гранулы
Срок хранения (20°C), месяцев	24
Температура переработки, °C	120 - 140

Упаковка	Вес, кг	Артикул ТБМ
Мешок	20	**KLB0550.2**

КЛЕЙБЕРИТ 826.0
очиститель

Применяется для горячей очистки нагара на плавильнике. КЛЕЙБЕРИТ Очиститель 827.0 представляет собой прозрачную, маслянистую жидкость с очень высокой точкой воспламенения.

Цвет	бесцветный
Состояние	жидкость
Срок хранения (20°C), месяцев	9
Морозостойкость, °C	+5
Не содержит масло и силикон	

Упаковка	Вес, кг	Артикул ТБМ
Канистра	4,5	**KLB0776**

КЛЕЙБЕРИТ 823.3
холодный очиститель «Апельсинка»

Применяется для растворения отвердевших, отреагировавших остатков полиуретанового клея на деталях машин, установках и т.д. при комнатной температуре.

Цвет	Янтарная жидкость
Срок хранения (20°C), месяцев	12

Упаковка	Вес, кг	Артикул ТБМ
Бутылка	0,65	**KLB0836**
Канистра	4,5	**KLB0836/4.5**

Смазочно-охлаждающие жидкости

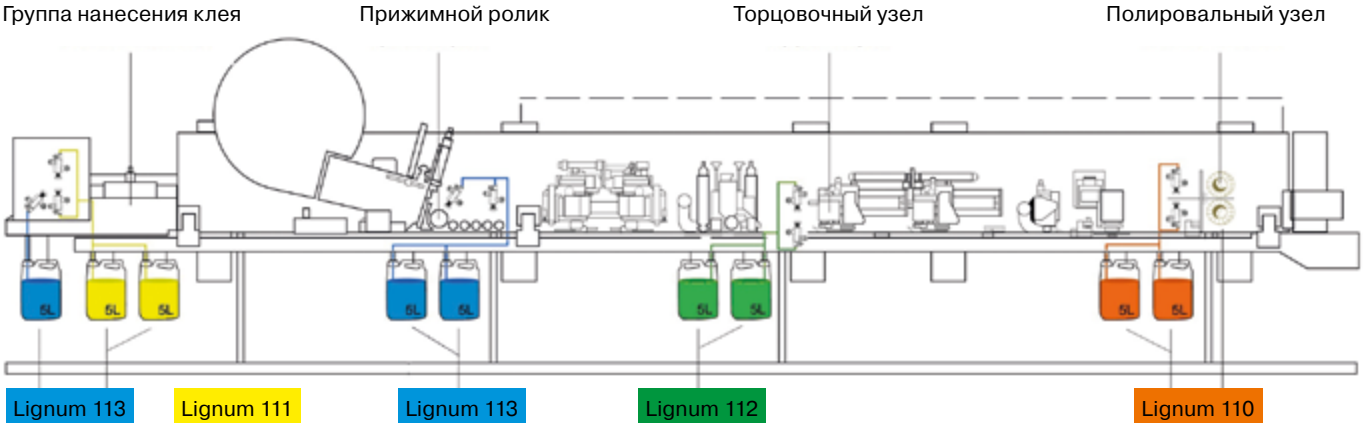

Lignum 110 Очистительная жидкость

Используется для улучшения качества облицовки и обработки поверхностей. Жидкость полностью удаляет ранее использовавшиеся средства и остатки клея, охлаждает кромочный материал и клеевой шов, улучшает результат полировки. Наносится на верхнюю и нижнюю пласти детали после зоны прижима

Цвет		Светло - розовый
Срок хранения (+5-25°С), месяцев		12
Упаковка	**Вес, кг**	**Артикул ТБМ**
Пластиковая канистра	10	**LGM0210/10**

Lignum 111 Разделительная жидкость

Для улучшения качества облицовки поверхностей. Наносится распылением на верхнюю и нижнюю поверхности кромочной области заготовок, создает эффективное защитное покрытие на детали, предотвращающее налипание выступающих остатков клея

Цвет		Светло - желтый
Срок хранения (+5-25°С), месяцев		12
Упаковка	**Вес, кг**	**Артикул ТБМ**
Пластиковая канистра	10	**LGM0211/10**

Lignum 112 Разделительная жидкость

Для улучшения качества облицовки и обработки поверхностей. Снимает статическое напряжение с кромки, охлаждает клеевой шов и способствует застыванию клея, защищает копиры и заготовки от сколов, особенно актуально для полиуретановых клей-расплавов. Распыляется на верхнюю и нижнюю поверхности кромочной области заготовок после зоны прижима

Цвет		Светло - синий
Срок хранения (+5-25°С), месяцев		12
Упаковка	**Вес, кг**	**Артикул ТБМ**
Пластиковая канистра	10	**LGM0212/10**

Lignum 113 Разделительная жидкость

Для улучшения качества облицовки и защиты. Наносится распылением на верхнюю и нижнюю пласти детали после зоны прижима, на прижимной ролик и на кромку. Благодаря этому клей не прилипает к прижимным роликам. Отпадает необходимость очистки вручную. Защищает от появления царапин от копиров, предотвращает налипанию частиц, препятствует отделению защитной плёнки

Цвет		Светло - зеленый
Срок хранения (+5-25°С), месяцев		12
Упаковка	**Вес, кг**	**Артикул ТБМ**
Пластиковая канистра	10	**LGM0213/10**

Lignum 114 Ручной очиститель

Универсальный очиститель для ручного применения. Используется для очистки различных видов пластика. Легко удаляет следы клея, потеки, отпечатки пальцев, частицы пыли и пятна жира, образовавшиеся после приклеивания кромки ручным способом или с использованием портативного кромкооблицовочного оборудования. Очиститель быстро испаряется без остатка, не имеет резкого запаха

Цвет		Прозрачный
Срок хранения (+5-25°С), месяцев		12
Упаковка	**Вес, кг**	**Артикул ТБМ**
Пластиковая канистра	10	**LGM0214/10**

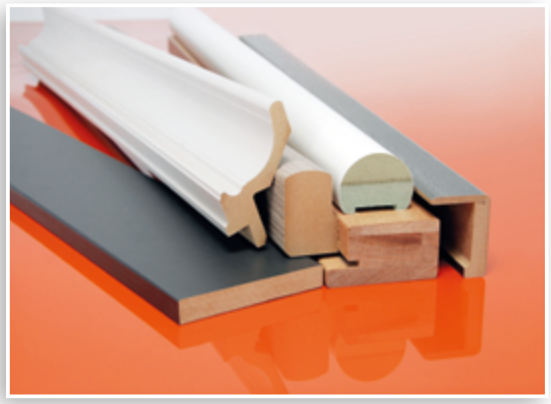

Клей для окутывания погонажных изделий

KLEIBERIT® ADHESIVES • COATINGS

КЛЕЙБЕРИТ 742.6
ЭВА-расплав для облицовывания профильных погонажных деталей высочайшей термо- и влагостойкости

KLEIBERIT® ADHESIVES • COATINGS

- прочность на отрыв
- теплостойкость
- морозостойкость

Применяется для облицовывание профилей бумажными пленками бумаг профилей из древесных материалов, древесины, столярных и МДФ-плит. Склеиваемые материалы высушить, очистить, обеспылить и акклиматизировать. В сложных случаях и для деталей более 2 м необходима доактивация. Необходимо проверить схватывание клея путем проведения своих экспериментов. Расход 70-100 г/м^2.

Цвет	бежевый
Форма выпуска	гранулы
Плотность, г/см^3	1,2
Вязкость HBTD 27/10, мПа•с	
при 180 °C	11 000±2 000
при 200 °C	7 000±1 500
Индекс DIN 53735, MFI 120/2, 16	125±25г/10 минут
Точка размягчения по «кольцу», °C	85±5
Очиститель	Клейберит 827.0

Упаковка	Вес, кг	Артикул ТБМ
Мешок	25	**KLB0121**

КЛЕЙБЕРИТ 743.6
ЭВА-расплав для облицовывания профильных погонажных деталей высочайшей термо- и влагостойкости

KLEIBERIT® ADHESIVES • COATINGS

- прочность на отрыв
- теплостойкость
- морозостойкость

Применяется для облицовывание профилей бумажными пленками бумаг профилей из древесных материалов, древесины, столярных и МДФ-плит. Склеиваемые материалы высушить, очистить, обеспылить и акклиматизировать. В сложных случаях и для деталей более 2 м необходима доактивация. Необходимо проверить схватывание клея путем проведения своих экспериментов. Расход 70-100 г/м^2.

Цвет	бежевый
Форма выпуска	гранулы
Плотность, г/см^3	1,2
Вязкость HBTD 27/10, мПа•с	
при 180 °C	11 000±2 000
при 200 °C	7 000±1 500
Индекс DIN 53735, MFI 120/2, 16	125±25г/10 минут
Точка размягчения по «кольцу», °C	85±5
Очиститель	Клейберит 827.0

Упаковка	Вес, кг	Артикул ТБМ
Мешок	25	**KLB0580**

КЛЕЙБЕРИТ 743.7
ЭВА-расплав для облицовывания профильных погонажных деталей высочайшей термо- и влагостойкости

KLEIBERIT® ADHESIVES • COATINGS

- прочность на отрыв
- теплостойкость
- морозостойкость

Применяется для облицовывание профилей бумажными пленками бумаг профилей из древесных материалов, древесины, столярных и МДФ-плит. Склеиваемые материалы высушить, очистить, обеспылить и акклиматизировать. В сложных случаях и для деталей более 2 м необходима доактивация. Необходимо проверить схватывание клея путем проведения своих экспериментов. Расход 70-100 г/м^2.

Цвет	бежевый
Состояние	гранулы
Плотность, г/см^3	1,04
Вязкость HBTD 27/10, мПа•с	
при 180 °C	3 500±500
при 200 °C	7 000±1 500
Индекс DIN 53735, MFI 120/2, 16	125±25г/10 минут
Точка размягчения по «кольцу», °C	90±5
Очиститель	Клейберит 827.0

Упаковка	Вес, кг	Артикул ТБМ
Мешок	20	**KLB0097**

КЛЕЙБЕРИТ 702.5
высокопрочный ПУР-расплав для облицовывания профилей эксплуатируемых внутри помещений

- прочность на отрыв
- теплостойкость
- морозостойкость



Для облицовывания профилей из ПВХ и древесины ПВХ, CPL, толстыми бумажными пленками и шпоном. Поверхность обезжирить и обеспылить. Материалы акклиматизировать. Благоприятная влажность 8-10%, температура не ниже 18°С. Способ нанесения – автоматические машины с вальцовым или дюзовым нанесением.

Цвет	белый
Форма выпуска	Гильзы
Плотность, г/см^3	1,04
Вязкость HBTD 27/10, мПа•с	
при 120 °С	60 000 ± 15 000
при 160 °С	20 000 ± 5 000
Очиститель	Клейберит 761.7

Клей	Упаковка	Вес, кг	Артикул ТБМ
702.500	6 гильз	10,8	**KLB0100.1**
702.530	Гильза	20	**KLB0100.3**
702.500	Гильза	20	**KLB0100/20**

КЛЕЙБЕРИТ 702.8.08
ПУР-расплав для облицовывания профилей, внутри помещений с высокой начальной прочностью

- прочность на отрыв
- теплостойкость
- морозостойкость



для облицовывания профилей из древесины и алюминия ПВХ, CPL, толстыми бумажными пленками и шпоном. Поверхность обезжирить и обеспылить. Материалы акклиматизировать. Благоприятная влажность 8-10%, температура не ниже 18°С. Способ нанесения – автоматические машины с вальцовым или дюзовым нанесением.

Цвет	белый
Форма выпуска	Гильзы
Плотность, г/см^3	1,04
Вязкость HBTD 27/10, мПа•с	
при 120 °С	60 000 ± 15 000
при 160 °С	20 000 ± 5 000
Очиститель	Клейберит 761.7

Клей	Упаковка	Вес, кг	Артикул ТБМ
702.8.08	6 гильз	10,8	**KLB0200/2**
702.8.08	Гильза	20	**KLB0200/20**

КЛЕЙБЕРИТ 702.8.04
ПУР-расплав для облицовывания профилей, внутри помещений с высокой начальной прочностью

- прочность на отрыв
- теплостойкость
- морозостойкость

для облицовывания профилей из древесины и алюминия ПВХ, CPL, толстыми бумажными пленками и шпоном. Поверхность обезжирить и обеспылить. Материалы акклиматизировать. Благоприятная влажность 8-10%, температура не ниже 18°С. Способ нанесения – автоматические машины с вальцовым или дюзовым нанесением.

Цвет	Белый
Плотность, г/см^3	1,04
Вязкость HBTD, мПа•с	
при 120 °С	33 000 ± 5 000
при 140 °С	18 000 ± 4 000
Температура переработки, °С	130 - 150
Расход, г/м^2	ПВХ пленки 40 – 60
Тонкие бумажные пленки 50 - 70	
Скорость подачи, м/мин	20 - 50
Срок хранения (+5-25°С), месяцев	12
Очиститель	KLEIBERIT 761.7

Упаковка	Вес, кг	Артикул ТБМ
Гильза	2	**KLB0216/2**
Гильза	20	**KLB0216/20**
Жестяная бочка	190	**KLB0216/190**

КЛЕЙБЕРИТ 708.4
ПУР-расплав для облицовывания профилей, внутри помещений с высокой начальной прочностью

- прочность на отрыв
- теплостойкость
- морозостойкость

для облицовывания профилей из древесины и алюминия ПВХ, CPL, толстыми бумажными пленками и шпоном. Поверхность обезжирить и обеспылить. Материалы акклиматизировать. Благоприятная влажность 8-10%, температура не ниже 18°С. Способ нанесения – автоматические машины с вальцовым или дюзовым нанесением.

Цвет	молочный
Форма выпуска	Гильзы
Плотность, г/см^3	1,04
Вязкость HBTD 27/10, мПа•с	
при 120 °С	33 000 ± 5 000
при 140 °С	18 000 ± 4 000
Очиститель	Клейберит 761.7

Клей	Упаковка	Вес, кг	Артикул ТБМ
708.4.38	Гильза	20	**KLB0863**



Клей для облицовывания шпоном, пленками и HPL/CPL пластиками

КЛЕЙБЕРИТ 871.5
клей для горячего прессования

KLEIBERIT ADHESIVES • COATINGS

- качество склеивания D3

Применяется для приклеивания шпона на обычные плиты, не воспламеняющиеся А2-плиты и прочие древесные материалы, склеивание по пласти. Нанесение шпателем, ручным или автоматическим клееномазом. Температура нанесения от 10°С.

Цвет	Белый
Полимер-основа	карбамидно-формальдегидная конденсационная смола (порошок)
Плотность, г/см^3	1,1
Приготовление клея	
	100 весовых частей клея в порошке 50 весовых частей воды (18-20 °С)

Расход, г/м^2	100 - 150
Продолжительность использования клеевого раствора:	
при 20°С	около 7 часов
при 30°С	около 2,5 часов
Время открытой выдержки, минут	6 - 10
Срок хранения (5-25°С), месяцев	12
Морозостойкость, °С	-30

Упаковка	Вес, кг	Артикул ТБМ
Мешок	25	**KLB0860**

LIGNUM 301
водостойкий однокомпонентный клей

KLEIBERIT ADHESIVES • COATINGS

- качество склеивания D3

Применяется для склеивания твердых и экзотических пород древесины, при изготовлении клееного бруса, пригоден для шпонирования и склеивания в поле токов ВЧ.
Перед применением перемешать, склеиваемые поверхности очистить от пыли и загрязнений. Равномерно нанести на одну из склеиваемых поверхностей, соединить с другой и прижать. Нанесение кистью, гребенкой или валиком. Температура нанесения не ниже 10°С.

Цвет	Белый
Полимер-основа	ПВА
Плотность, г/см^3	1,1
Вязкость RVT 6/20, мПа•с	11 000 ±2 000
Расход, г/м^2	
при шпонировании	100-130
при склеивании массивной древесины	150-200
Время открытой выдержки, минут	6 - 10
Срок хранения (5-25°С), месяцев	12
Морозостойкость, °С	-30

Упаковка	Вес, кг	Артикул ТБМ
Пластиковое ведро	28	**LGM0018**
Пластиковая бочка	130	**LGM0019**
Пластиковый контейнер	1000	**LGM0020**

KLEIBERIT 303.7
Водостойкий клей ПВА

- Качество склеивания D3/D4
- Термостойкость W91

Для склеивания окон и дверей, по пласти HPL – плит, лестниц, слоистых плит, шиповых соединений, твердых и тропических пород дерева.

Цвет	Белый
Плотность, г/см³	1,13
Вязкость при 20°C 6/20 мПа*с	Ок. 12 000
Время открытой выдержки, при 20°C	6 – 10 мин
Время прессования при 20°C	От 15 мин.
Расход г/м² при приклеивании шпона при склеивании массивной древесины	 100 – 130 150 – 200
Срок хранения (+5-25°C), месяцев	12
Очиститель	Очищается водой
Срок хранения (5-25°C), месяцев	12

Упаковка	Вес, кг	Артикул ТБМ
Ведро	10	**KLB0090/10**
Ведро	28	**KLB0090/28**
Бочка	130	**KLB0090/28**
Контейнер	1000	**KLB0090**

КЛЕЙБЕРИТ 347.0
клей для облицовывания с минимальным временем схватывания, для непрерывного постформинга

- качество склеивания D2

Применяется для приклеивания шпона на стружечные и столярные плиты, склеивания плит из слоистых материалов (HPL), бумажных пленок на основе смол и бумажных ламинатов, постформинг-процесс, монтажное склеивание.
Тщательно перемешать, склеиваемые поверхности очистить от пыли и загрязнений. Клей равномерно нанести на одну из склеиваемых поверхностей, соединить с другой и прижать. Нанесение кистью, шпателем, гребенкой или валиком. Температура нанесения от 10°C.

Цвет	Белый
Полимер-основа	ПВА
Плотность, г/см³	1,08
Вязкость RVT 6/20, мПа•с	12 000± 3000
Расход, г/м²	
при машинном нанесении	100-110
при ручном нанесении	150-200
Время открытой выдержки, минут	около 3
Срок хранения (5-25°C), месяцев	12

Упаковка	Вес, кг	Артикул ТБМ
Пластиковое ведро	16	

КЛЕЙБЕРИТ 432.6/7/9
1 и 2 компонентные полиуретановые клеи для 3D прессования

- термостойкость
- без отвердителя до 80°C
- с отвердителем до 110°C

Для 3-х мерного облицовывания ПВХ пленками МДФ-плит и др. древ. материалов с пористой структурой. Перемешать и отфильтровать, поверхности очистить от пыли и загрязнений. Для повышения термостойкости в клей добавить отвердитель. Клей равномерно нанести на плиту, высушить, прошлифовать и обеспылить, накрыть пленкой, поместить в пресс, нагреть и прижать. Нанесение пневмопистолетом.

Цвет	белый / голубой
Полимер	Полиуретан
Плотность, г/см³	1,06
Вязкость RVT 6/20, мПа•с	432.6/7-1500 ± 200, 432.9-2500 ± 300
Расход, г/м2 на плоскость	50
на кромку и фрезеровку	100
Отвердитель	Клейберит 807.0
Хранение, месяцев	около 9
Срок хранения (5-25°C), месяцев	

Клей	Упаковка	Вес, кг	Артикул ТБМ
432.7	Канистра	26	**KLB0854/26**
432.7	Бочка	120	**KLB0854/120**
432.9	Канистра	26	**KLB0872/26**

КЛЕЙБЕРИТ 433.2/3
1 и 2 компонентные полиуретановые клеи для 3D прессования

KLEIBERIT ADHESIVES • COATINGS

- термостойкость
- без отвердителя до 80°C
- с отвердителем до 110°C



Для 3-х мерного облицовывания ПВХ пленками МДФ-плит и др. древ. материалов с пористой структурой. Перемешать и отфильтровать, поверхности очистить от пыли и загрязнений. Для повышения термостойкости в клей добавить отвердитель. Клей равномерно нанести на плиту, высушить, прошлифовать и обеспылить, накрыть пленкой, поместить в пресс, нагреть и прижать. Нанесение пневмопистолетом.

Цвет	белый / голубой
Полимер	Полиуретан
Плотность, г/см³	1,05
Вязкость RVT 6/20, мПа•с	433.2/3 - 800 ± 200,
Расход, г/м² на плоскость	50
на кромку и фрезеровку	100
Отвердитель	Клейберит 807.0
Хранение, месяцев	около 9
Срок хранения (5-25°C), месяцев	

Клей	Упаковка	Вес, кг	Артикул ТБМ
433.2	Канистра	26	**KLB0117/26**
433.2	Бочка	120	**KLB0117/120**
433.3	Канистра	26	**KLB0151/26**
433.3	Бочка	120	**KLB0151/120**

КЛЕЙБЕРИТ 436.2/3
КЛЕЙБЕРИТ 436.6/7
1 и 2 компонентные полиуретановые клеи для 3D прессования

KLEIBERIT ADHESIVES • COATINGS

- термостойкость
- без отвердителя до 80°C
- с отвердителем до 110°C



Для 3-х мерного облицовывания ПВХ пленками МДФ-плит и др. древ. материалов с пористой структурой. Перемешать и отфильтровать, поверхности очистить от пыли и загрязнений. Для повышения термостойкости в клей добавить отвердитель. Клей равномерно нанести на плиту, высушить, прошлифовать и обеспылить, накрыть пленкой, поместить в пресс, нагреть и прижать. Нанесение пневмопистолетом.

Цвет	белый / голубой
Полимер	Полиуретан
Плотность, г/см³	1,06
Вязкость RVT 6/20, мПа•с	436.2/3 - 800 ± 200, 436.6/7 - 2500 ± 300
Расход, г/м2 на плоскость	50
на кромку и фрезеровку	100
Отвердитель	Клейберит 807.0
Хранение, месяцев	около 9
Срок хранения (5-25°C), месяцев	

Клей	Упаковка	Вес, кг	Артикул ТБМ
436.2	Канистра	26	**KLB0066/26**
436.2	Бочка	120	**KLB0066**
436.3	Канистра	26	**KLB0048/26**
436.3	Бочка	120	**KLB0048**
436.6	Канистра	26	**KLB0755/26**
436.7	Канистра	26	**KLB0105/26**

КЛЕЙБЕРИТ 430.2/3
КЛЕЙБЕРИТ 430.6/7
1 компонентные термостойкие полиуретановые клеи для 3D прессования

KLEIBERIT ADHESIVES • COATINGS

- термостойкость до 120°C



Для 3-х мерного облицовывания ПВХ пленками МДФ-плит и др. древ. материалов с пористой структурой. Перемешать и отфильтровать, поверхности очистить от пыли и загрязнений. Клей равномерно нанести на плиту, высушить, прошлифовать и обеспылить, накрыть пленкой, поместить в пресс, нагреть и прижать. Нанесение пневмопистолетом.

Цвет	белый
Полимер	Полиуретан
Плотность, г/см³	1,06
Вязкость RVT 6/20, мПа•с	430.3 - 800 ± 200, 430.7 - 2500 ± 300
Расход, г/м² на плоскость	50
на кромку и фрезеровку	100
Хранение, месяцев	около 6

Клей	Упаковка	Вес, кг	Артикул ТБМ
430.3	Канистра	26	**KLB0049.2**
430.7	Канистра	26	**KLB0068/26**

КЛЕЙБЕРИТ 431.7
термостойкий полиуретановый клей для 3D прессования толстыми пленками

- термостойкость до 120°С

Для 3-х мерного облицовывания термопластичных ПВХ пленок на МДФ-плиты и др. материалы с мелкопористой структурой.
Перед применением перемешать и отфильтровать, склеиваемые поверхности откалибровать, очистить от пыли и загрязнений. Клей равномерно нанести на плиту, высушить, накрыть пленкой, поместить в пресс, нагреть и прижать. Нанесение пневмопистолетом.
Хорошая распыляемость даже с небольшими диаметрами сопла.

Цвет	белый
Полимер	Полиуретан
Плотность, г/см³	1,1
Вязкость RVT 2/20, мПа•с	2 000 ± 300
Расход, г/м²	
на плоскость	60
на кромку и фрезеровку	110
Реактивация, час	
Хранение, месяцев	6

Клей	Упаковка	Вес, кг	Артикул ТБМ
431.7	Канистра	26	**KLB0131/26**

КЛЕЙБЕРИТ 435.7
Однокомпонентный кашировальный клей

- термостойкость до 120 °С
- морозостойкость
- реактивированные до 72 часов

Однокомпонентный кашировальный клей с особо высокой термостойкости для глубокой вытяжки, мембранного прессования, мультиформпрессования и горячего запечатывания

Цвет	Белый (после высыхания прозрачный)
Плотность, г/см³	1,1
Уровень pH	Ок. 8
Расход, г/м²	
На гладкую поверхность	40 – 80
На фрезерованные и закругленные поверхности	100 - 120
Вязкость при 20°С 2/20 мПа*с	2500 ± 300
Время высыхания, мин	30 - 60
Срок хранения (+5-25°С), месяцев	6
Очистка	Очистка производиться водой

Упаковка	Вес, кг	Артикул ТБМ
Пластиковая канистра	10	**KLB0163/10**
Пластиковая канистра	26	**KLB0163/26**

КЛЕЙБЕРИТ 464.3
специальный клей для облицовывания выдвижных ящиков ПВХ пленками и декоративной бумагой

- Теплостойкость выше +110 °С
- Морозостойкость до -15 °С

Для кашированияповерхностей стружечных, столярных, клееных, волокнистых, гипсоволокнистых плит, фанеры, а также плит из гипсокартона мебельными пленками из ПВХ и декоративной бумагой. Перемешать, поверхности очистить от пыли и загрязнений. Клей равномерно нанести на одну из поверхностей, соединить и прижать. Нанесение кистью, гребенкой или валиком.
Температура нанесения от +10°С.

Цвет	Белый
Полимер	ЭВА сополимер
Плотность, г/см³	1,4
Вязкость RVT 6/20, мПа•с	15 000 ± 2000
Расход, г/м²	80 - 120
Открытая выдержка, мин	до 5
Хранение, месяцев	12

Упаковка	Вес, кг	Артикул ТБМ
Бочка	130	**KLB0735/130**
Ведро	35	**KLB0735/35**

КЛЕЙБЕРИТ 464.6
специальный клей для облицовывания выдвижных ящиков ПВХ пленками и декоративной бумагой

- Теплостойкость выше +110 °С
- Морозостойкость до -15 °С

Для кашированияповерхностей стружечных, столярных, клееных, волокнистых, гипсоволокнистых плит, фанеры, а также плит из гипсокартона мебельными пленками из ПВХ и декоративной бумагой. Перемешать, поверхности очистить от пыли и загрязнений. Клей равномерно нанести на одну из поверхностей, соединить и прижать. Нанесение кистью, гребенкой или валиком.
Температура нанесения от +10°С.

Цвет	Белый
Полимер	ЭВА сополимер
Плотность, г/см³	1,3
Вязкость RVT 6/20, мПа•с	14 000 ± 2000
Расход, г/м²	60 - 120
Открытая выдержка, мин	до 5
Хранение, месяцев	12

Упаковка	Вес, кг	Артикул ТБМ
Бочка	130	**KLB0736/130**

RAKOLL 2021
1 компонентный термостойкий клей для 3D прессования ПВХ пленками

H.B. Fuller

- термостойкость до 120°С



Для 3-х мерного облицовывания ПВХ и ПП пленками МДФ-плит и др. древесных материалов с пористой структурой. Перемешать и отфильтровать, склеиваемые поверхности очистить от пыли и загрязнений. Клей равномерно нанести на плиту, высушить, отшлифовать и обеспылить, накрыть пленкой, поместить в пресс, нагреть и прижать. Нанесение пневмопистолетом.

Цвет	Белый
Полимер	Полиуретан
Плотность, г/см^3	1,06
Вязкость RVT 6/20, мПа•с	2 100
Расход, г/м^2	
на плоскость	50
на кромку и фрезеровку	120
Хранение, месяцев	около 6

Упаковка	Вес, кг	Артикул ТБМ
Ведро	30	**RAK0108**



Контактные клеи

КЛЕЙБЕРИТ 135.6
специальный клей для изготовления мягкой мебели

- качество склеивания D2
- теплостойкость 80°C

Применяется для склеивания различных пеноматериалов между собой, приклеивания их на древесину и древесные материалы и картон, а также нетканых материалов, резиновых волокон, кокосовых матов с пеноматериалами.
Перед применением перемешать, склеиваемые поверхности очистить от пыли и загрязнений. Клей равномерно нанести на обе склеиваемые поверхности, выдержать 5-10 минут, соединить и прижать. Корректировка недопустима. Нанесение кистью, валиком, напылением. Температура нанесения не ниже 10°C.

Цвет	красный
Плотность, г/см^3	1,16
Вязкость RVT 3/20, мПа•с	300
Расход одно-/двусторонне, г/м^2	60
Срок хранения (5-25°C), месяцев	6
Очиститель	Клейберит 821.0

Упаковка	Вес, кг	Артикул ТБМ
Металлическая бочка	30	**KLB0760.3**

КЛЕЙБЕРИТ 152
контактные клеи для «постформинг» - процесса

- качество склеивания D2
- теплостойкость 80°C

Применяется для склеивания различных пеноматериалов между собой, приклеивания их на древесину и древесные материалы и картон, а также нетканых материалов, резиновых волокон, кокосовых матов с пеноматериалами.
Перед применением перемешать, склеиваемые поверхности очистить от пыли и загрязнений. Клей равномерно нанести на обе склеиваемые поверхности, выдержать 5-10 минут, соединить и прижать. Корректировка недопустима. Нанесение кистью, валиком, напылением. Температура нанесения не ниже 10°C.

Цвет	.0 - бежевый .5 - красный
Плотность, г/см^3	0,84
Вязкость RVT 6/20, мПа•с	600 ±100
Расход на каждую сторону, г/м^2	100 -150
Срок хранения (5-25°C), месяцев	12
Очиститель	Клейберит 820.0

Клей	Упаковка	Вес, кг	Артикул ТБМ
Клей 152.0	Банка	0,5	**KLB0751/05**
Клей 152.0	Канистра	4,5	**KLB0751/4.5**
Клей 152.0	Канистра	24	**KLB0979/24**
Клей 152.5	Банка	0,5	**KLB0752/05**
Клей 152.5	Канистра	4,5	**KLB0752/4.5**
Клей 152.5	Канистра	24	**KLB0962**

КЛЕЙБЕРИТ 114.5
контактный клей многоцелевого применения

- теплостойкость 80°C / 100 °C

Применяется для склеивания различных пеноматериалов между собой, приклеивания их на древесину и древесные материалы и картон, а также нетканых материалов, резиновых волокон, кокосовых матов с пеноматериалами.
Перед применением перемешать, склеиваемые поверхности очистить от пыли и загрязнений. Клей равномерно нанести на обе склеиваемые поверхности, выдержать 5-10 минут, соединить и прижать. Корректировка недопустима. Нанесение кистью, валиком, напылением. Температура нанесения не ниже 10°C.
Не предназначен для склеивания пенополистирола !!!

Цвет	бежевый
Плотность, г/смі	0,87
Вязкость RVT 3/20, мПа•с	3 000±500
Расход на каждую сторону, г/мl	125-150
Срок хранения (5-25°C), месяцев	12
Очиститель-Разбавитель	Клейберит 820.0
Отвердитель	Клейберит 801.0

Упаковка	Вес, кг	Артикул ТБМ
Металлическое ведро	25	**KLB0587/25**
Канистра	4,5	**KLB0587/4.5**
Отвердитель	0,94	**KLB0783**

Lignum 2011 и 2011.1
Контактный клей для мягкой мебели

- не горючий
- высокая эластичность клеевого шва

Применяется при производстве мягкой мебели и матрасов. Предназначен для склеивания поролонов между собой, а также в сочетании с текстилем, тканям, кожам, деревянными и металлическими поверхностями

Цвет - 2011 – красный, 2011.1 – желтый (янтарный)	
Содержание сухого остатка	40 ± 2%
Открытое время выдержки	До 3 минут
Вязкость при 20°С 2/20 мПа*с	370 ± 20
Срок хранения (+5-25°С), месяцев	6 (пластик) 12 (металл)
Очиститель	Lignum S4501 (арт ТБМ. LGM0324)

Клей	Упаковка	Вес, кг	Артикул ТБМ
Lignum 2011 красный	Пластиковая канистра	**11**	**LGM0314**
Lignum 2011 красный	Жестяная канистра	**15**	**LGM0314/15**
Lignum 2011 красный	Пластиковый контейнер	**1100**	**LGM0314/1000**
Lignum 2011.1 желтый (янтарный)	Пластиковая канистра	**11**	**LGM0315**
Lignum 2011.1 желтый (янтарный)	Жестяная канистра	**15**	**LGM0315/15**
Lignum 2011.1 желтый (янтарный)	Пластиковый контейнер	**1100**	**LGM0315/1000**

Лерамелт 302
клей контактный

LR 302 - однокомпонентный эластомерный контактный клей на основе сольвентов. Используется в производстве мягкой мебели, матрасов, кроватей и кресел для склеивания таких материалов, как ППУ, кожа, кокосовая койра, хлопковой волокно, ткань, войлок и т.д. между собой и к металлам.
Негорючий. Клеевой шов эластичный.
Не перерабатывать при температуре на +15°С

Цвет	Желтовато-прозрачный
Форма выпуска	жидкость
Полимер	Полихлоропрен
Расход гр/м^2	60
Срок годности, месяцев	12

Упаковка	Вес, кг	Артикул ТБМ
Металлическая канистра	15	**LRM0012**
Металлическая бочка	225	**LRM0012/225**

КЛЕЙБЕРИТ 820.0
Разбавитель + очиститель

Применяется для очистки приборов ручного нанесения клея, использующих клеевые системы, содержащие растворители
Средство для разведения содержащих растворители кеев на основе полихлоропрена, таких как, например КЛЕЙБЕРИТ Контактный клей С 114/5. Очищающее и промывающие средство для станков и установок, использующих двухкомпонентные системы. Без содержания толуола.

Цвет	Бесцветная жидкость
Срок хранения (20°С), месяцев	12
Плотность г/см^3	0,87

Упаковка	Вес, кг	Артикул ТБМ
Металлическое ведро	24	**KLB0052/24**
Канистра	4,5	**KLB0052/4.5**



Клей для укладки паркета и линолиума

КЛЕЙБЕРИТ 583.6
MS-гибридный клей для укладки паркета без растворителей

KLEIBERIT ADHESIVES • COATINGS

- эластично-твердый
- шумоизоляция
- для полов с подогревом

Для укладки лакированного, мозаичного, массивного готового и штучного паркета, деревянных полов на цементные стяжки, шпаклевки, керамические плитки и деревянные основы. Основа должна быть твердой, ровной, чистой и свободной от пыли. Нанесение зубчатым шпателем.
Оптимальная температура переработки 15-25°C.

Цвет	бежевый
Полимер	силантерминированный полимер
Плотность, г/см^3	1,8
Вязкость RVT, мПа•с	46 000
Расход, г/м^2	
зубчатый шпатель B3	800-900
зубчатый шпатель B11	900-1 200
Открытая выдержка, мин	45 - 60
Хранение, месяцев	12

Упаковка	Вес, кг	Артикул ТБМ
Коробка (3 мешка по 6 кг)	18	**KLB0123**



FLAT LAMINATION

KLEIBERIT® ADHESIVES • COATINGS

Kleibeirt 706.0.00
Реактивный ПУР клей-расплав для каширования по пласти

- Высокая начальная прочность
- Не образует пузырей

Хорошая адгезия к различным материалам, например, стиропору, древесине, гипсу,ткани, древесным материалам, ПВХ,алюминию, жести

Основа	полиуретан	
Плотность, г/см³	1,1	
Вязкость HBTD 10 Upm мПа*с	При 120 °C: 12 000 ± 3 000 При 140 °C: 6 000 ± 1 500	
Расход г/м²	80 - 100	
Время открытой выдержки, при 20°C	До 2 мин	
Срок хранения (-30 до +25°C), месяцев	12	
Очиститель	KLEIBERIT 761.8	
Упаковка	**Вес, кг**	**Артикул ТБМ**
Гильза	2	**KLB0075/2**
Гильза	20	**KLB0075/20**
Жестяная бочка	190	**KLB0075.190**

Kleibeirt 706.1.07
Реактивный ПУР клей-расплав для каширования по пласти

- Высокая начальная прочность
- Длительное время открытой выдержки

За счет длительного времени открытой выдержки подходит для склеивания больших поверхностей. После схватывания получается соединение очень стойкое к воздействию влаги, тепла, низким температурам и к воздействию нагрузок

Основа	полиуретан	
Плотность, г/см³	1,1	
Вязкость HBTD 10 Upm мПа*с	При 120 °C: 10 000 ± 2 000 При 140 °C: 6 000 ± 1 500	
Расход г/м²		
для ламинатов	80	
для пленок	50	
Время открытой выдержки, при 20°C мин	До 4 мин	
Срок хранения (-30 до +25°C), месяцев	12	
Очиститель	KLEIBERIT 761.8	
Упаковка	**Вес, кг**	**Артикул ТБМ**
Гильза	1,8	**KLB0931**
Гильза	20	**KLB0931/20**
Жестяная бочка	190	**KLB0931/190**

Kleibeirt 709.0.00
Реактивный ПУР клей-расплав

- Хорошая адгезия к облицовочному материалу для обратной стороны щита и HPL-пластику
- Быстрая схватываемость

Для запечатывание обратной стороны рабочих поверхностей путем нанесения клея через сопла. После образования полимерной сетки достигается высокая прочность сцепления, высокая температуростойкость

Основа	полиуретан	
Плотность, г/см³	1,1	
Вязкость HBTD 10 Upm мПа*с	При 120 °C: 25 000 ± 5 000 При 150 °C: 6 000 ± 1 500	
Температура нанесения, °C	130 - 150	
Время открытой выдержки, при 20°C	До 2 мин	
Срок хранения (-30 до +25°C), месяцев	12	
Очиститель	KLEIBERIT 761.8	
Упаковка	**Вес, кг**	**Артикул ТБМ**
Картуш	0,3	**KLB0851/0.3**
Гильза	2	**KLB0851/2**
Гильза	20	**KLB0851**



Клей для сборки и монтажа

КЛЕЙБЕРИТ 501.0
средневспенивающийся полиуретановый клей (средний)



KLEIBERIT ADHESIVES • COATINGS

- качество склеивания D4
- теплостойкость 120°C

Применяется для склеивания древесины, пластика, керамики, металла, пенопластов и бетона. Можно использовать для склеивания мягких и твердых пород древесины.
Перед применением перемешать, склеиваемые поверхности очистить от пыли и загрязнений. Клей равномерно нанести на одну из склеиваемых поверхностей, соединить и прижать. Нанесение из флакона, шпателем. Температура нанесения от 10°C.

Цвет	коричневый
Плотность, г/см^3	1,13
Расход одно-/двусторонне, г/м^2	100/200
Время открытой выдержки, при 20°C мин.	20-25
Время прессования при 20°C, мин	60
Срок хранения (5-25°C), месяцев	9
Очиститель	Клейберит 820.0

Упаковка	Вес, кг	Артикул ТБМ
Пластиковый флакон	0,5	**KLB0594**
Пластиковый флакон	1,0	**KLB0502**

КЛЕЙБЕРИТ 501.4
средневспенивающийся полиуретановый клей (очень быстрый)



KLEIBERIT ADHESIVES • COATINGS

- качество склеивания D4
- теплостойкость 120°C

Применяется для склеивания древесины, пластика, керамики, металла, пенопластов и бетона. Можно использовать для склеивания мягких и твердых пород древесины.
Перед применением перемешать, склеиваемые поверхности очистить от пыли и загрязнений. Клей равномерно нанести на одну из склеиваемых поверхностей, соединить и прижать. Нанесение из флакона, шпателем. Температура нанесения от 10°C.

Цвет	коричневый
Плотность, г/см^3	1,13
Расход одно-/двусторонне, г/м^2	100/200
Время открытой выдержки, при 20°C мин.	4
Время прессования при 20°C, мин	15
Срок хранения (5-25°C), месяцев	9
Очиститель	Клейберит 820.0

Упаковка	Вес, кг	Артикул ТБМ
Пластиковый флакон	0,5	**KLB0594**
Пластиковый флакон	1,0	**KLB0502**

КЛЕЙБЕРИТ 501.8
средневспенивающийся полиуретановый клей (быстрый)



KLEIBERIT ADHESIVES • COATINGS

- качество склеивания D4
- теплостойкость 120°C

Применяется для склеивания древесины, пластика, керамики, металла, пенопластов и бетона. Можно использовать для склеивания мягких и твердых пород древесины.
Перед применением перемешать, склеиваемые поверхности очистить от пыли и загрязнений. Клей равномерно нанести на одну из склеиваемых поверхностей, соединить и прижать. Нанесение из флакона, шпателем. Температура нанесения от 10°C.

Цвет	коричневый
Плотность, г/см^3	1,13
Расход одно-/двусторонне, г/м^2	100/200
Время открытой выдержки, при 20°C мин.	8
Время прессования при 20°C, мин	30
Срок хранения (5-25°C), месяцев	9
Очиститель	Клейберит 820.0

Упаковка	Вес, кг	Артикул ТБМ
Пластиковый флакон	0,5	**KLB0594**
Пластиковый флакон	1,0	**KLB0502**

КЛЕЙБЕРИТ 507.0
1 компонентный полиуретановый клей для водо- и термостойких склеиваний дерева, пластика, керамики, металлов, изоляционных материалов и бетона



KLEIBERIT ADHESIVES • COATINGS

- качество склеивания D4
- теплостойкость 120°C

Склеиваемые поверхности очистить от пыли и грязи. Клей равномерно нанести на одну из поверхностей, соединить и прижать. Нанесение из флакона, гребенкой или шпателем. Температура нанесения не ниже 5 °C. Отверждение под действием влажности. Повышение влажности и температуры ускоряет процесс отверждения. Дальнейшая обработка склеенных заготовок возможна через 2-3 часа.

Цвет	Бежевый
Плотность, г/см^3	1,12
Вязкость 20°C, мПа•с	7 700 ± 1 800
Время прессования 20°C, минут	ок. 60
Расход, г/м^2	100 ... 200
Очиститель	Клейберит 820.0
Хранение, месяцев	9

Упаковка	Вес, кг	Артикул ТБМ
Флакон	0,5	**KLB0742/05**
Канистра	32	**KLB0742/32**

СУПРАКРАФТ ПУР 566
Эластичная однокомпонентная клеящая и герметизирующая масса на полиуретановой основе



KLEIBERIT ADHESIVES • COATINGS

- качество склеивания D4
- теплостойкость 120°C

Применяется для
Склеивания и герметизации изделий из металла, лакированной жести, дерева и пластика, природного камня, керамики, клинкера, кладки, бетона и т.д.
Температура нанесения не ниже 7 °C.
Обеспечить давление прессования не ниже 10 кг/см^2

Цвет	Серый
Полимер	Полиуретан
Плотность, г/см^3	1,18
Расход, г/м^2	150 ... 300
Очиститель	Клейберит 820.0 или 823.3
Хранение, месяцев	12

Упаковка	Вес, кг	Артикул ТБМ
Картуш 300мл	0,355	**KLB0595**

КЛЕЙБЕРИТ 568.0
быстрый универсальный ПУ клей высокой прочности для водо- и термостойких склеиваний дерева, пластика, керамики, металлов, изоляционных материалов и бетона



KLEIBERIT ADHESIVES • COATINGS

- качество склеивания D4
- теплостойкость 120°C

Перемешать клей, склеиваемые поверхности очистить от пыли и загрязнений. Клей равномерно нанести на одну из поверхностей, соединить и прижать. Нанесение из флакона, гребенкой или шпателем. Температура нанесения не ниже 7 °C.
Обеспечить давление прессования не ниже 10 кг/см^2

Цвет	Бежевый
Полимер	Полиуретан
Плотность, г/см^3	1,48
Открытая выдержка, минут	ок. 4
Расход, г/м^2	150 ... 300
Очиститель	Клейберит 820.0 или 823.3
Хранение, месяцев	12

Упаковка	Вес, кг	Артикул ТБМ
Картуш 310мл	0,49	**KLB0053**

КЛЕЙБЕРИТ 568.1
самый быстрый универсальный ПУ клей высокой прочности для водо- и термостойких склеиваний дерева, пластика, керамики, металлов, изоляционных материалов и бетона



KLEIBERIT ADHESIVES • COATINGS

- качество склеивания D4
- теплостойкость 120°C

Перемешать клей, склеиваемые поверхности очистить от пыли и загрязнений. Клей равномерно нанести на одну из поверхностей, соединить и прижать. Нанесение из флакона, гребенкой или шпателем. Температура нанесения не ниже 7 °C.
Обеспечить давление прессования не ниже 10 кг/см^2

Цвет	Бежевый
Полимер	Полиуретан
Плотность, г/см^3	1,48
Открытая выдержка, минут	ок. 2
Расход, г/м^2	150 ... 300
Очиститель	Клейберит 820.0 или 823.3
Хранение, месяцев	12

Упаковка	Вес, кг	Артикул ТБМ
Картуш 310мл	0,49	**KLB0133**

СУПРАТАК 569.0
Конструкционный клей высокой прочности



KLEIBERIT ADHESIVES • COATINGS

- качество склеивания D4
- теплостойкость 120°C

Применяется для приклеивания древесины, бетона, изоляционных пеноматериалов, металла и другихматериалов на пористые подложки, такие как древесные
Клей равномерно нанести на одну из поверхностей, соединить и прижать. Нанесение из флакона, гребенкой или шпателем. Температура нанесения не ниже 7 °C.
Обеспечить давление прессования не ниже 10 кг/см²

Цвет	Бежевый
Полимер	Полиуретан
Плотность, г/см³	1,08
Открытая выдержка, минут	ок. 5
Расход, г/м²	150 ... 300
Очиститель	Клейберит 820.0 или 823.3
Хранение, месяцев	12

Упаковка	Вес, кг	Артикул ТБМ
Картуш 310мл	0,34	**KLB0053**

КЛЕЙБЕРИТ 600.0
1K-STP-клей



KLEIBERIT ADHESIVES • COATINGS

- теплостойкость 120°C

Кристально-прозрачный универсальный твердо-эластичный, быстро схватывающийся монтажный клей для применения снаружи и внутри помещений. Нейтрально схватывающийся однокомпонентная система на базе силан-терминированных полимеров (STP) с очень хорошей начальной адгезией.
Температура нанесения не ниже 7 °C.

Цвет	Бесцветный
Полимер	силан-терминированный полимер (STP)
Плотность, г/см³	1,01
Расход, г/м²	150 ... 300
Очиститель	Клейберит 820.0 или 823.3
Хранение, месяцев	9

Упаковка	Вес, кг	Артикул ТБМ
Картуш 290мл	0,29	**KLB0128**

КЛЕЙБЕРИТ 601.1
1K-STP-клей



KLEIBERIT ADHESIVES • COATINGS

- теплостойкость 120°C

Универсальный твердо-эластичный, быстро схватывающийся монтажный клей для применения снаружи и внутри помещений. Нейтрально схватывающийся однокомпонентная система на базе силан-терминированных полимеров (STP) с очень хорошей начальной адгезией.
Температура нанесения не ниже 7 °C.

Цвет	Серый, белый, бежевый, черный
Полимер	силан-терминированный полимер (STP)
Плотность, г/см³	1,6
Расход, г/м²	150 ... 300
Очиститель	Клейберит 820.0 или 823.3
Хранение, месяцев	9

Упаковка	Цвет	Вес, кг	Артикул ТБМ
Картуш 280мл	Серый	0,45	**KLB0203**
Картуш 280мл	Белый	0,45	**KLB0203/1**
Картуш 280мл	Бежевый	0,45	**KLB0203/2**
Картуш 280мл	Черный	0,45	**KLB0203/3**

KLEIBERIT 605.0
1K-STP-клей



KLEIBERIT ADHESIVES • COATINGS

- стойкость к УФ излучению

Плоскостное склеивание различных материалов, таких как древесина, стекло, металл, пластики, минеральные субстраты и большинство пластиков. Поверхности должны обладать несущей способностью, быть обезжиренными, обеспыленными и сухими. Металлические поверхности перед склеиванием отшлифовать для улучшения адгезии. При большой площади склеивания как минимум одна из склеиваемых поверхностей должна обладать впитывающей способностью (например, массивная древесина, древесные материалы, пенопласт, бетон или кирпичная кладка).

Цвет	Серый, бежевый
Плотность, г/см³	ок. 1,55
Вязкость при 20°C 6/20 мПа*с	ок. 10 - 15
Время образования плёнки (20 °C/50 % отн. вл. воздуха)	ок. 8 мин.
Скорость отверждения (23 °C/ 50 % отн. вл. воздуха)	ок. 2 -3 мм в день
Срок хранения (в прохладном и сухом месте), месяцев	ок. 9 месяцев
Очистка	механическая

Упаковка	Цвет	Вес, кг	Артикул ТБМ
Бутылка	Серый	0,75	**KLB0985**
Канистра	Серый	7,5	**KLB0985/7.5**
Бутылка	Бежевый	0,75	**KLB0984**
Канистра	Бежевый	7,5	**KLB0984/7.5**

SOMAFIX MARINE PU S604
водостойкий клей на основе полиуретана



PROFESSIONAL SOMA FIX

- качество склеивания D4
- теплостойкость 120°C

Применяется для склеивания древесины, пластика, керамики, металла, пенопластов и бетона. Рекомендуется использовать для склеивания мягких и твердых пород древесины с качеством склеивания D4.
Склеиваемые поверхности очистить от пыли и загрязнений. Клей равномерно нанести на одну из склеиваемых поверхностей, соединить и прижать. Нанесение из флакона, шпателем. Температура нанесения от 5°C.

Цвет	бесцветный
Плотность, г/см^3	1,11
Расход одно-/двусторонне, г/м^2	100/200
Время открытой выдержки, при 20°C мин.	16±2

Упаковка	Вес, кг	Артикул ТБМ
Пластиковый флакон	0,55	**SOM0012**

SOMAFIX MARINE PU S605
водостойкий клей на основе полиуретана



PROFESSIONAL SOMA FIX

- качество склеивания D4
- теплостойкость 120°C

Применяется для склеивания древесины, пластика, керамики, металла, пенопластов и бетона. Рекомендуется использовать для склеивания мягких и твердых пород древесины с качеством склеивания D4.
Склеиваемые поверхности очистить от пыли и загрязнений. Клей равномерно нанести на одну из склеиваемых поверхностей, соединить и прижать. Нанесение из флакона, шпателем. Температура нанесения от 5°C.

Цвет	янтарный
Плотность, г/см^3	1,11
Расход одно-/двусторонне, г/м^2	100/200
Время открытой выдержки, при 20°C мин.	18±2
Время прессования при 20°C, мин	20
Срок хранения (5-25°C), месяцев	9

Упаковка	Вес, кг	Артикул ТБМ
Пластиковый флакон	0,55	**SOM0013**

SOMAFIX PU S150
водостойкий клей на основе полиуретана



PROFESSIONAL SOMA FIX

- качество склеивания D4
- WATT91 (DIN EN 14257)

Применяется для склеивания древесины, бетона, изоляционных пеноматериалов, металлов и других материалов, кроме ПЭ, ПП, ПТФЭ, силиконов. Клей равномерно нанести на одну из поверхностей, соединить и прижать. Нанесение из картуша, гребенкой или шпателем. Температура нанесения не ниже 7 °C.
Обеспечить давление прессования не ниже 10 кг/см^2

Цвет	Янтарный
Химическая основа	Полиуретан
Плотность, г/см^3	1,13
Открытая выдержка, минут	8-10
Расход, г/м^2	150 ... 300
Время прессования при 20°C, мин	15
Хранение, месяцев	12

Упаковка	Вес, кг	Артикул ТБМ
Картуш 310мл		**SOM0001**

SOMAFIX S661, S663, S665, S667
клей универсальный, контактный на основе цианоакрилата



PROFESSIONAL SOMA FIX

Применяется для склеивания, ремонта и крепления деревянных элеметов, таких как МДФ, ДСП, все виды дерева, резина, кожа, стекло, алюминий, металл и большинство пластмасс.
Переработка: нанесение клея из тюбика на один субстрат, нанесение активатора на другой субстрат с последующим соединением. Температура нанесения не ниже 7 °C.

Цвет	Бесцветный
Первичное схватывание	30 с
Химическая основа	Цианоакрилат
Плотность, г/см^3	1,05
Открытая выдержка, минут	ок. 5
Вязкость	1200 - 1800 сП
Хранение, месяцев	12

Упаковка	Вес, гр	Артикул ТБМ
комплект S661	20+100	**SOM0010**
комплект S663	50+200	**SOM0009**
комплект S665	100+400	**SOM0008**
комплект S667	125+500	**SOM0007**

SOMAFIX PU
S421, S422, S423, S424, S425,S426
клей-герметик на основе полиуретана



PROFESSIONAL SOMA FIX

Применяется для склеивания и герметизации изделий из металла, лакированной жести, дерева и пластика, природного камня, керамики, клинкера, кладки, бетона и т.д. для применения снаружи внутри помещений.
Температура нанесения не ниже 7 °С.

Химическая основа	Полиуретан
Время образования поверхностной пленки	45-60 мин
Плотность, г/см^3	1,14
Расход, г/м^2	150 ... 300
Хранение, месяцев	12

Упаковка	Цвет	Вес, кг	Артикул ТБМ
S421 Картуш 280 мл	Белый	0,355	**SOM0002**
S422 Картуш 280 мл	Черный	0,355	**SOM0003**
S423 Картуш 280 мл	Коричневый	0,355	**SOM0011**
S424 Картуш 280 мл	Серый	0,355	**SOM0004**
S425 Картуш 280 мл	Бежевый	0,355	**SOM0017**
S426 Картуш 280 мл	Темно-серый	0,355	**SOM0018**

SOMAFIX S545
Монтажный клей на основе гибридного полимера



PROFESSIONAL SOMA FIX

Универсальный монтажный клей на базе гибридного полимера (MS) для применения снаружи и внутри помещений. Клей длительно твердо-эластичный, быстро схватывающийся. Нейтральная однокомпонентная система с очень хорошей начальной адгезией. Допускается покраска открытого клеевого шва.
Температура нанесения не ниже 7 °С.

Цвет	белый
Время образования поверхностной пленки	15-20 мин
Химическая основа	гибридный полимер
Плотность, г/см^3	1,63
Прочность на разрыв	15 - 25 Н/мм^2
Расход, г/м^2	150 ... 300
Твердость по Шору А	70 - 80
Хранение, месяцев	9

Упаковка	Вес, кг	Артикул ТБМ
Картуш 290мл	0,52	**SOM0005**

SOMAFIX S546
Кристально-прозрачный однокомпонентный клей, на основе STP



PROFESSIONAL SOMA FIX

Обеспечивает прозрачное склеивание на ванных комнатах, кухнях, плинтусах, стеклах, бетоне, керамике, дереве, металле и ПВХ. Используется в интерьерных и экстерьерных работах. Подходит для поверхностей, постоянно подвергающихся воздействию воды

Цвет	Кристально - прозрачный
Плотность, г/см^3	1,05
Твердость по Шору А	45
Время образования пленки, мин	- 15 – 20
Температура применения, °С	от +5 до +35
Срок хранения (от +5 до +35°С)	12 месяцев

Упаковка	Вес, кг	Артикул ТБМ
Картуш 290мл	0,35	**SOM0016**

SOMAFIX S580
клей на основе гибридного полимера



PROFESSIONAL SOMA FIX

Клей предназначен для монтажных и отделочных работ в строительстве и ремонте, для приклеивания элементов к деревянным, стеклянным, бетонным, металлическим и пластмассовым основаниям, приклеивание плинтусов, цоколей, порогов, панелей, керамической плитки, склеивание декоративных элементов из дерева, гипса, корка, древесно-стружечных плит, камня, приклеивание тяжелых отделочных элементов, вклеивания бытовой техники в кухонные столешницы, еврозапил. Допускается покраска открытого клеевого шва. Высокая начальная сила схватывания.
Температура нанесения не ниже 7 °С.

Цвет	белый
Время образования поверхностной пленки	15-20 мин
Химическая основа	гибридный полимер
Плотность, г/см^3	1,6
Прочность на разрыв	1,3 Н/мм^2
Расход, г/м^2	150 ... 300
Твердость по Шору А	52 - 60
Силасхватывания	350 кг/10см^2
Хранение, месяцев	9

Упаковка	Вес, кг	Артикул ТБМ
Картуш 290мл	0,48	**SOM0006**

Монтажные пистолеты

KLEIBERIT® ADHESIVES • COATINGS



Пистолеты для двойных цилиндрических картуш 210 мл для KLEIBERIT 535/536



Монтажный пистолет KLEIBERIT 890.0

Простой в применении пистолет со встроенным механизмом сброса давления

Пистолет выполнен из пластика, вес 800 г

Артикул ТБМ KLB0969

Монтажный пистолет KLEIBERIT 890.1

Обрезиненная эргономичная ручка

Пистолет выполнен из металла и пластика, вес 1000 г

Артикул ТБМ KLB0149



Пистолеты для картуш 310 мл для KLEIBERIT 126/566/568/569/580/590/594



Монтажный пистолет KLEIBERIT 894.0

Простой в применении пистолет со встроенным механизмом сброса давления

Пистолет выполнен из металла, 1050 г

Артикул ТБМ KLB0965

Монтажный пистолет KLEIBERIT 894.1

Обрезиненная эргономичная рукоятка

Пистолет выполнен из металла и пластика, 850 г

Артикул ТБМ KLB0966



Пистолеты для мешочков 300/400/600 мл для KLEIBERIT 566/580/590/594



Монтажный пистолет KLEIBERIT 896.0

Для мешочков 300 / 400 мл

Металл и пластик, 950 г

Обрезиненная эргономичная рукоятка

Прочная, не деформируемая алюминиевая труба

Артикул ТБМ KLB0967

Монтажный пистолет KLEIBERIT 896.1

Для мешочков 400 / 600 мл

Металл и пластик, 1100 г

Обрезиненная эргономичная рукоятка

Прочная, не деформируемая алюминиевая труба

Артикул ТБМ KLB0968



Пистолеты для двухкомпонентной системы 602. 1 KLEIBERIT



Монтажный пистолет KLEIBERIT 894.6

Очень прочный

Пистолет выполнен из металла и пластика, 1240 г

Артикул ТБМ KLB0972

Средства индивидуальной защиты





618 ...Полумаски защитные
619 ...Перчатки защитные

Полумаски защитные

Защитная полумаска 5500P



Многоразовая защитная полумаска из мягкого гипоаллергенного термопласта, обеспечивающая высокий уровень комфорта, надежную защиту и низкое сопротивление дыханию.

Полумаска применяется с фильтрами 6510 A1 или R5521 P3.

Наименование товара	Артикул
Полумаска 5500P многоразовая, размер L	**SLR0021/L**
Полумаска 5500P многоразовая, размер M	**SLR0021/M**

Защитная полумаска 6500



Многоразовая защитная полумаска из мягкого силиконового материала, которая обеспечивает высокий уровень комфорта и надежную защиту. Клапан выдоха Max Flow обеспечивает низкого сопротивления дыхания.

Полумаска применяется с фильтрами 6510 A1 или R5521 P3.

Наименование товара	Артикул
Полумаска 6500 многоразовая, размер L	**SLR0004/L**
Полумаска 6500 многоразовая, размер M	**SLR0004**
Полумаска 6500 многоразовая, размер S	**SLR0004/S**

Фильтры для защитных полумасок



SLR0005
Фильтры 6510
от органических газов и паров A1

+

SLR0007
Держатели 5101
для предфильтров

+



SLR0018
Предфильтры 6020
от пыли и аэрозолей,
класс P2



SLR0023
Фильтр R5521
противоаэрозольный,
класса P3





Перчатки защитные

Перчатки нитриловые JCN NATRIX черные





Ультрапрочные нескользящие нитриловые перчатки, специально разработанные для малярных и слесарных работ. Перчатки обеспечивают превосходную защиту от растворителей, масел и автохимии

Характеристики:

- Состав: 100% нитрил;
- Длина: 240 мм;
- Толщина: 0,15 мм;
- Максимальная прочность и вес в классе: 8,1 г;
- Цвет: черный

Особенности и преимущества:

- Запатентованная текстура (Natrix) на внутренней и внешней поверхности перчатки обеспечивает исключительный хват, износостойкость и удобство использования;
- Особая формула нитрила придает перчаткам Natrix превосходную эластичность и гибкость (CE 5);
- Работают в 5 раз дольше, чем обычные одноразовые перчатки;
- Симметричные (подходят на обе руки);
- Эргономичная форма обеспечивает лучшее облегание и делает работу более комфортной;
- Не содержат латекса и силикона;
- Подходят для работы с сенсорными экранами.

Наименование товара	Артикул	Кол-во в упаковке
Перчатки нитриловые NATRIX , размер L	**SLZ0023/L**	50 шт.(25 пар)
Перчатки нитриловые NATRIX , размер M	**SLZ0023/M**	50 шт.(25 пар)
Перчатки нитриловые NATRIX , размер XL	**SLZ0023/XL**	50 шт.(25 пар)

Лакокрасочные материалы



Открытопористая тонированная ариловая отделка мебельных фасадов из массива с патинированием



Технология отделки

подложка	массив ясеня
шлифовка	P120/P150/P180
нанесение	40…60 г/м² красителя **FLEX 885.00.1033** дуб + 1:10 разбавитель LIGNUM 7000
сушка	30 минут при +20°С
нанесение	120…150 г/м² акрилового лака **FLEX 893.25** + 10% отвердитель 871.00 и 30% разбавитель LIGNUM 9010
сушка	не менее 8 часов при +20°С
нанесение	по фрезеровкам патины **FLEX 899.00.1093** фундук + 1:1 ацетон
сушка	15 минут при +20°С
шлифовка	P320, удаление излишков патины
нанесение	120…150 г/м² акрилового лака **FLEX 893.25** + 10% отвердителя 871.00 и 30% разбавителя LIGNUM 9010
сушка	до складирования не менее 8 часов при +20°С



Используемые продукты

Артикул ТБМ	Название
FLX-ZD885-OK/10	Краситель (колер) FLEX 885.00.1033 дуб, н.у. 1л
LIG7000/26	Разбавитель LIGNUM 7000 байцев для распыления н.у. 25,8кг /тара 30л/
FLX-VA89325/25	Лак акриловый FLEX 893.25 полуматовый, н.у.25л (+10% 871.00)
FLX-HA871/13	Отвердитель FLEX 871.00 для акрилов, н.у. 2,5л
LIG9010/20	ПУ-разбавитель LIGNUM 9010 н.у. 8,5кг /тара 10л/
FLX-ZD899-HN/10	Патина FLEX 899.00.1093 фундук, н.у. 1л
LIG9002/20	Ацетон технический высший сорт ГОСТ 2768-84 н.у. 8кг /тара 10л/



Открытопористая тонированная полиуретановая отделка мебельных фасадов из массива с патинированием

Технология отделки

подложка	массив ясеня
шлифовка	P120/P150/P180
нанесение	40…60 г/м² красителя **FLEX 885.00.1088** коричневый махагон + 1:10 разбавитель LIGNUM 7000
сушка	30 минут при +20°С
нанесение	120…150 г/м² ПУ-лака **FLEX F14.25** + 100% отвердителя F15.00 и 35% разбавителя LIGNUM 9010
сушка	не менее 8 часов при +20°С
нанесение	по фрезеровкам патины **FLEX 899.00.1029** темный кофе + 1:1 ацетон
сушка	15 минут при +20°С
шлифовка	P320, удаление излишков патины
нанесение	120…150 г/м² ПУ-лака **FLEX F14.25** + 100% отвердителя F15.00 и 35% разбавителя LIGNUM 9010
сушка	до складирования не менее 8 часов при +20°С

Используемые продукты

Артикул ТБМ	Название
FLX-ZD885-BM/10	Краситель (колер) FLEX 885.00.1088 коричневый махагон, н.у. 1л
LIG7000/26	Разбавитель LIGNUM 7000 байцев для распыления н.у. 25,8кг /тара 30л/
FLX-VPF1425/77	ПУ-лак FLEX F14.25 ударостойкий полуматовый, н.у.24кг (+100% F15.00)
FLX-HPF15/71	Отвердитель FLEX F15.00 для ПУ, н.у. 12кг
LIG9010/20	ПУ-разбавитель LIGNUM 9010 н.у. 8,5кг /тара 10л/
FLX-ZD899-DC/10	Патина FLEX 899.00.1029 темный кофе, н.у. 1л
LIG9002/20	Ацетон технический высший сорт ГОСТ 2768-84 н.у. 8кг /тара 10л/



Открытопористая белая отделка мебельных фасадов из массива



Технология отделки

подложка	массив ясеня
шлифовка	P120/P150/P180
нанесение	150 г/м² акриловой эмали **FLEX F22.10.1000** + 10% отвердителя 871.00 и 70% разбавителя LIGNUM 9010
сушка	3 часа при +20°C
шлифовка	P320
нанесение	150 г/м² акриловой эмали **FLEX F22.10.1000** + 10% отвердителя 871.00 и 70% разбавителя LIGNUM 9010
сушка	до складирования не менее 12 часов при +20°C



Используемые продукты

Артикул	Название
FLX-BAF2210-WH/75	Краска акриловая FLEX F22.10 белая самогрунтующаяся матовая, н.у.25кг
FLX-HA871/13	Отвердитель FLEX 871.00 для акрилов, н.у. 2,5л
LIG9010/20	ПУ-разбавитель LIGNUM 9010 н.у. 8,5кг /тара 10л/



Пигментированная полуматовая отделка мебельных фасадов из МДФ с патинированием

Технология отделки

подложка	МДФ
шлифовка	P120/P150
нанесение	180 г/м² белого ПУ-грунта **FLEX 842.77.1000** + 40% отвердителя F16.00 и 10% разбавителя LIGNUM 9010
сушка	2 часа при +20°С
шлифовка	P240
нанесение	180 г/м² белого ПУ-грунта **FLEX 842.77.1000** + 40% отвердителя F16.00 и 10% разбавителя LIGNUM 9010
сушка	2 часа при +20°С
шлифовка	P240
нанесение	100 г/м² ПУ-эмали **FLEX 855.25.1000** цвет AGT 3019 SAHARA CREAM + 50% отвердителя 856.00 и 25% разбавителя LIGNUM 9010
сушка	не менее 8 часов при +20°С
нанесение	по фрезеровкам патины **FLEX F51.00.2400** золото
сушка	15 минут при +20°С
шлифовка	P320, удаление излишков патины
нанесение	100 г/м² акрилового лака **FLEX 873.25** + 10% отвердителя 871.00 и 35% разбавителя LIGNUM 9010
сушка	до складирования не менее 6 часов при +20°С

Используемые продукты

Артикул	Название
FLX-BP84277-WH/75	ПУ-грунт FLEX 842.77 белый, н.у.25кг
FLX-HPF16/70	Отвердитель FLEX F16.00 для ПУ, н.у. 10кг
LIG9010/20	ПУ-разбавитель LIGNUM 9010 н.у. 8,5кг /тара 10л/
LKAxxxxxx/xxxx*	ПУ-эмаль белая 20 глосс FLEX 855.25.1000 AGT 3019
FLX-HP856/71	Отвердитель FLEX 856.00 для ПУ, н.у. 12кг
FLX-ZDF51-GL/10	Патина FLEX F51.00.2400 золото, н.у. 1л
FLX-VA87325/25	Лак акриловый FLEX 873.25 полуматовый, н.у.25л (+10% 871.00)
FLX-HA871/13	Отвердитель FLEX 871.00 для акрилов, н.у. 2,5л



*- динамический артикул, сформированный в программе колеровки

Пигментированная глубокоматовая отделка мебельных фасадов из МДФ



Технология отделки

подложка	МДФ
шлифовка	Р120/Р150
нанесение	180 г/м² белого ПУ-грунта **FLEX F18.77.1000** + 50% отвердителя F19.00 и 15% разбавителя LIGNUM 9010
сушка	1 час при +20°С
шлифовка	Р240
нанесение	180 г/м² белого ПУ-грунта **FLEX F18.77.1000** + 50% отвердителя F19.00 и 15% разбавителя LIGNUM 9010
сушка	3 часа при +20°С
шлифовка	Р240
нанесение	100 г/м² ПУ-эмали **FLEX 855.10.1000** цвет AGT 3015 MACARON GREEN + 50% отвердителя 856.00 и 25% разбавителя LIGNUM 9010
сушка	2 часа при +20°С
нанесение	100 г/м² акрилового лака **FLEX F20.05** + 10% отвердителя F21.00 и 30% разбавителя LIGNUM 9010
сушка	до складирования не менее 12 часов при +20°С



Используемые продукты

Артикул	Название
FLX-BPF1877-WH/77	ПУ-грунт FLEX F18.77 белый высокоукрывной, н.у.24кг
FLX-HPF19/71	Отвердитель FLEX F19.00 для ПУ, н.у. 12кг
LIG9010/20	ПУ-разбавитель LIGNUM 9010 н.у. 8,5кг /тара 10л/
LKAxxxxxx/xxxx*	ПУ-эмаль матовая FLEX 855.10.1000 AGT 3015
FLX-HP856/71	Отвердитель FLEX 856.00 для ПУ, н.у. 12кг
FLX-VAF2005/25	Лак акриловый FLEX F20.05 глубоко-матовый, н.у.25л
FLX-HAF21/13	Отвердитель FLEX F21.00 для акрилов, н.у. 2,5л

*- динамический артикул, сформированный в программе колеровки



Пигментированная высоко-глянцевая отделка мебельных фасадов из МДФ

Технология отделки

подложка	МДФ
шлифовка	P120/P150
нанесение	80 г/м² ПУ-изолятора **FLEX 889.77.1000** + 20% отвердителя 889.00 и 20% разбавителя LIGNUM 9010
сушка	1 час при +20°С
шлифовка	P240
нанесение	150 г/м² ПУ-грунта **FLEX 842.77.1000** + 40% отвердителя F16.00 и 10% разбавителя LIGNUM 9010
сушка	2 часа при +20°С
шлифовка	P240
нанесение	150 г/м² ПУ-грунта **FLEX 842.77.1000** + 40% отвердителя F16.00 и 10% разбавителя LIGNUM 9010
сушка	2 часа при +20°С
шлифовка	P240
нанесение	100 г/м² ПУ-эмали **FLEX F25.25.1000** цвет AGT 3029 GLAMOROUS PASIFIC + 33% отвердителя F27.00 и 25% разбавителя LIGNUM 9010
сушка	2 часа при +20°С
нанесение	120 г/м² полиакрилового лака **FLEX F31.00** + 100% отвердителя F32.00 и 10% бутилацетата
сушка	до складирования не менее 12 часов при +20°С

Используемые продукты

Артикул	Название
FLX-BL88977-WH/71	ПУ-грунт-изолятор FLEX 889.77 для МДФ белый, н.у.12кг (+25% 889.00)
FLX-HP889/66	Отвердитель FLEX 889.00 для ПУ, н.у. 6кг
LIG9010/20	ПУ-разбавитель LIGNUM 9010 н.у. 8,5кг /тара 10л/
FLX-BP84277-WH/75	ПУ-грунт FLEX 842.77 белый, н.у.25кг
FLX-HPF16/70	Отвердитель FLEX F16.00 для ПУ, н.у. 10кг
LKAxxxxxx/xxxx*	ПУ-эмаль акриловая 25 глосс FLEX F25.25.1000 AGT 3019
FLX-HAF27/61	Отвердитель FLEX F27.00 для акрилов, н.у. 1,5кг
FLX-VPF3100/77	ПУ-лак FLEX F31.00 полиакриловый высоко-глянцевый, н.у.24кг
FLX-HPF32/71	Отвердитель FLEX F32.00 для полиакрилового лака F31.00, н.у. 12кг
LIG9003/20	Бутилацетат технический марки "А" ГОСТ 8981-78 н.у. 9кг /тара 10л/



*- динамический артикул, сформированный в программе колеровки

ALCEA

Открытопористая тонированная ариловая отделка мебельных фасадов из массива с патинированием



Технология отделки

подложка	массив ясеня
шлифовка	P150/P180
нанесение	40…60 г/м² концентрат **ALCEA 9218 «Серо-коричневый»** + 1:7 разбавитель LIGNUM 7000 + 5% связующее
сушка	30 минут при +20°С
нанесение	110…130 г/м² акрилового лака **ALCEA 9901/0030** + 20% отвердителя 9909/0699 + 40% разбавителя LIGNUM 9010
сушка	6…8 часов при +20°С
нанесение	по фрезеровкам патины **ALCEA 04290/1674 Патина Brown-grey**
сушка	15 минут при +20°С
шлифовка	P320, удаление излишков патины
нанесение	110…130 г/м² акрилового лака **ALCEA 9901/0030** + 20% отвердителя 9909/0699 + 40% разбавитель LIGNUM 9010
сушка	до складирования не менее 24 часов при +20°С



Используемые продукты

Артикул ТБМ	Название
LKAxxxxxx/xxxx*	Концентрат ALCEA 9218 «Серо-коричневый»
LIG7000/26	Разбавитель LIGNUM 7000 байцев для распыления н.у. 25,8кг /тара 30л/
LSI2218/25-30	Лак акриловый ALCEA 9901/0030 б/цв, п/мат, н.у. 25л
LSI8106/13	Отвердитель ICSAM 9909/0699 для акриловых ЛКМ, н.у. 2,5л
LIG9010/20	ПУ-разбавитель LIGNUM 9010 н.у. 8,5кг /тара 10л/
LKAxxxxxx/xxxx*	Патина «ALCEA 04290/1674 Патина Brown-grey»

*- динамический артикул, сформированный в программе колеровки



ALCEA

Открытопористая тонированная полиуретановая отделка мебельных фасадов из массива с патинированием

Технология отделки

подложка	массив ясеня
шлифовка	P150/P180
нанесение	40…60 г/м² концентрат **ALCEA 9218 «Серый»** + 1:7 разбавитель LIGNUM 7000 + 5% связующее
сушка	30 минут при +20°С
нанесение	130…150 г/м² бесцветного ПУ-грунта **ALCEA 9915/5006** + 50% отвердителя 99PU/KC03 + 30% разбавителя LIGNUM 9010
сушка	3 часа при +20°С
нанесение	по фрезеровкам патины **ALCEA 04290/1675 Патина Grey**
сушка	15 минут при +20°С
шлифовка	P320, удаление излишков патины
нанесение	120…140 г/м² ПУ-лака **ALCEA 9948/1503** + 50% отвердителя 99PU/KC03 + 30% разбавитель LIGNUM 9010
сушка	до складирования 12 часов при +20°С

Используемые продукты

Артикул ТБМ	Название
LKAxxxxxx/xxxx*	Концентрат ALCEA 9218 «Серый»
LIG7000/26	Разбавитель LIGNUM 7000 байцев для распыления н.у. 25,8кг /тара 30л/
LSI2000/25	ПУ-грунт ALCEA 9915/5006 б/цв (2:1 99PU/KC03), н.у. 25л
LSI2106/25-20	ПУ-лак ALCEA 9948/1503 б/цв, 20 Глосс (2:1 99PU/KC03), н.у. 25л
LSI8101/21	ПУ-отвердитель ALCEA 99PU/KC03 для прозрачных ЛКМ, н.у. 12,5л
LIG9010/20	ПУ-разбавитель LIGNUM 9010 н.у. 8,5кг /тара 10л/
LKAxxxxxx/xxxx*	Патина ALCEA 04290/1675 Патина Gray



*- динамический артикул, сформированный в программе колеровки

ALCEA

Открытопористая белая отделка мебельных фасадов из массива с патинированием



Технология отделки

подложка	массив ясеня
шлифовка	P150/P180
нанесение	140…160 г/м² акриловой эмали **ALCEA 582Y/MSB2** + 10% отвердитель 9909/0699 + 40% разбавитель LIGNUM 9010
сушка	2 часа при +20°C
шлифовка	P320
нанесение	140…160 г/м² акриловой эмали **ALCEA 582Y/MSB2** + 10% отвердитель 9909/0699 + 40% разбавитель LIGNUM 9010
сушка	8 часов при +20°C
нанесение	по фрезеровкам патины **ALCEA 04290/1676 Патина Creamy**
сушка	15 минут при +20°C
шлифовка	P400, удаление излишков патины
нанесение	110…120 г/м² акрилового лака **ALCEA 9901/SP20** + 10% отвердителя 9909/0699 + 20% разбавителя LIGNUM 9010
сушка	до полного высыхания 20 часов при +20°C



Используемые продукты

Артикул ТБМ	Название
LSI2612/75-30	Лак акриловый ICSAM 582Y/MSB2 белый полуматовый, н.у. 25кг
LSI2211/25-20	Лак акриловый ALCEA 9901/SP20 б/цв матовый (10:1 9909/0699), н.у. 25л
LSI8106/13	Отвердитель ICSAM 9909/0699 для акрил. ЛКМ, н.у. 2,5л
LIG9010/20	ПУ-разбавитель LIGNUM 9010 н.у. 8,5кг /тара 10л/
LKAxxxxxx/xxxx*	Патина ALCEA 04290/1676 Патина Creamy

*- динамический артикул, сформированный в программе колеровки



ALCEA

Пигментированная глубокоматовая отделка мебельных фасадов из МДФ

Технология отделки

подложка	МДФ
шлифовка	P150/P180
нанесение	140...180 г/м² белого ПУ-грунта **ALCEA 5305/4543** + 50% отвердителя 9991/MS99 + 15% разбавителя LIGNUM 9010
сушка	3 часа при +20°С
шлифовка	P320
нанесение	140...180 г/м² белого ПУ-грунта **ALCEA 5305/4543** + 50% отвердителя 9991/MS99 + 15% разбавителя LIGNUM 9010
сушка	8 часов при +20°С
шлифовка	P400/P500
нанесение	120...150 г/м² ПУ-эмали **ALCEA 5441/CONV** цвет AGT 3024 PEBBLE GREY + 50% отвердитель 9911/MS99 + 25% разбавитель LIGNUM 9010
сушка	8 часов при +20°С
нанесение	120...140 г/м² акрилового лака **ALCEA 9901/B500** + 10% отвердитель 9909/0699 + 40% разбавитель LIGNUM 9010
сушка	до полного высыхания 24 часа при +20°С

Используемые продукты

Артикул ТБМ	Название
LSI2500/75	ПУ-грунт ALCEA 5305/0050 белый (2:1 9991/MS99)
LSI8102/21	ПУ-отвердитель ALCEA 9991/MS99 для белого ЛКМ, н.у. 12,5л
LSI2120/24-10	ПУ-лак ICSAM 5441/CONV конвертер б/цв матовый
LSI8108/21	ПУ-отвердитель ICSAM 9911/MS99, н.у. 12,5л
LSI2209/24-05	Лак акриловый ALCEA 9901/B500 со структурной добавкой, гл/мат, н.у. 20л
LSI8106/13	Отвердитель ICSAM 9909/0699 для акрил. ЛКМ, н.у. 2,5л
LIG9010/20	ПУ-разбавитель LIGNUM 9010 н.у. 8,5кг /тара 10л/



*- динамический артикул, сформированный в программе колеровки

ALCEA

Пигментированная глубокоматовая отделка мебельных фасадов из МДФ



Технология отделки

подложка	МДФ
шлифовка	P150/P180
нанесение	140...180 г/м² белого ПУ-грунта **ALCEA 5305/0050** + 50% отвердителя 9991/MS99 + 15% разбавителя LIGNUM 9010
сушка	3 часа при +20°C
шлифовка	P320
нанесение	140...180 г/м² белого ПУ-грунта **ALCEA 5305/0050** + 50% отвердителя 9991/MS99 + 15% разбавителя LIGNUM 9010
сушка	8 часов при +20°C
шлифовка	P400/P500
нанесение	120...150 г/м² ПУ-эмали **ALCEA 53D2/0000** цвет AGT 3016 PINK DAISY + 50% отвердитель 9911/MS99 + 25% разбавитель LIGNUM 9010
сушка	8 часов при +20°C
нанесение	120...140 г/м² акрилового лака **ALCEA 9901/B500** + 10% отвердитель 9909/0699 + 40% разбавитель LIGNUM 9010
сушка	до полного высыхания 24 часа при +20°C



Используемые продукты

Артикул ТБМ	Название
LSI2500/75	ПУ-грунт ALCEA 5305/0050 белый (2:1 9991/MS99)
LSI8102/21	ПУ-отвердитель ALCEA 9991/MS99 для белого ЛКМ, н.у. 12,5л
LSI2614/75-20	ПУ-лак ICSAM 53D2/0000 конвертер белый матовый, н.у. 25кг
LSI8108/21	ПУ-отвердитель ICSAM 9911/MS99, н.у. 12,5л
LSI2209/24-05	Лак акриловый ALCEA 9901/B500 со структурной добавкой, гл/мат, н.у. 20л
LSI8106/13	Отвердитель ICSAM 9909/0699 для акрил. ЛКМ, н.у. 2,5л
LIG9010/20	ПУ-разбавитель LIGNUM 9010, н.у. 8,5кг /тара 10л/

*- динамический артикул, сформированный в программе колеровки



ALCEA

Пигментированная высоко-глянцевая отделка мебельных фасадов из МДФ

Технология отделки

подложка	МДФ
шлифовка	P150/P180
нанесение	180…200 г/м² белый ПЭ-грунт **ALCEA 5992/MSSA** + 2% ускорителя 9130/2575 + 2% катализатора 9159/2000 + 20% ацетона
сушка	6 часов при +20°С
шлифовка	P320
нанесение	180…200 г/м² белый ПЭ-грунт **ALCEA 5992/MSSA** + 2% ускорителя 9130/2575 + 2% катализатора 9159/2000 + 20% ацетона
сушка	8 часов при +20°С
шлифовка	P400
нанесение	120…150 г/м² ПУ-эмали **ALCEA 5441/CONV** цвет AGT 3027 FOREST GREEN + 50% отвердитель 9911/MS99 + 25% разбавитель LIGNUM 9010
сушка	8 часов при +20°С
нанесение	140…180 г/м² акрилового лака **ALCEA 9907/0000** + 50% отвердителя 9909/0699 + 20% бутилацетата
сушка	до полировки 48 часов при +20°С

Используемые продукты

Артикул ТБМ	Название
LSI1500/75	ПЭ-грунт ALCEA 5992/MSSA белый бесстирольный тиксотропный, н.у. 25кг
LSI8300/10	Ускоритель ICSAM 9130/2575 для ПЭ-грунта стандартный, н.у. 1л
LSI8200/60	Катализатор ICSAM 9159/2000 для ПЭ-грунта стандартный, н.у. 1кг
LIG9002/26	Ацетон технический высший сорт ГОСТ 2768-84, н.у. 24кг /тара 30л/
LSI2120/24-10	ПУ-лак ICSAM 5441/CONV конвертер б/цв матовый
LSI8108/21	ПУ-отвердитель ICSAM 9911/MS99, н.у. 12,5л
LIG9010/20	ПУ-разбавитель LIGNUM 9010, н.у. 8,5кг /тара 10л/
LSI2213/75-99	Лак акриловый ICSAM 9907/0000 б/цв в/гл, н.у. 25кг
LSI8106/13	Отвердитель ICSAM 9909/0699 для акрил. ЛКМ
LIG9003/26	Бутилацетат технический марки "А" ГОСТ 8981-78 н.у. 26кг /тара 30л/



*- динамический артикул, сформированный в программе колеровки